〔モータ保護兼用〕

サーキットブレーカ BCW－50

商　品　図　面

BCW－50

No.　1

全　2

1. 品番・定格

極数	品番	定格電流	定格絶縁電圧	定格遮断容量	適用電動機容量
2P	BCW 2201	20A	AC500V	*JIS C8201-2-1 Ann2 Ue　Icu ・AC415V　1.5kA ・AC200V　2.5kA ・AC100V　2.5kA	―
	BCW 2301	30A			
	BCW 2321	32A			
	BCW 240	40A			
	BCW 250	50A			
3P	BCW 3201	20A			―
	BCW 3301	30A			200V　7.5 kW相当
	BCW 340	40A			―
	BCW 350	50A			200V　11 kW相当
・製品重量　:0. 3kg／2P　0. 4Kg／3P					

	様	制定日		2008年　4月　1日					
△1	2008/10/01　ブランド変更のため	部長	矢野	課長	矢野	検印	矢野	作成	矢竹
△									
△									
△		パナソニック電工株式会社							

※ブランドが混在することがありますが品質性能上の差はございません

〔モータ保護兼用〕

サーキットブレーカ BCW－50

商　品　図　面

BCW－50

No.　2

全　2

2. 図面

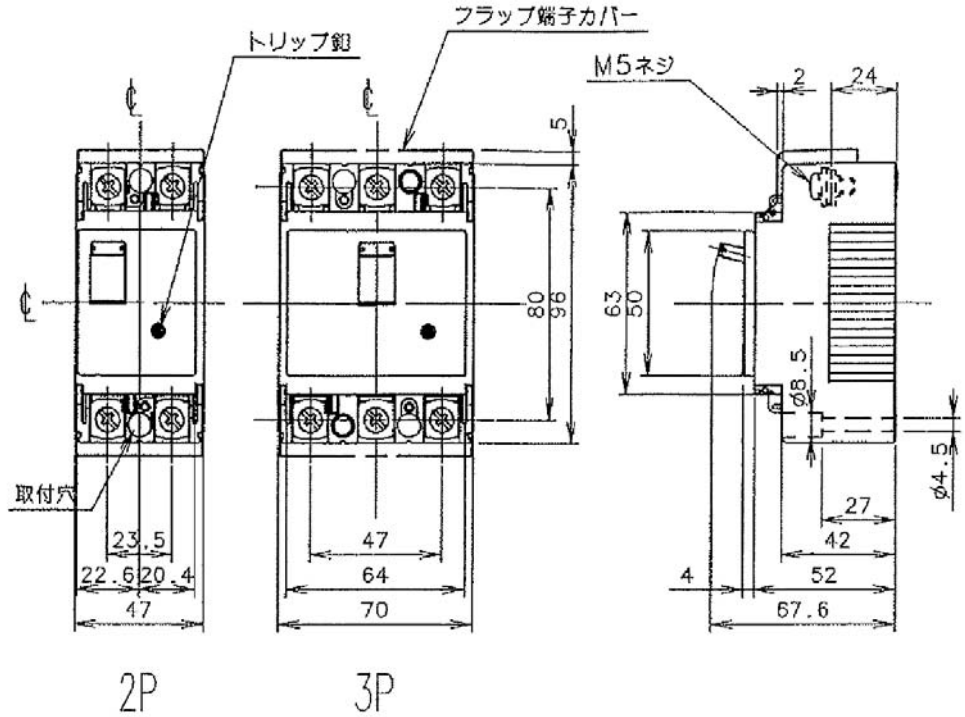

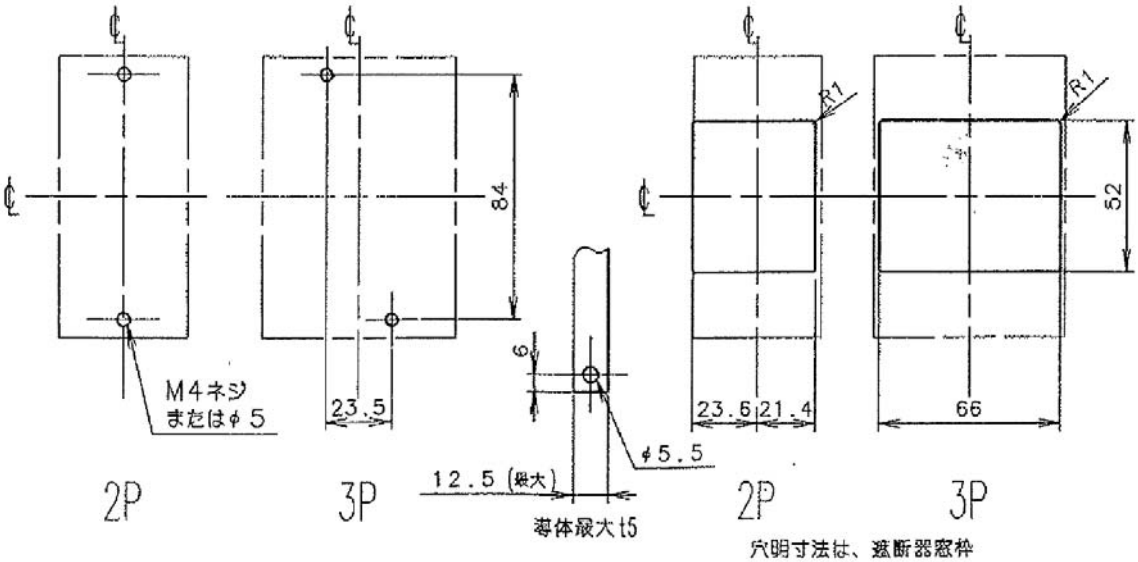

取付穴明寸法　　導体加工図　　表板穴明寸法

パナソニック電工株式会社

※ブランドが混在することがありますが品質性能上の差はございません