〔モータ保護兼用〕

サーキットブレーカ BCW－30

商　品　図　面

BCW－30

No.　1

全　2

1. 品番・定格

極数	品番	定格電流	定格絶縁電圧	定格遮断容量	適用電動機容量
2P	BCW 22	2A	AC500V	*JIS C8201-2-1 Ann2 Ue　Icu ・AC415V　1.5kA ・AC200V　2.5kA ・AC100V　2.5kA	200V　0.1 kW相当
	BCW 2032	3.2A			200V　0.2 kW相当
	BCW 24	4A			100V　0.1 kW相当
	BCW 25	5A			200V　0.4 kW相当
	BCW 2063	6.3A			100V　0.2 kW相当
	BCW 28	8A			200V　0.75 kW相当
	BCW 210	10A			100V　0.4 kW相当
	BCW 215	15A			100V　0.75 kW相当
	BCW 220	20A			―
	BCW 230	30A			―
3P	BCW 3014	1.4A			200V　0.2 kW相当
	BCW 3025	2.5A			200V　0.4 kW相当
	BCW 34	4A			200V　0.75 kW相当
	BCW 3055	5.5A			200V　1.0 kW相当
	BCW 3071	7.1A			200V　1.5 kW相当
	BCW 39	9A			200V　1.9 kW相当
	BCW 310	10A			200V　2.2 kW相当
	BCW 315	15A			200V　3.7 kW相当
	BCW 320	20A			―
	BCW 325	25A			200V　5.5 kW相当
	BCW 330	30A			200V　7.5 kW相当

・製品重量　　:0. 3kg／2P　　0. 4kg／3P

	様	制定日		2008年　4月　1日					
△1	2008/10/01　ブランド変更のため	部長	矢野	課長	大芦	検印	大芦	作成	矢竹
△									
△									
△		パナソニック電工株式会社							

※ブランドが混在することがありますが品質性能上の差はございません

〔モータ保護兼用〕

サーキットブレーカ BCW－30

商　品　図　面

BCW－30
No.　2
全　2

2. 図面

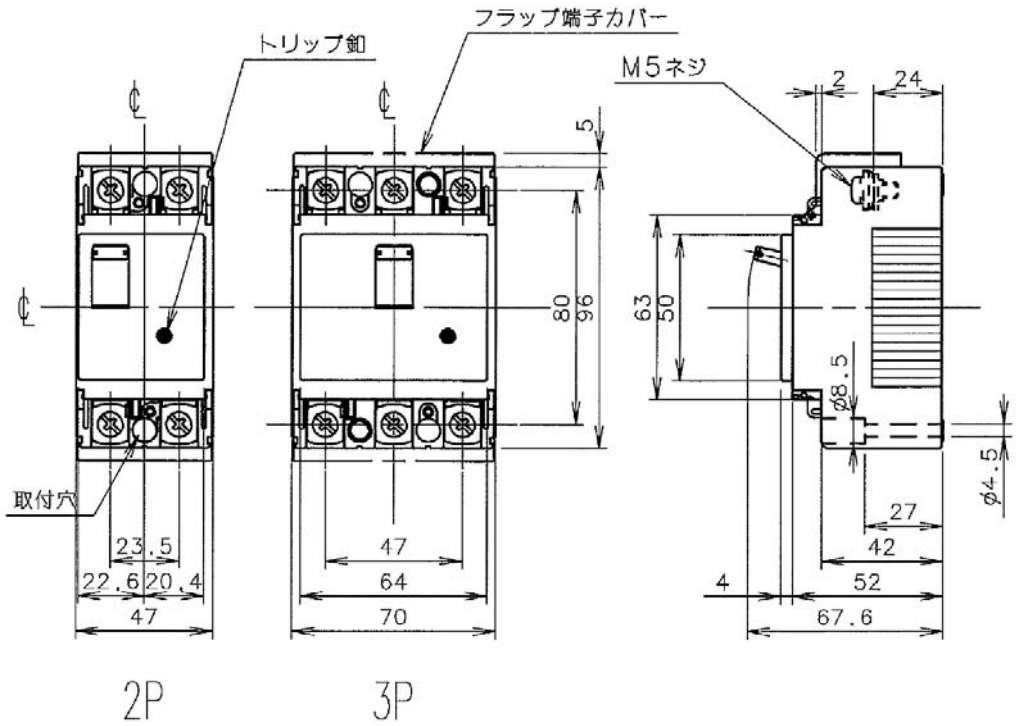

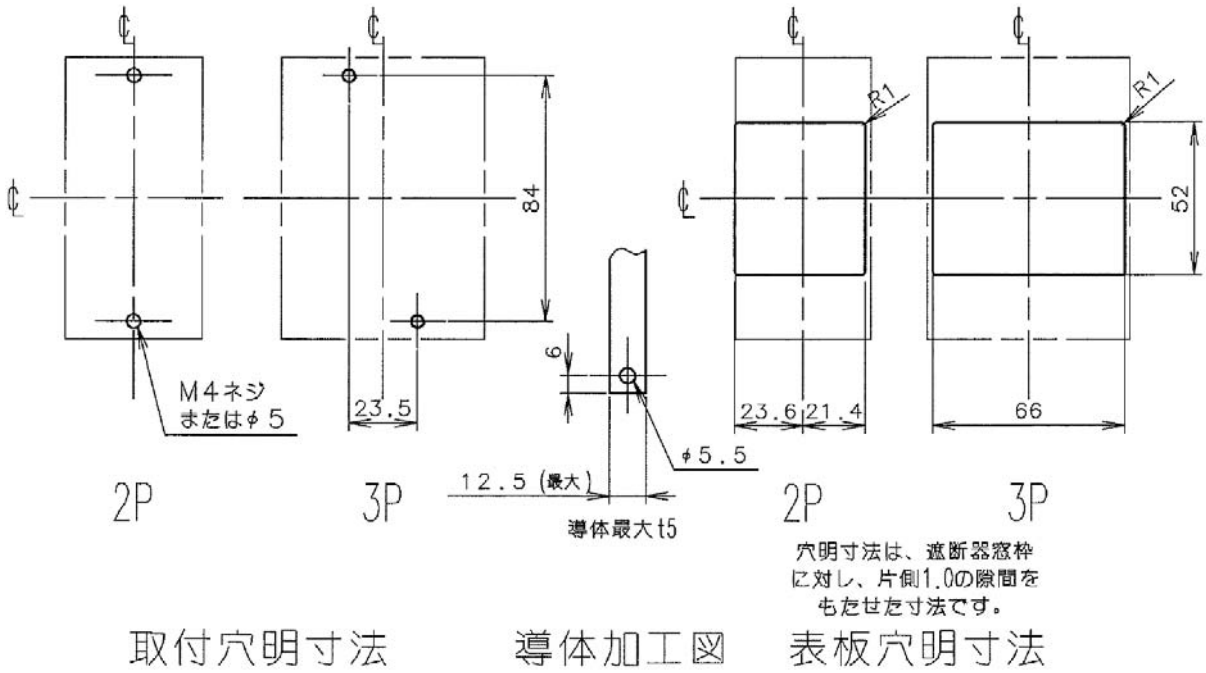

パナソニック電工株式会社

※ブランドが混在することがありますが品質性能上の差はございません