〔モータ保護兼用〕

サーキットブレーカ BCW－125

商　品　図　面

BCW－125

No.　1

全　2

1．品番・定格

極数	品番	定格電流	定格絶縁電圧	定格遮断容量	適用電動機容量
2P	BCW 2125K	125A	AC500V	JIS C8201-2-1 Ann2 Ue　Icu ・AC415V　5kA ・AC200V　25kA ・AC100V　25kA	—
3P	BCW 3120K	120A			
	BCW 3125K	125A			200V　30kW相当
・製品重量　:0．5kg／2P　0．5kg／3P					

	様	制定日		2008年　6月　16日					
△1	2008/10/01　ブランド変更のため	部長	矢野	課長	矢野	検印	矢野	作成	矢野
△									
△									
△		パナソニック電工株式会社							

※ブランドが混在することがありますが品質性能上の差はございません

〔モータ保護兼用〕

サーキットブレーカ BCW－125

商　品　図　面

BCW－125

No.　2

全　2

2. 図面

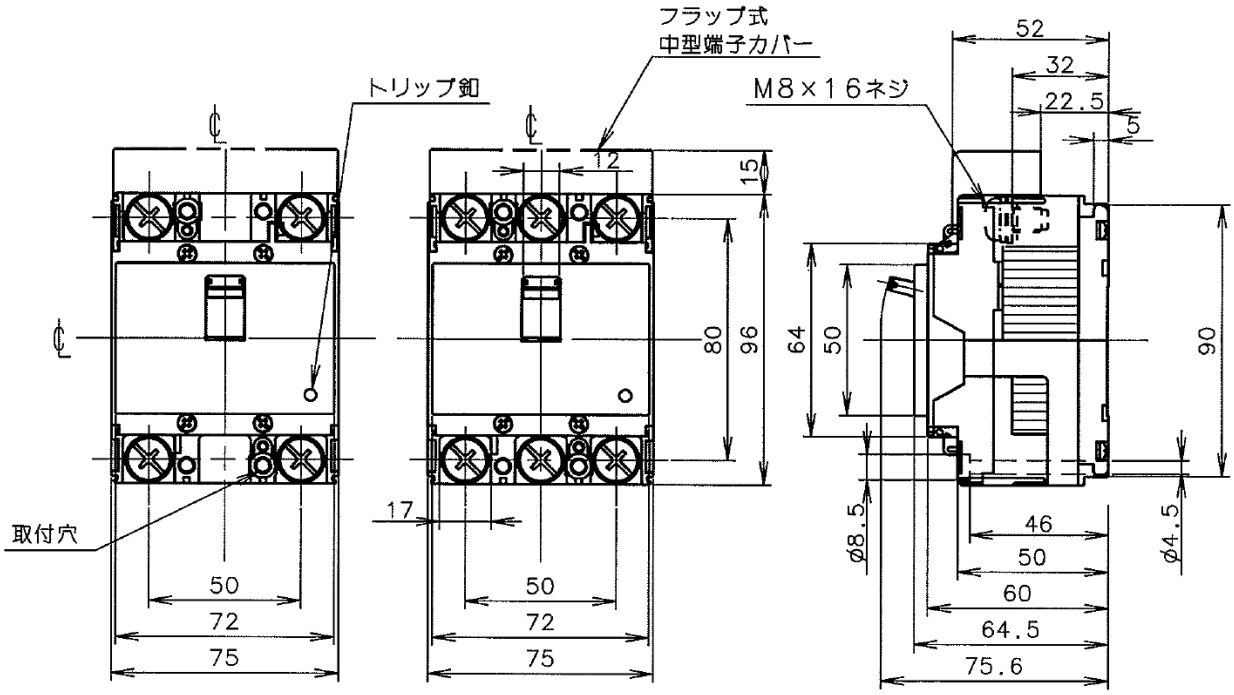

2P　　3P

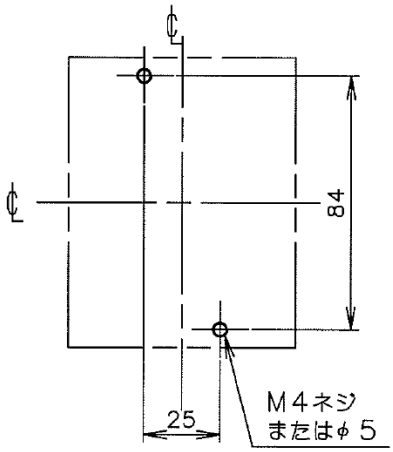

2P・3P

取付穴明寸法

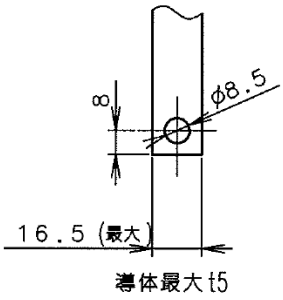

導体加工図

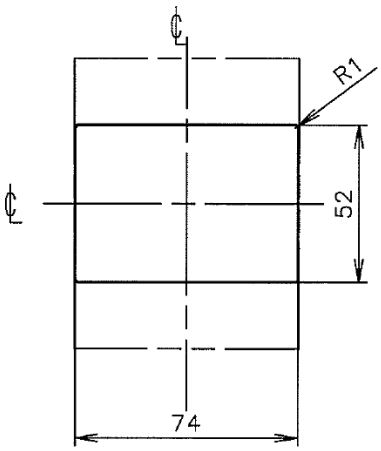

2P・3P

穴明寸法は、遮断器窓枠に対し、片側1.0の隙間をもたせた寸法です。

表板穴明寸法

パナソニック電工株式会社

※ブランドが混在することがありますが品質性能上の差はございません