漏電ブレーカ BKW－50S（AC415V 仕様）

商　品　図　面

BKW－50S（ACV415V 仕様）

No.　1

全　4

1．品番・定格

極数	品番	定格電流	定格感度電流	定格不動作電流	製品重量
3P	BKW 33214SK	3A	15 mA	7.5 mA	0.5kg
	BKW 33314SK		30 mA	15 mA	
	BKW 35214SK	5A	15 mA	7.5 mA	
	BKW 35314SK		30 mA	15 mA	
	BKW 310214SK	10A	15 mA	7.5 mA	
	BKW 310314SK		30 mA	15 mA	
	BKW 315214SK	15 A	15 mA	7.5 mA	
	BKW 315314SK		30 mA	15 mA	
	BKW 315914SK		100/200/500mA	50/100/250mA	
	BKW 320214SK	20 A	15 mA	7.5 mA	
	BKW 320314SK		30 mA	15 mA	
	BKW 320914SK		100/200/500mA	50/100/250mA	
	BKW 330214SK	30 A	15 mA	7.5 mA	
	BKW 330314SK		30 mA	15 mA	
	BKW 330914SK		100/200/500mA	50/100/250mA	
	BKW 34034SK	40 A	30 mA	15 mA	
	BKW 34094SK		100/200/500mA	50/100/250mA	
	BKW 35034SK	50 A	30 mA	15 mA	
	BKW 35094SK		100/200/500mA	50/100/250mA	

・定格電圧　　：3φ3W　50／60Hz
　　AC200－415V両用（使用可能電圧範囲　AC160～484V）
・漏電動作時間　：0．1秒以内（高速型）
・定格遮断容量　：Icu10kA／AC200V　Icu2．5kA／AC415V

	様	制定日		2008年　6月　16日					
△1	2008/10/01　ブランド変更のため	部長	矢野	課長	大芦	検印	大芦	作成	大竹
△									
△									
△		パナソニック電工株式会社							

※ブランドが混在することがありますが品質性能上の差はございません

2. 図面

□表面形

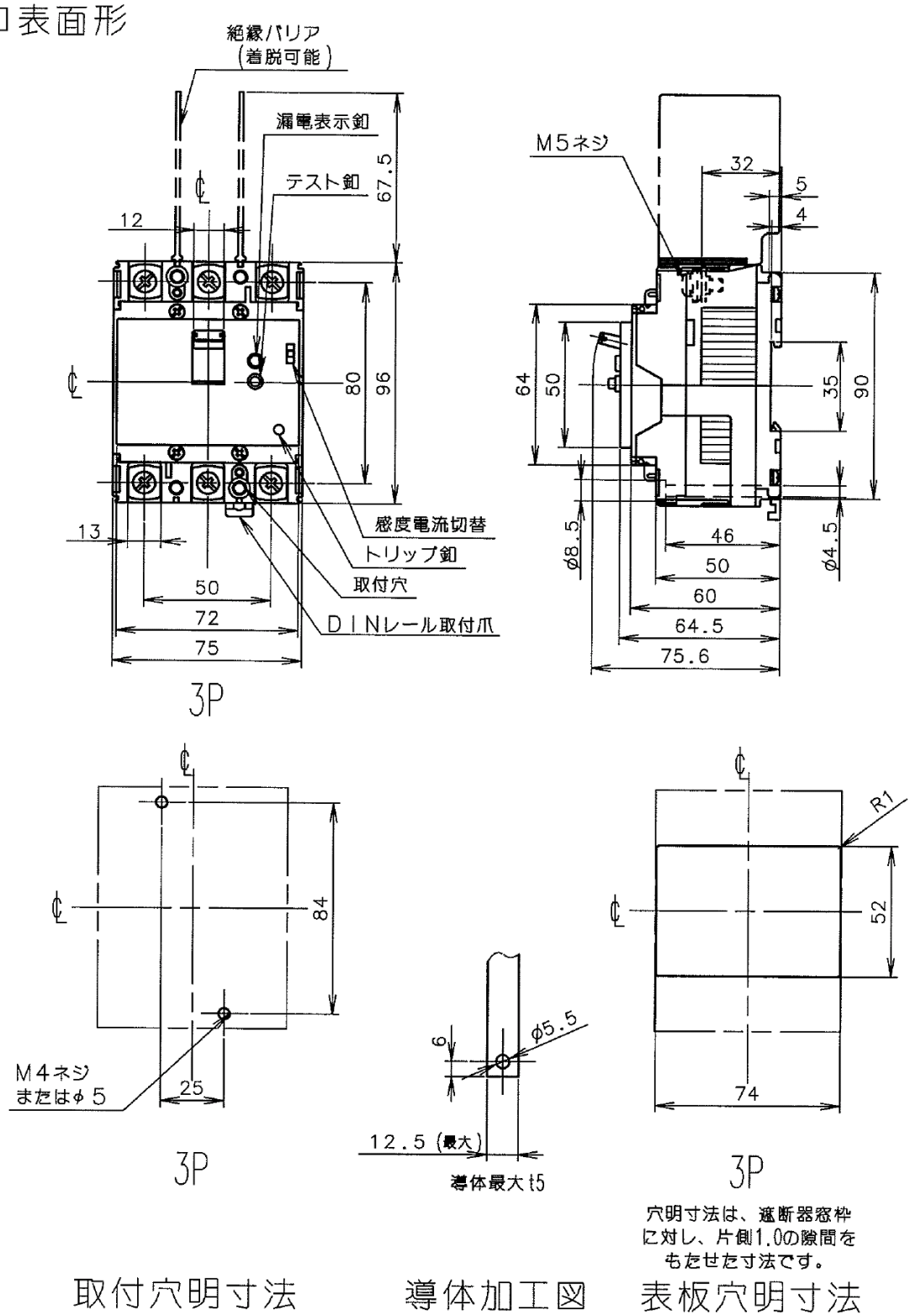

取付穴明寸法　　導体加工図　　表板穴明寸法

※ブランドが混在することがありますが品質性能上の差はございません

漏電ブレーカ BKW－50S（AC415V 仕様） 商　品　図　面	BKW－50S（ACV415V 仕様） No.　3 全　4

□裏面形

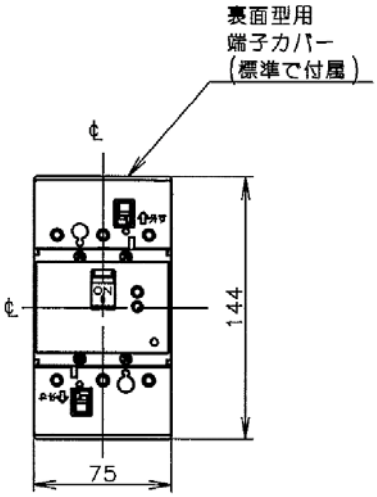

3P

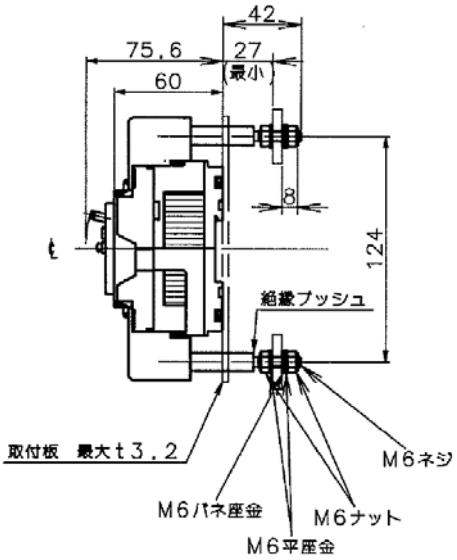

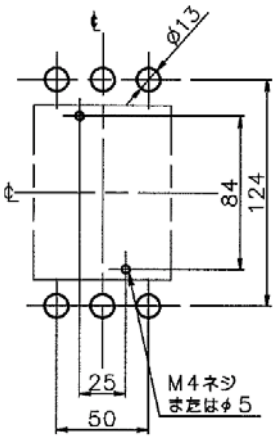

3P
穴明寸法

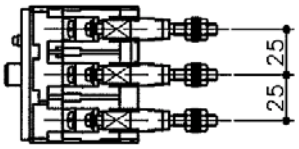

□標準締め付けトルク

○裏面形導体接続部　　：1．6～2．4N・m
○裏面形スタッド取付部：1．6～2．0N・m

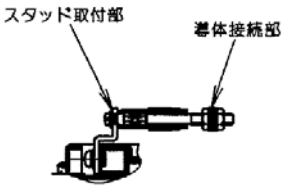

パナソニック電工株式会社

※ブランドが混在することがありますが品質性能上の差はございません

漏電ブレーカ BKW－50S（AC415V 仕様） 商　品　図　面	BKW－50S（ACV415V 仕様） No.　3 全　4

□埋込形

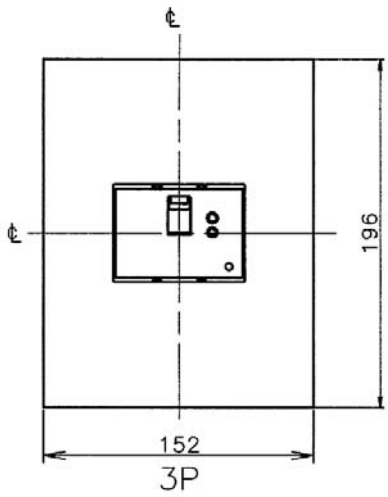

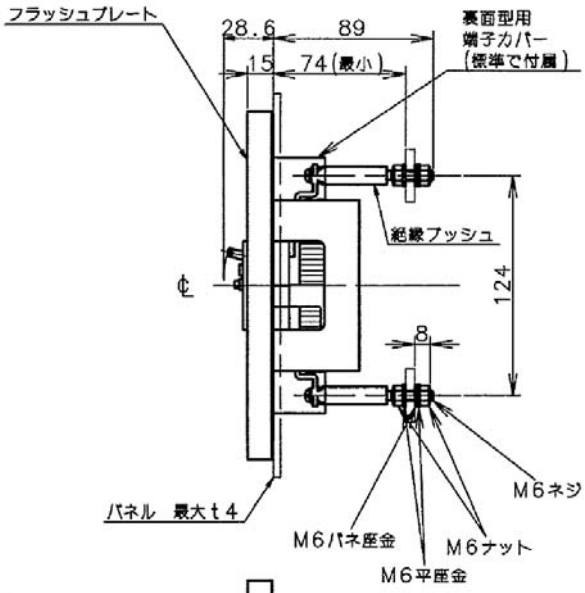

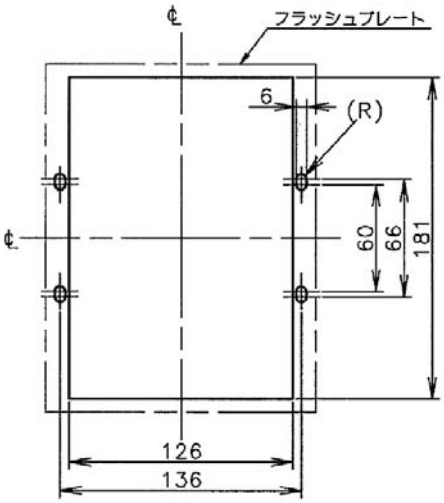

穴明寸法

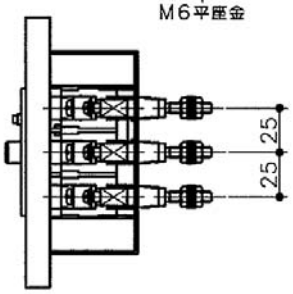

□標準締め付けトルク

○裏面形導体接続部　　：1．6～2．4N・m

○裏面形スタッド取付部：1．6～2．0N・m

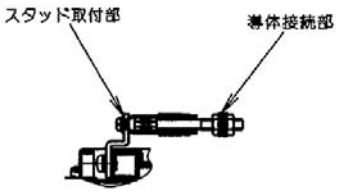

パナソニック電工株式会社

※ブランドが混在することがありますが品質性能上の差はございません