漏電ブレーカ BKW－60

商　品　図　面

BKW－60

No.　1

全　4

1．品番・定格

極数	品番	定格電流	定格感度電流	定格不動作電流	製品重量
2P	BKW 21522	15A	15 mA	7.5 mA	0.4kg
	BKW 21532		30 mA	15 mA	
	BKW 22022	20A	15 mA	7.5 mA	
	BKW 22032		30 mA	15 mA	
	BKW 23022	30A	15 mA	7.5 mA	
	BKW 23032		30 mA	15 mA	
	BKW 24031	40A	30 mA	15 mA	
	BKW 24041		100 mA	50 mA	
	BKW 25031	50A	30 mA	15 mA	
	BKW 25041		100 mA	50 mA	
	BKW 2603	60A	30 mA	15 mA	
	BKW 2604		100 mA	50 mA	
3P	BKW 31522	15A	15 mA	7.5 mA	0.5kg
	BKW 31532		30 mA	15 mA	
	BKW 32022	20A	15 mA	7.5 mA	
	BKW 32032		30 mA	15 mA	
	BKW 33022	30A	15 mA	7.5 mA	
	BKW 33032		30 mA	15 mA	
	BKW 34031	40A	30 mA	15 mA	
	BKW 34041		100 mA	50 mA	
	BKW 35031	50A	30 mA	15 mA	
	BKW 35041		100 mA	50 mA	
	BKW 3603	60A	30 mA	15 mA	
	BKW 3604		100 mA	50 mA	

・定格電圧　　:1φ2W　50／60Hz(2P)　3φ3W　50／60Hz(3P)
　　AC100－200V両用（使用可能電圧範囲　AC80～242V）
・漏電動作時間　:0．1秒以内（高速型）
・定格遮断容量　:Icu5kA／AC100V　Icu5kA／AC200V

（裏面形は“B”、埋込形は“FP”が品番末尾に追加されます）

	様	制定日		2008年　4月　1日					
△1	2008/10/01　ブランド変更のため	部長	矢野	課長	大井	検印	大井	作成	大竹
△									
△									
△		パナソニック電工株式会社							

※ブランドが混在することがありますが品質性能上の差はございません

2. 図面

□表面形

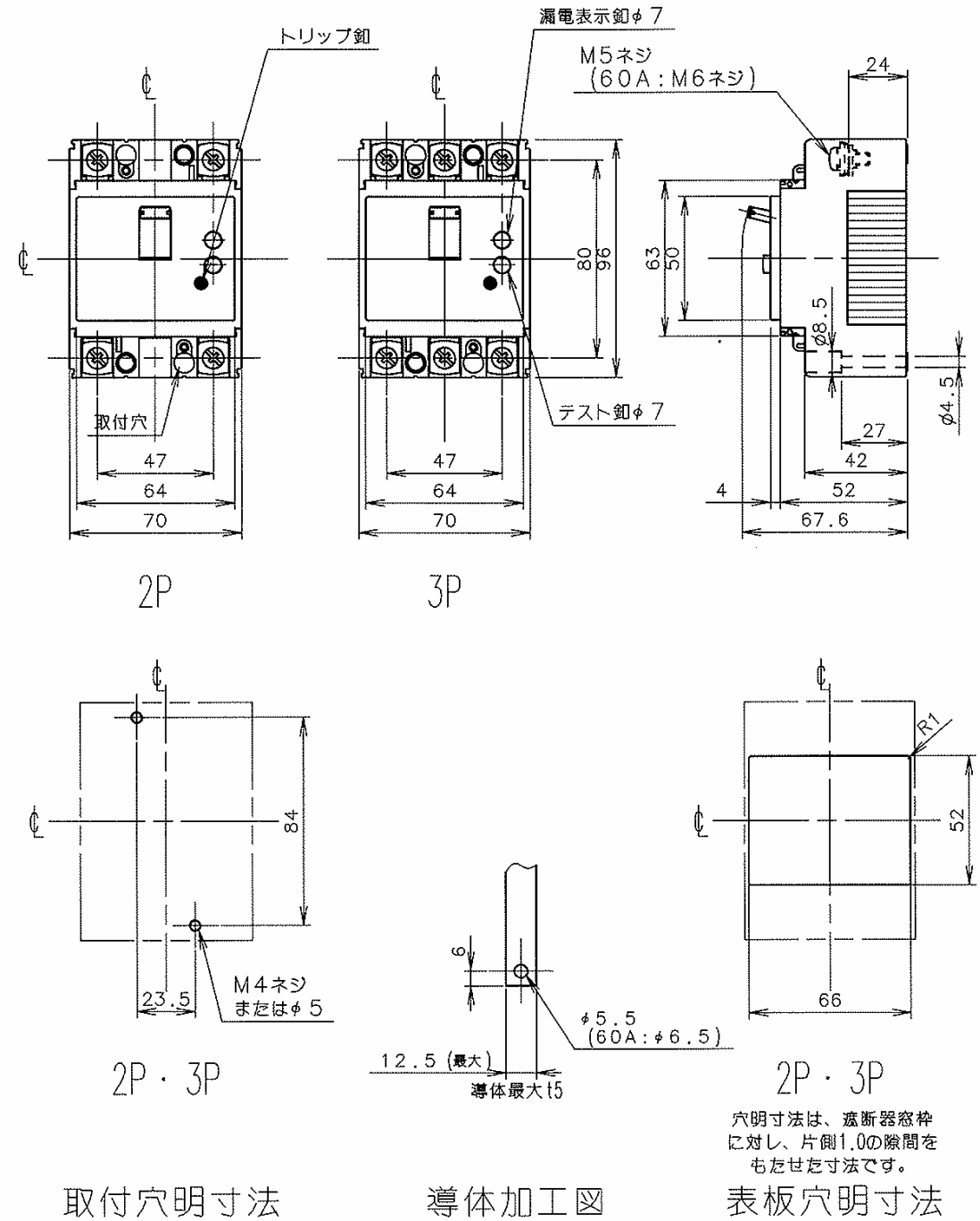

※ブランドが混在することがありますが品質性能上の差はございません

□裏面形

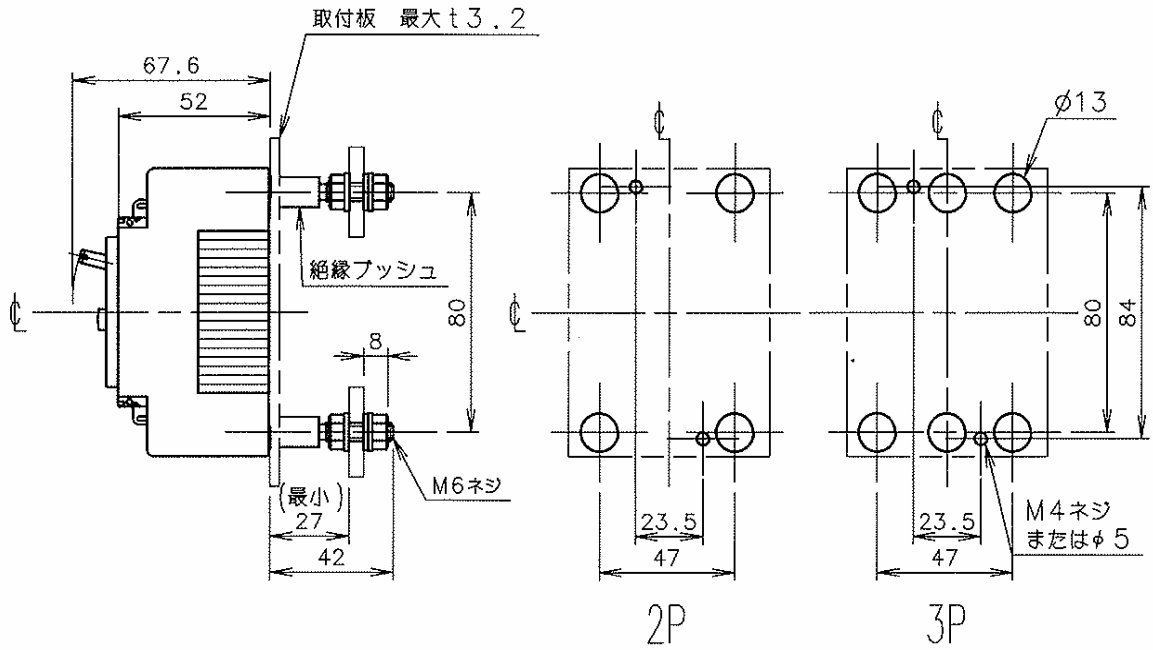

穴明寸法

□標準締め付けトルク

○裏面形導体接続部　　：1.6～2.4N・m

○裏面形スタッド取付部：1.3～1.7N・m

※ブランドが混在することがありますが品質性能上の差はございません

漏電ブレーカ BKW－60 商　品　図　面	BKW－60 No. 4 全 4

□埋込形

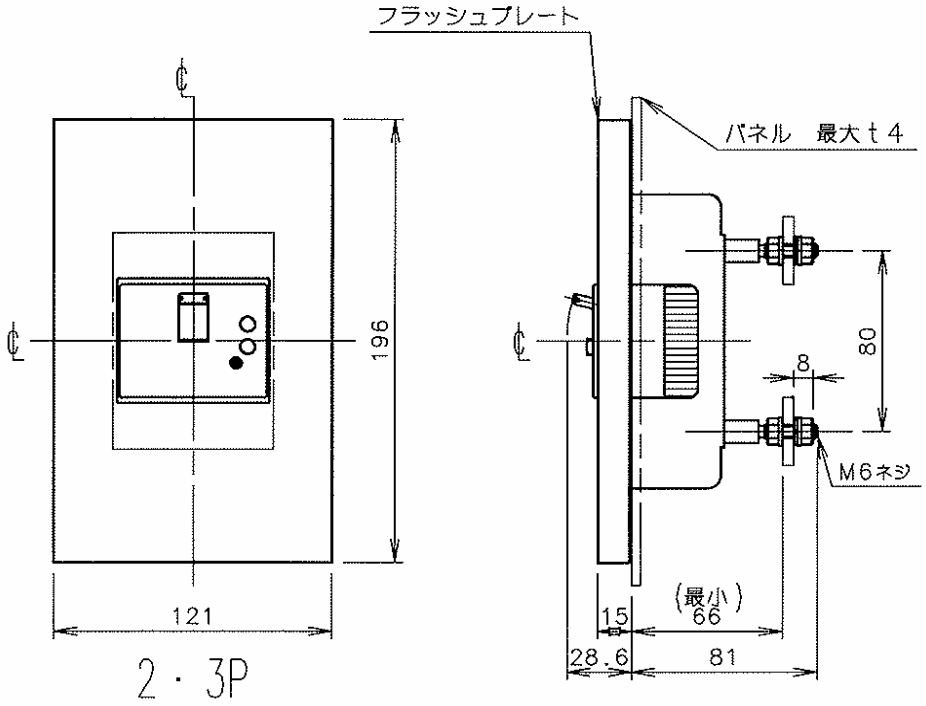

2・3P

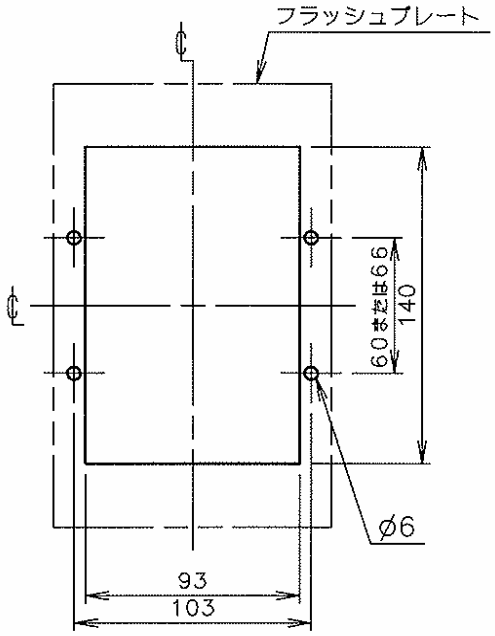

2・3P
取付穴明寸法

□埋込形

○裏面形導体接続部：
１．６～２．４N・m

○裏面形スタッド取付部：
１．３～１．７N・m

パナソニック電工株式会社

※ブランドが混在することがありますが品質性能上の差はございません