漏電ブレーカ BKW－50S

商　品　図　面

BKW－50S

No.　1

全　4

1．品番・定格

極数	品番	定格電流	定格感度電流	定格不動作電流	製品重量
2P	BKW 21521SK	15A	15 mA	7.5 mA	0.4kg
	BKW 21531SK		30 mA	15 mA	
	BKW 21541SK		100mA	50 mA	
	BKW 22021SK	20A	15 mA	7.5 mA	
	BKW 22031SK		30 mA	15 mA	
	BKW 22041SK		100mA	50 mA	
	BKW 23021SK	30A	15 mA	7.5 mA	
	BKW 23031SK		30 mA	15 mA	
	BKW 23041SK		100mA	50 mA	
	BKW 2402SK	40A	15 mA	7.5 mA	
	BKW 2403SK		30 mA	15 mA	
	BKW 2404SK		100mA	50 mA	
	BKW 2502SK	50A	15 mA	7.5 mA	
	BKW 2503SK		30 mA	15 mA	
	BKW 2504SK		100mA	50 mA	
3P	BKW 31521SK	15A	15 mA	7.5 mA	0.5kg
	BKW 31531SK		30 mA	15 mA	
	BKW 31591SK		100/200/500mA	50/100/250mA	
	BKW 32021SK	20A	15 mA	7.5 mA	
	BKW 32031SK		30 mA	15 mA	
	BKW 32091SK		100/200/500mA	50/100/250mA	
	BKW 33021SK	30A	15 mA	7.5 mA	
	BKW 33031SK		30 mA	15 mA	
	BKW 33091SK		100/200/500mA	50/100/250mA	
	BKW 3402SK	40A	15 mA	7.5 mA	
	BKW 3403SK		30 mA	15 mA	
	BKW 3409SK		100/200/500mA	50/100/250mA	
	BKW 3502SK	50A	15 mA	7.5 mA	
	BKW 3503SK		30 mA	15 mA	
	BKW 3509SK		100/200/500mA	50/100/250mA	

・定格電圧　　：1φ2W　50／60Hz（2P）　3φ3W　50／60Hz（3P）
　　AC100－200V両用（使用可能電圧範囲　AC80～242V）
・漏電動作時間　：0．1秒以内（高速型）
・定格遮断容量　：Icu10kA／AC100V　Icu10kA／AC200V

（裏面形は“B”、埋込形は“FP”が品番末尾に追加されます）

	様	制定日		2008年　6月　16日					
△1	2008/10/01　ブランド変更のため	部長	矢野	課長	矢野	検印	矢野	作成	矢野
△									
△									
△		パナソニック電工株式会社							

※ブランドが混在することがありますが品質性能上の差はございません

2. 図面

□表面形

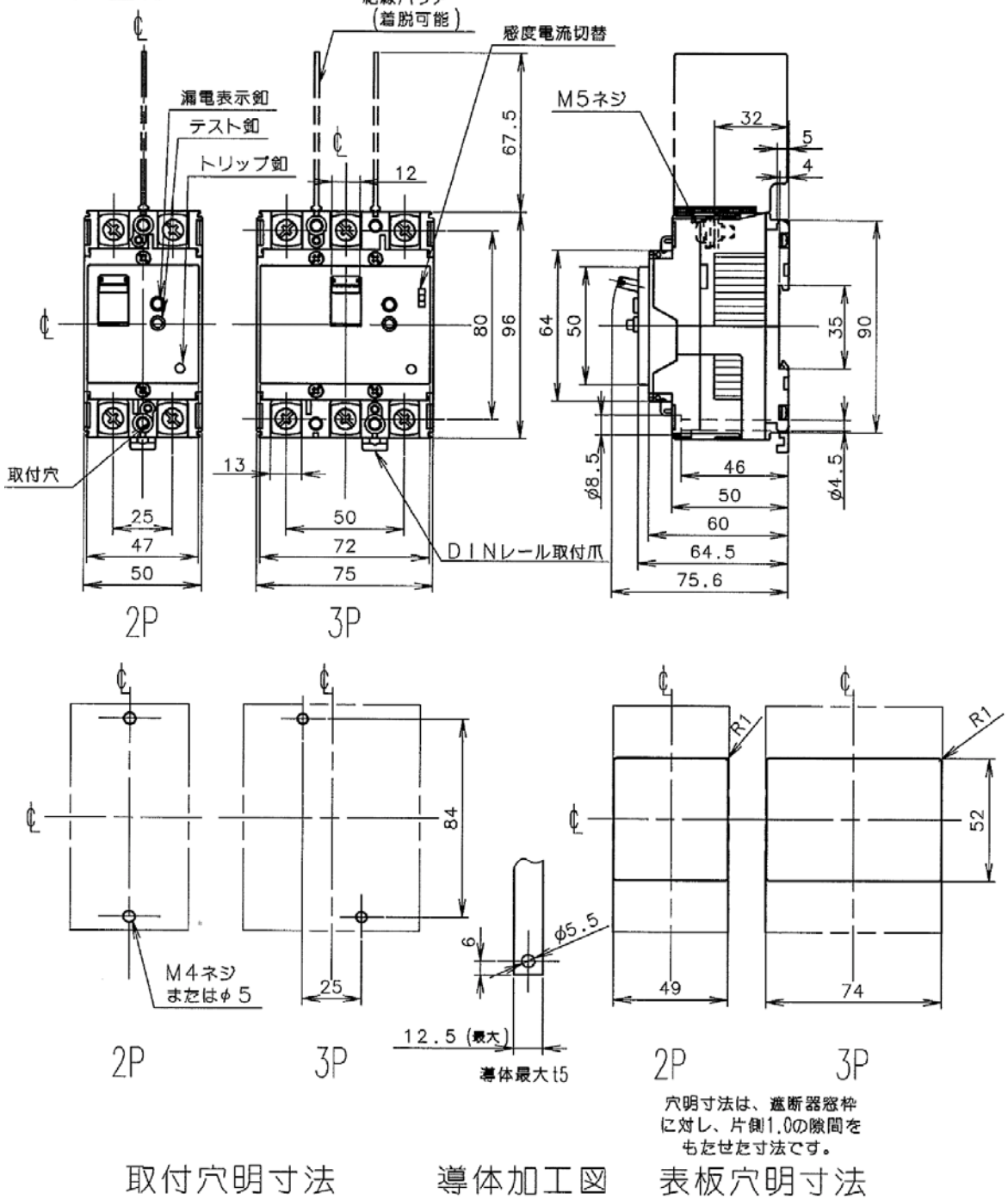

※ブランドが混在することがありますが品質性能上の差はございません

漏電ブレーカ BKW－50S 商　品　図　面	BKW－50S No.　3 全　4

□裏面形

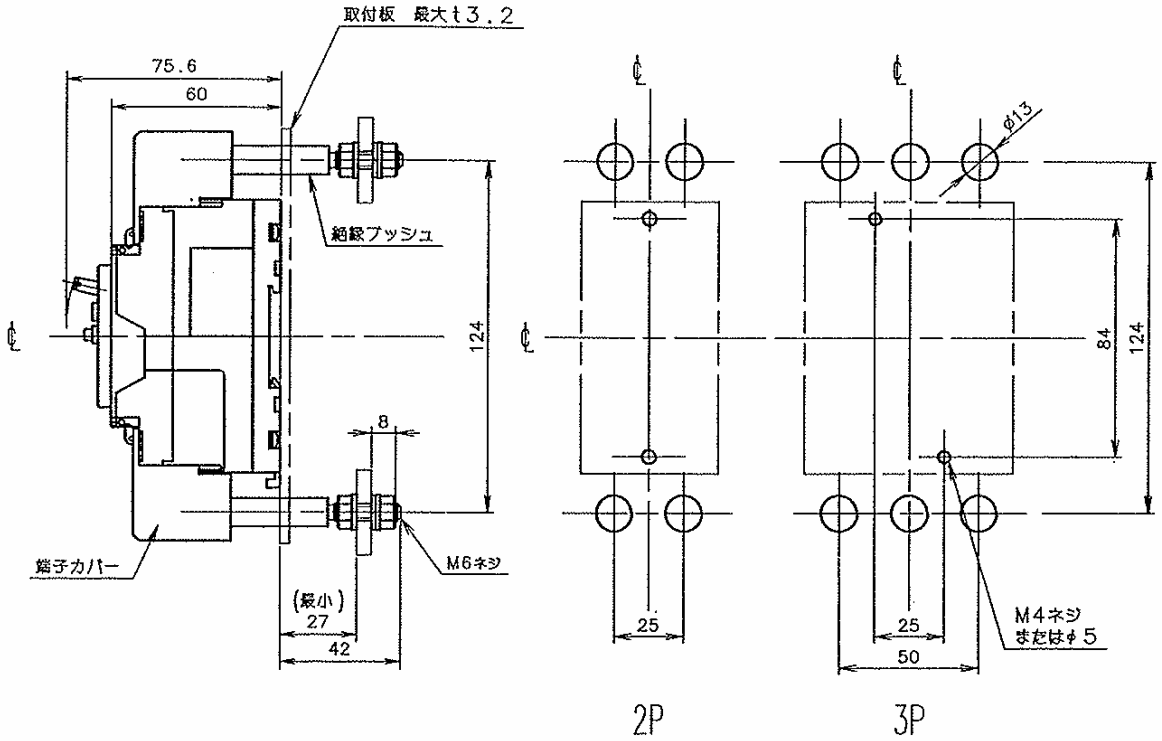

穴明寸法

□標準締め付けトルク

○裏面形導体接続部：1.6～2.4N・m
○裏面形スタッド取り付け部：1.3～1.7N・m

パナソニック電工株式会社

※ブランドが混在することがありますが品質性能上の差はございません

漏電ブレーカ BKW－50S 商　品　図　面	BKW－50S No. 4 全 4

□埋込型

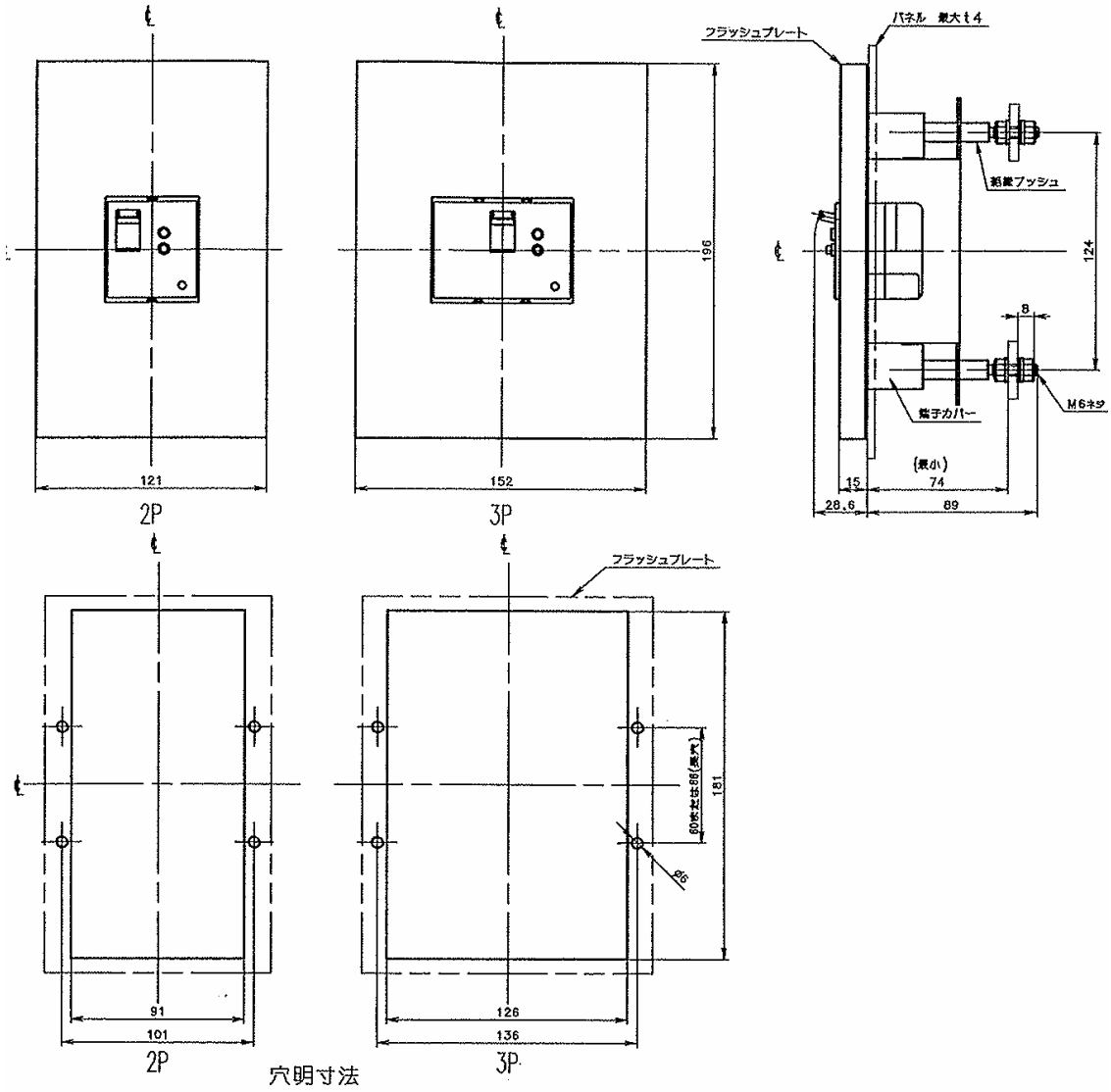

□標準締め付けトルク

○裏面形導体接続部：1.6～2.4N・m
○裏面形スタッド取り付け部：1.3～1.7N・m

※ブランドが混在することがありますが品質性能上の差はございません