〔モータ保護用〕

# 漏電ブレーカ BKW－30CM

# 商　品　図　面

BKW－30CM

No.　1

全　4

## 1. 品番・定格

| 極数 | 品番 | 定格電流 | 定格感度電流 | 定格不動作電流 | 適用電動機容量 | 製品重量 |
|---|---|---|---|---|---|---|
| 2P | BKW 223CMK | 2A | 30mA | 15mA | 200V　0.1 kW相当 | 0.4kg |
| | BKW 20323CMK | 3.2A | | | 200V　0.2 kW相当 | |
| | BKW 243CMK | 4A | | | 100V　0.1 kW相当 | |
| | BKW 253CMK | 5A | | | 200V　0.4 kW相当 | |
| | BKW 20633CMK | 6.3A | | | 100V　0.2kW相当 | |
| | BKW 283CMK | 8A | | | 200V　0.75 kW相当 | |
| | BKW 2103CMK | 10A | | | 100V　0.4 kW相当 | |
| | BKW 2163CMK | 16A | | | 100V　0.75 kW相当 | |
| 3P | BKW 30083CMK | 0.8A | | | 200V　0.1 kW相当 | 0.5kg |
| | BKW 30143CMK | 1.4A | | | 200V　0.2 kW相当 | |
| | BKW 30253CMK | 2.5A | | | 200V　0.4 kW相当 | |
| | BKW 343CMK | 4A | | | 200V　0.75 kW相当 | |
| | BKW 30553CMK | 5.5A | | | 200V　1.0 kW相当 | |
| | BKW 30713CMK | 7.1A | | | 200V　1.5 kW相当 | |
| | BKW 393CMK | 9A | | | 200V　1.9 kW相当 | |
| | BKW 3103CMK | 10A | | | 200V　2.2kW相当 | |
| | BKW 3163CMK | 16A | | | 200V　3.7 kW相当 | |
| | BKW 3253CMK | 25A | | | 200V　5.5 kW相当 | |
| | BKW 3323CMK | 32A | | | 200V　7.5 kW相当 | |

・定格電圧　　:1φ2W　50／60Hz(2P)　3φ3W　50／60Hz(3P)
　　AC100－200V両用（使用可能電圧範囲　AC80～242V）
・漏電動作時間　　:0．1秒以内（高速型）
・定格遮断容量　　:Icu2．5kA／AC100V　Icu2．5kA／AC200V

| | | | | | | | | | |
|---|---|---|---|---|---|---|---|---|---|
| | 様 | 制定日 | | 2008年　6月　1日 | | | | | |
| △1 | 2008/10/01　ブランド変更のため | 部長 | 矢野 | 課長 | 大野 | 検印 | 大野 | 作成 | 大竹 |
| △ | | | | | | | | | |
| △ | | | | | | | | | |
| △ | | パナソニック電工株式会社 | | | | | | | |

※ブランドが混在することがありますが品質性能上の差はございません

〔モータ保護用〕

# 漏電ブレーカ BKW－30CM

## 商　品　図　面

| | |
|---|---|
| BKW－30CM | |
| No. | 2 |
| 全 | 4 |

2. 図面

□表面形

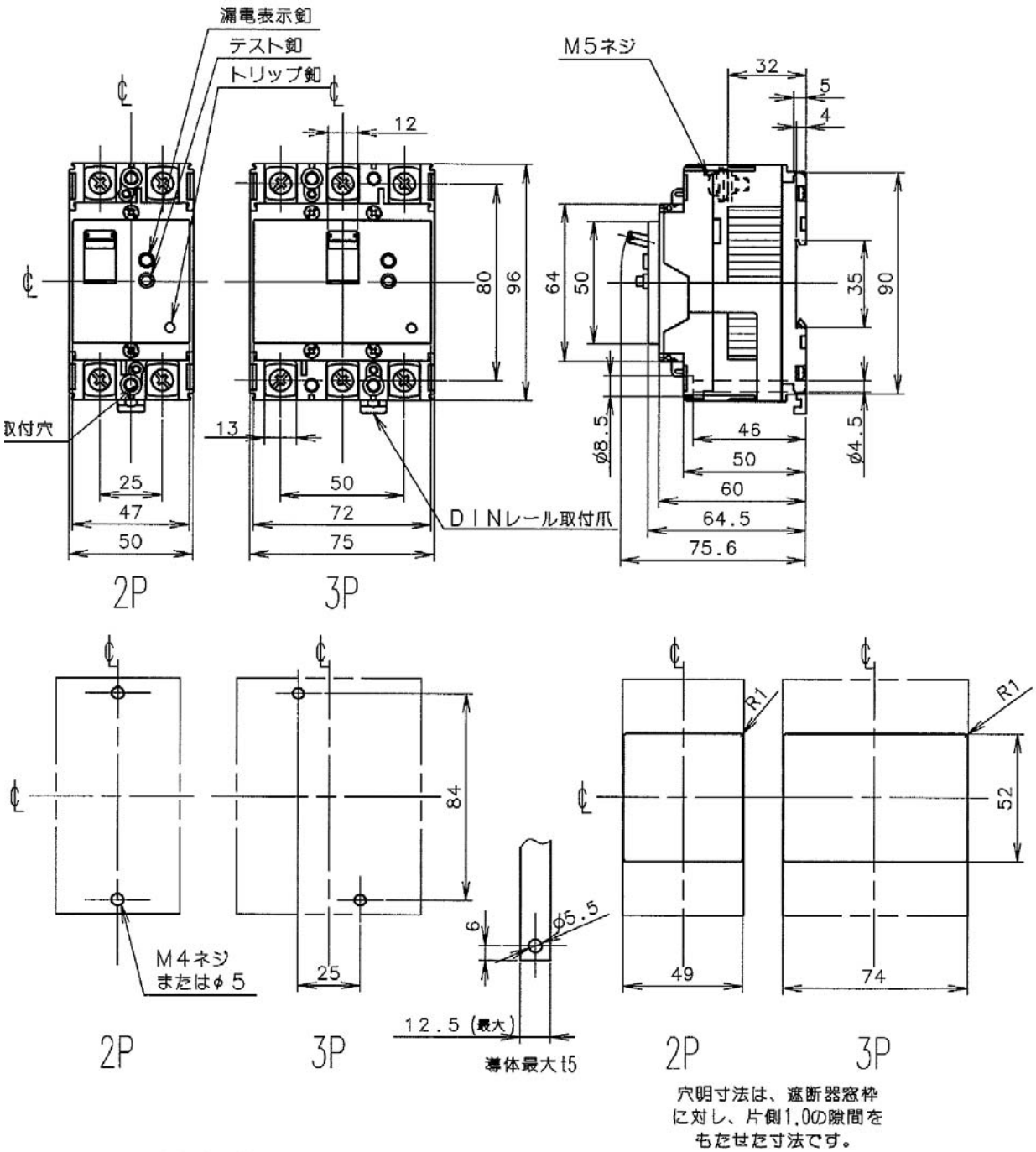


パナソニック電工株式会社

※ブランドが混在することがありますが品質性能上の差はございません

〔モータ保護用〕

# 漏電ブレーカ BKW－30CM

## 商　品　図　面

| BKW－30CM |
|---|
| No.　3 |
| 全　4 |

## □裏面形

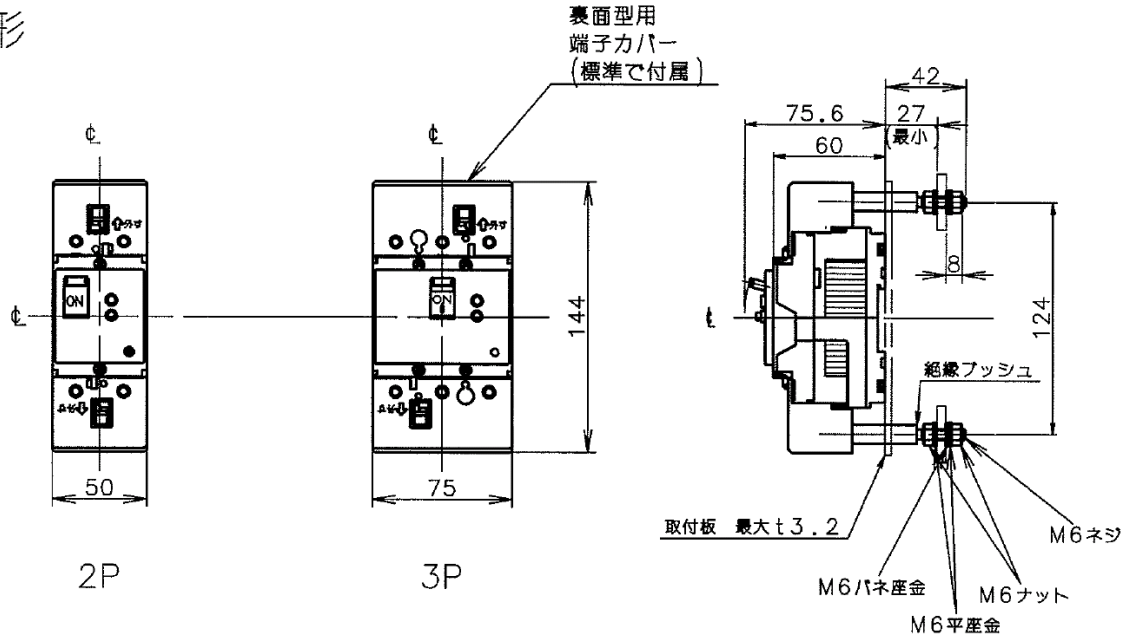


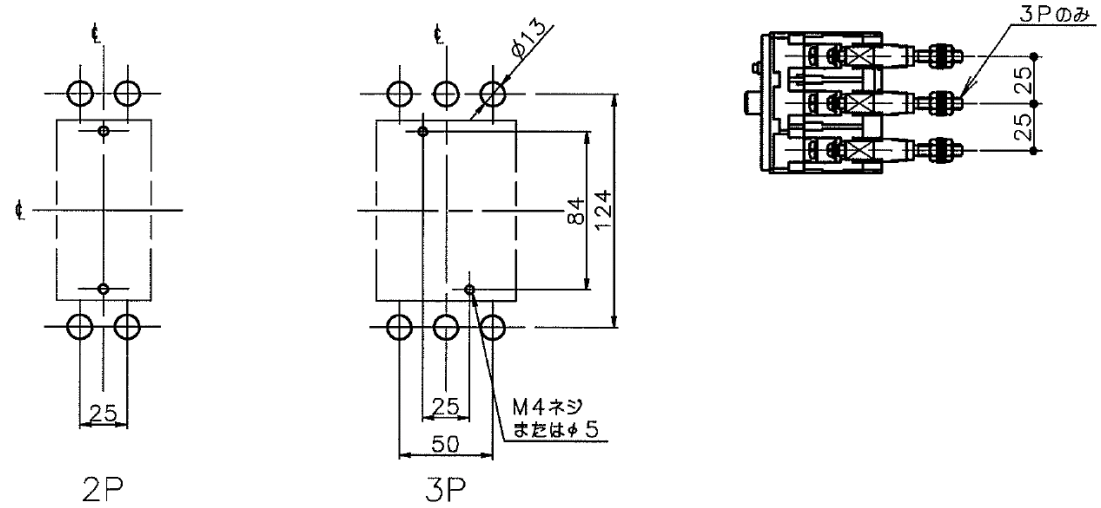


穴明寸法

## □標準締め付けトルク

○裏面形導体接続部　　：1．6～2．4N・m

○裏面形スタッド取付部：1．6～2．0N・m

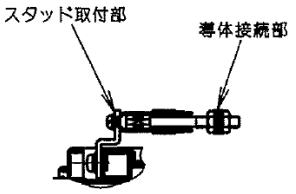


パナソニック電工株式会社

※ブランドが混在することがありますが品質性能上の差はございません

〔モータ保護用〕

# 漏電ブレーカ BKW－30CM

## 商　品　図　面

| | |
|---|---|
| BKW－30CM | |
| No. | 4 |
| 全 | 4 |

## □埋込形

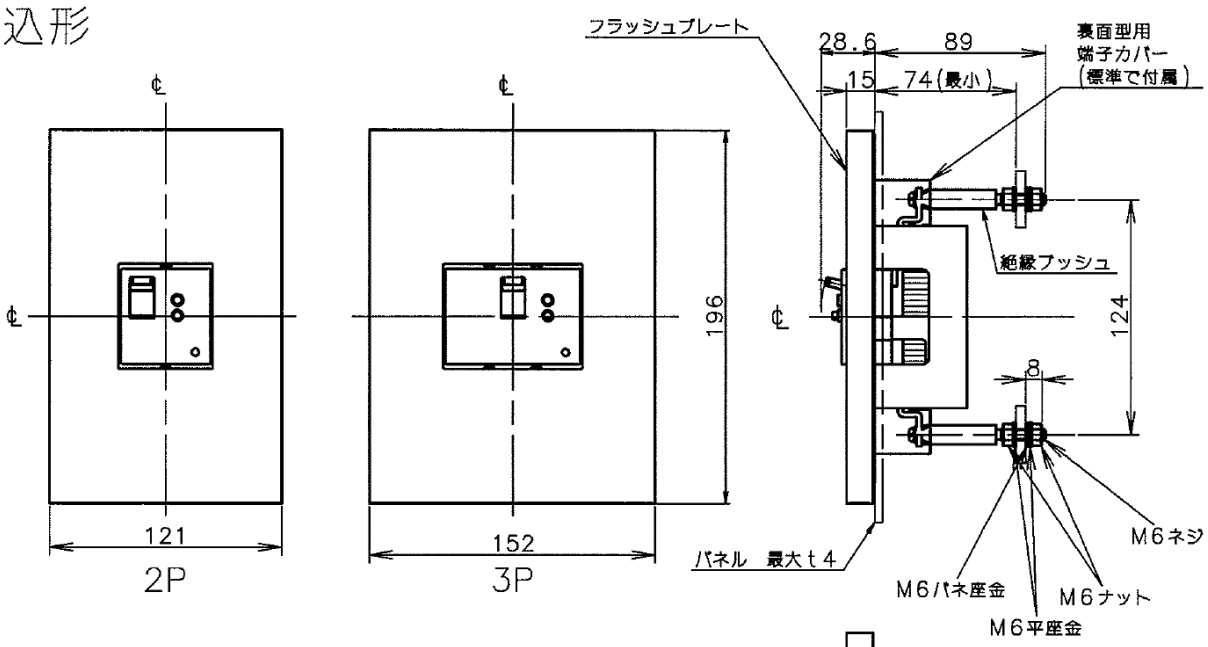


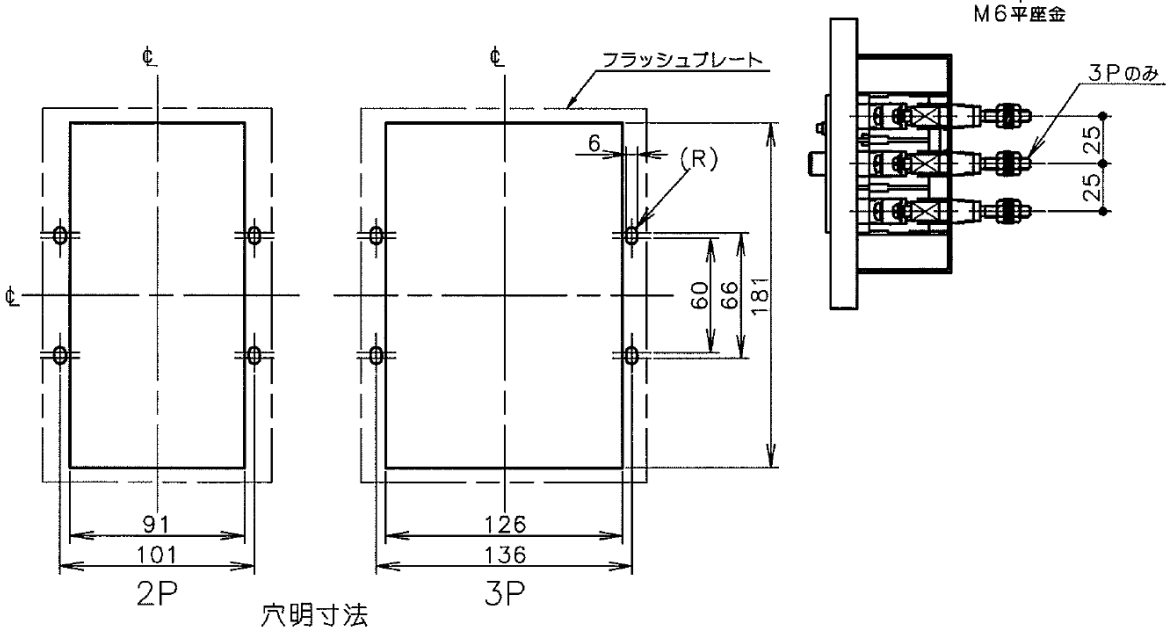


## □標準締め付けトルク

○裏面形導体接続部　　：1．6～2．4N・m

○裏面形スタッド取付部：1．6～2．0N・m

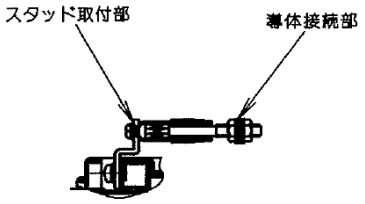


パナソニック電工株式会社

※ブランドが混在することがありますが品質性能上の差はございません