漏電ブレーカ BKW－30C

商　品　図　面

BKW－30C

No.　1

全　4

1．品番・定格

極数	品番	定格電流	定格感度電流	定格不動作電流	製品重量
2P	BKW 252CK	5A	15 mA	7.5 mA	0.3kg
	BKW 253CK		30 mA	15 mA	
	BKW 2102CK	10A	15 mA	7.5 mA	
	BKW 2103CK		30 mA	15 mA	
	BKW 2152CK	15A	15 mA	7.5 mA	
	BKW 2153CK		30 mA	15 mA	
	BKW 2202CK	20A	15 mA	7.5 mA	
	BKW 2203CK		30 mA	15 mA	
	BKW 2302CK	30A	15 mA	7.5 mA	
	BKW 2303CK		30 mA	15 mA	
3P	BKW 352CK	5A	15 mA	7.5 mA	0.4kg
	BKW 353CK		30 mA	15 mA	
	BKW 354CK		100 mA	50 mA	
	BKW 3102CK	10A	15 mA	7.5 mA	
	BKW 3103CK		30 mA	15 mA	
	BKW 3104CK		100 mA	50 mA	
	BKW 3152CK	15A	15 mA	7.5 mA	
	BKW 3153CK		30 mA	15 mA	
	BKW 3154CK		100 mA	50 mA	
	BKW 3202CK	20A	15 mA	7.5 mA	
	BKW 3203CK		30 mA	15 mA	
	BKW 3204CK		100 mA	50 mA	
	BKW 3302CK	30A	15 mA	7.5 mA	
	BKW 3303CK		30 mA	15 mA	
	BKW 3304CK		100 mA	50 mA	

・定格電圧　　：1φ2W　50／60Hz(2P)、　3φ3W　50／60Hz(3P)
　　AC100－200V両用（使用可能電圧範囲　AC80～242V）
・漏電動作時間　：0．1秒以内（高速型）
・定格遮断容量　：Icu2．5kA／AC100V　Icu2．5kA／AC200V

（裏面形は“B”、埋込形は“FP”が品番末尾に追加されます）

様	制定日	2008年　6月　16日
△1 2008/10/01　ブランド変更のため	部長	課長 / 検印 / 作成
△		
△		
△	パナソニック電工株式会社	

※ブランドが混在することがありますが品質性能上の差はございません

漏電ブレーカ BKW－30C 商　品　図　面	BKW－30C No.　2 全　4

2. 図面

□表面形

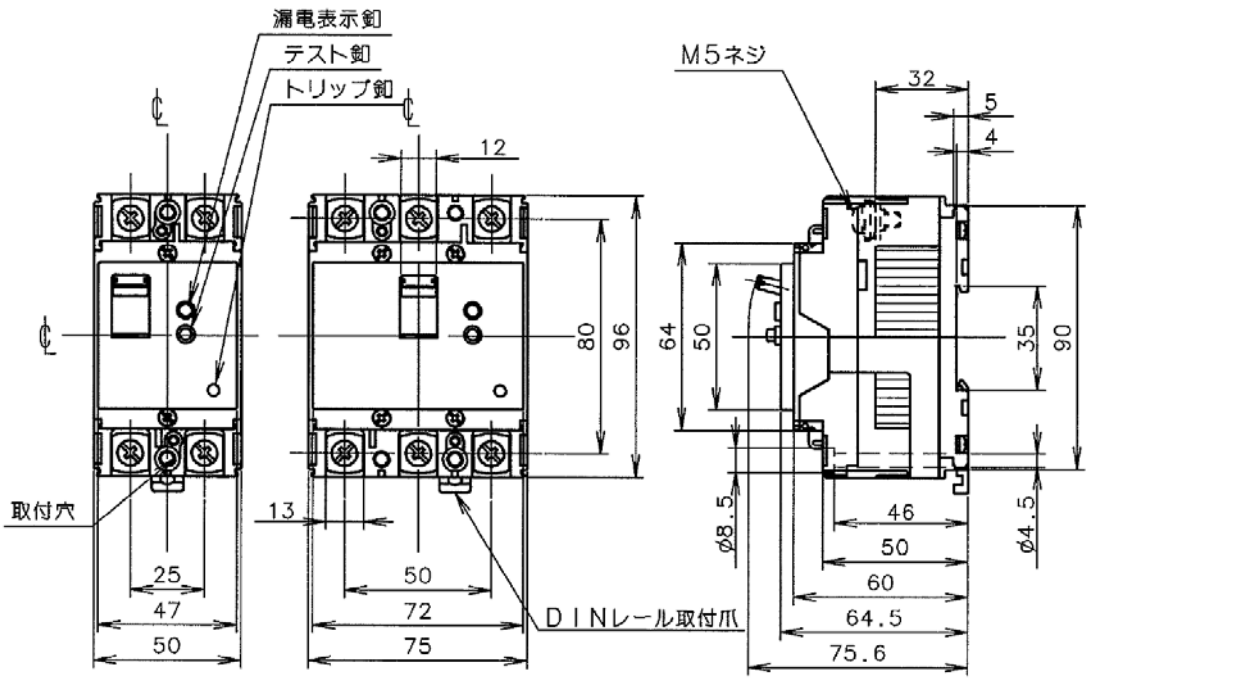

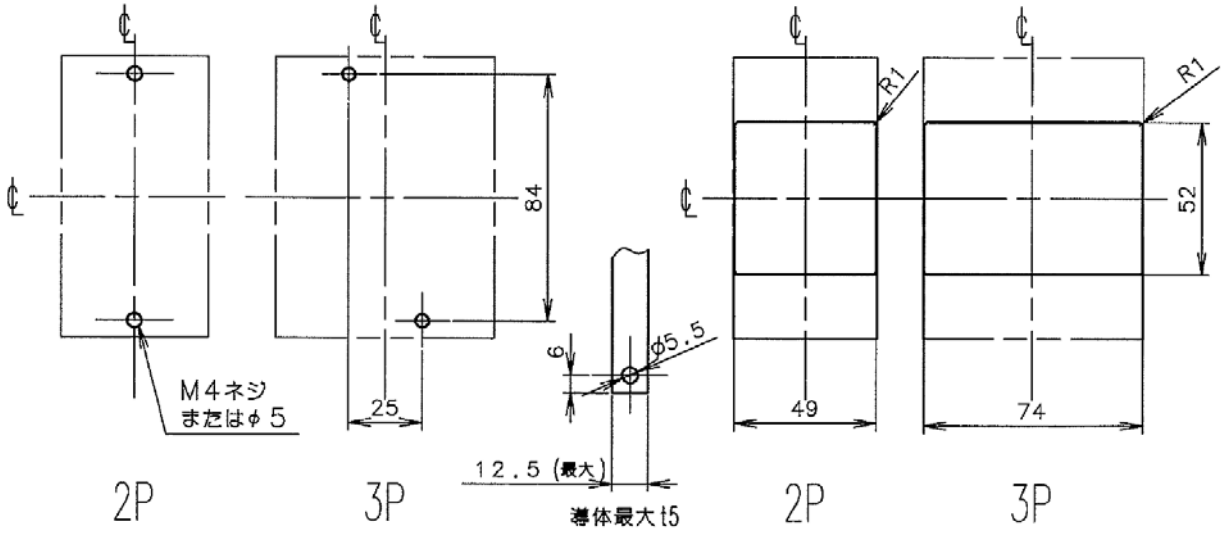

穴明寸法は、遮断器窓枠に対し、片側1.0の隙間をもたせた寸法です。

取付穴明寸法　　導体加工図　　表板穴明寸法

※ブランドが混在することがありますが品質性能上の差はございません

漏電ブレーカ BKW－30C 商　品　図　面	BKW－30C No.　3 全　4

□裏面形

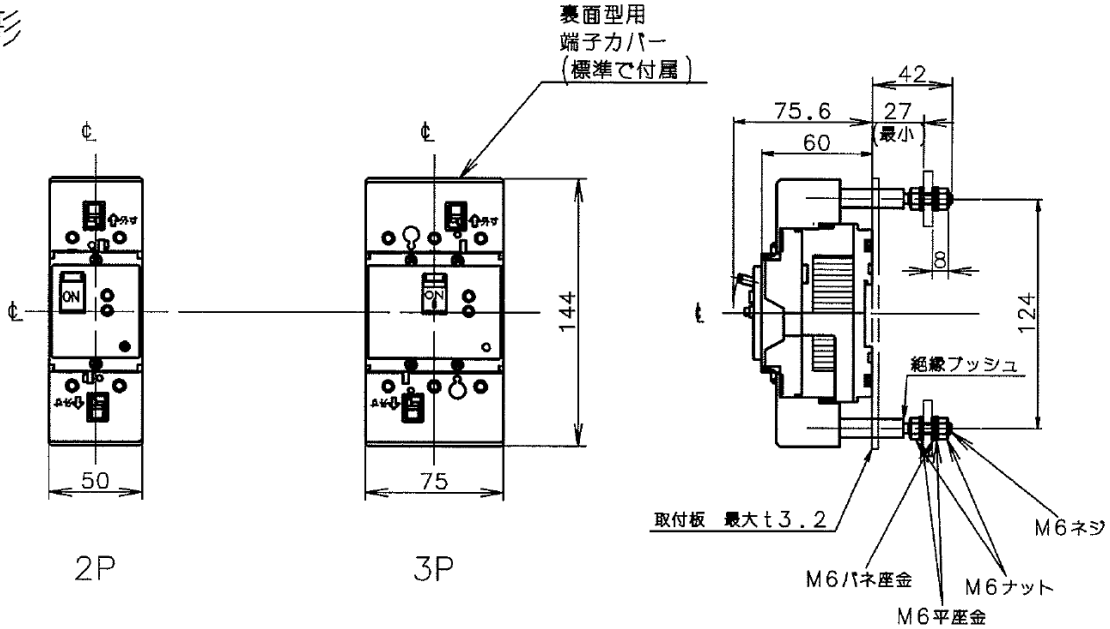

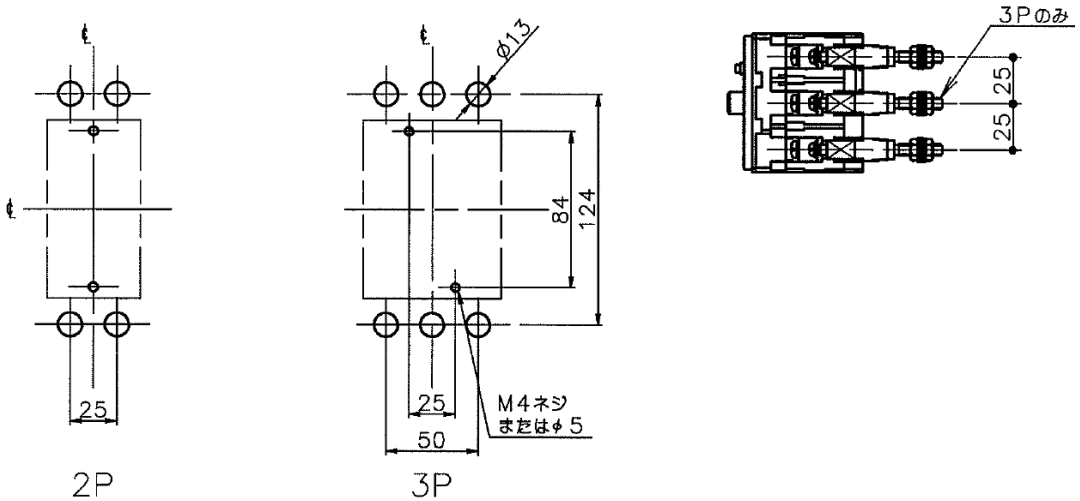

穴明寸法

□標準締め付けトルク

○裏面形導体接続部　　：1．6～2．4N・m

○裏面形スタッド取付部：1．6～2．0N・m

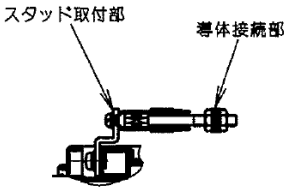

パナソニック電工株式会社

※ブランドが混在することがありますが品質性能上の差はございません

漏電ブレーカ BKW－30C 商　品　図　面	BKW－30C No.　4 全　4

□埋込形

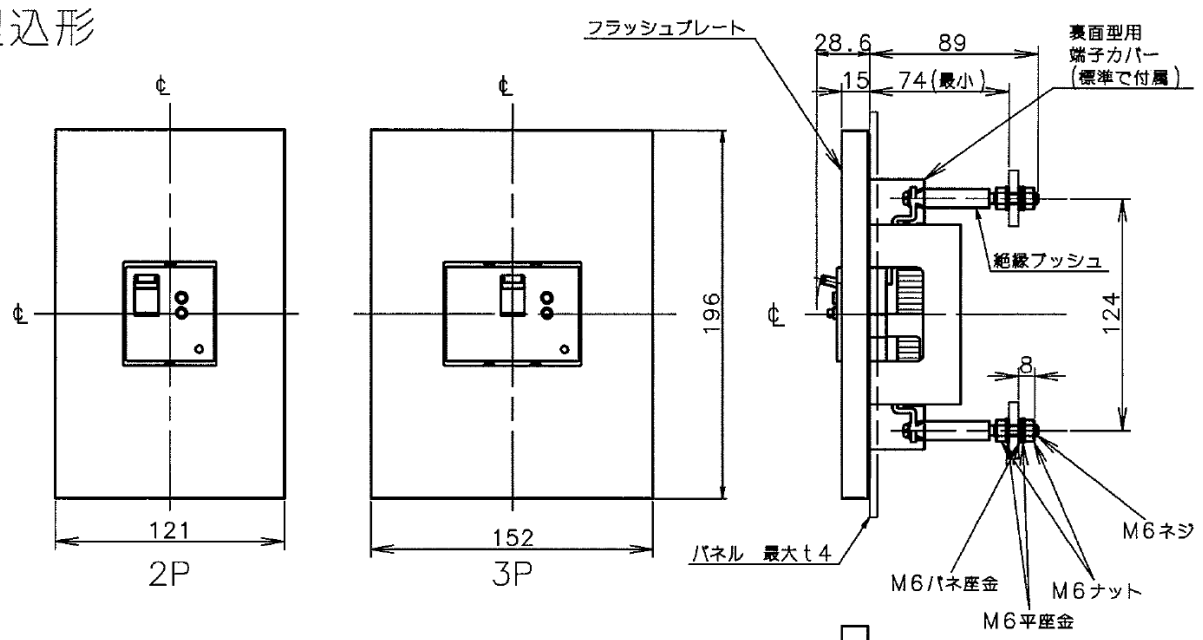

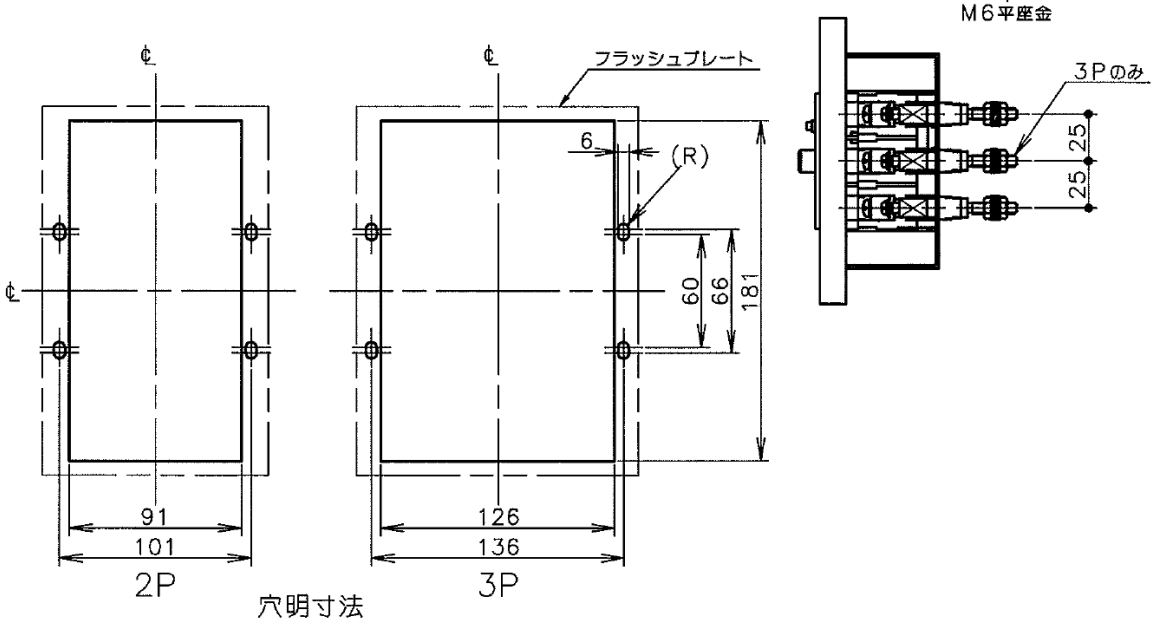

□標準締め付けトルク

○裏面形導体接続部　　：1．6～2．4N・m

○裏面形スタッド取付部：1．6～2．0N・m

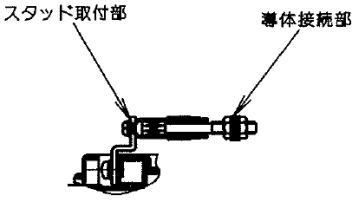

パナソニック電工株式会社

※ブランドが混在することがありますが品質性能上の差はございません