漏電ブレーカ BKW－100

商　品　仕　様　書

1. 商品名　：　漏電ブレーカ　BKW 型

2. 型式（保護目的）：　BKW－100（過負荷・短絡・漏電保護）

3. 品番・定格

極数	品番	定格電流	定格感度電流	定格不動作電流	製品重量
2P	BKW　26031K	60A	30 mA	15 mA	0.6kg
	BKW　26091K		100/200/500mA	50/100/250mA	
	BKW　2753K	75A	30 mA	15 mA	
	BKW　2759K		100/200/500mA	50/100/250mA	
	BKW　21003K	100A	30 mA	15 mA	
	BKW　21009K		100/200/500mA	50/100/250mA	
3P	BKW　36031K	60A	30 mA	15 mA	
	BKW　36091K		100/200/500mA	50/100/250mA	
	BKW　3753K	75A	30 mA	15 mA	
	BKW　3759K		100/200/500mA	50/100/250mA	
	BKW　31003K	100A	30 mA	15 mA	
	BKW　31009K		100/200/500mA	50/100/250mA	

・定格電圧　：1φ2W　50／60HZ（2P）　3φ3W　50／60Hz（3P）
AC100－200V両用　（使用可能電圧範囲　AC80～242V）
・漏電動作時間　：0．1秒以内（高速型）
・定格遮断容量　：Icu25kA／AC100V　Icu25kA／AC200V

（裏面形は“B”、埋込形は“FP”が品番末尾に追加されます）

4. 適用規格

・電気用品安全法

・日本工業規格　JIS　C　8201-2-2　付属書2（JIS　Q1000 に基づく自己適合宣言）

5. 構造

（1）操作機構

・トリップフリー（引き外し自由）型の速入速断機構。

・トリップ時にはハンドルが中立し、再投入にはリセット操作を要する。

（2）過電流引き外し方式

・完全電磁式（2素子／2P、3素子／3P）

	様	制定日		2008年　6月　16日					
△1	2008/10/01　ブランド変更のため	部長	矢野	課長	矢野	検印	矢野	作成	矢野
△									
△									
△		パナソニック電工株式会社							

※ブランドが混在することがありますが品質性能上の差はございません

（3）漏電検出方式

・増幅式（衝撃波不動作型）、漏電動作時には黄色表示ボタンが突出する。

（4）端子

・圧着端子、バーが接続可能なM8なべ小ネジ

・適合圧着端子（ニチフ製）：R2－8　R5．5－8　R8－8　R14－8　R22－8
R38－8S　CB60－8

・標準締付トルク　：5．0～7．0N・m

（5）絶縁距離（mm 以上）

・遮断器から天井板まで　：15mm

・遮断器から側板まで　：25mm

・上部遮断器との充電露出部間隔　：67．5mm

・遮断器相互の側面間隔　：密着可

・絶縁バリア、端子カバー、絶縁チューブ、テーピング等により裸導体間を確実に絶縁してください。

（6）主要部の材料

・ボディ　：PA 樹脂

・カバー　：PA 樹脂

・上カバー　：PA 樹脂

・ベース　：PBT 樹脂

・ハンドル　：PBT 樹脂

・接点　：銀合金

・端子板　：銅合金

6．性能

（1）過電流特性

・定格×200％～6分以内動作

・定格×125％～120分以内動作

・定格×100％～不動作

（2）開閉性能

・定格電流開閉～6000回＋無通電開閉～4000回

・〔定格×6倍〕 電流開閉～50回

※ブランドが混在することがありますが品質性能上の差はございません

（3）温度上昇性能
・接点部～100℃以下
・端子部～ 60℃以下

（4）絶縁抵抗
・5MΩ以上

（5）耐電圧性能
・2000V×1分間
（6）衝撃波耐電圧性能及び衝撃波不動作性能
・7kV×波頭長1．2μs×波尾長50μs

（7）耐振動性能
・振動数16．7Hz×振動変位加速度19．6m／s^2×複振幅4mm×1時間で遮断器は開放せず、各部に異常を生じない。

（8）耐衝撃性能
・衝撃加速度490m／s^2 で各部に異常を生じない。

（9）使用環境
・周囲温度 －10～60℃
・湿度 85%以下

（10）逆接続性
・（1）～（8）の性能に、正接続との差違は無い。

（11）その他
・漏電引き外し特性、及び短絡遮断性能は「3．品番・定格」に記載。

7．表面型の付属品
・取り付けネジ ：M4×0．7×54なべ小ネジ （2本）
・絶縁バリア ： （1枚／2P、 2枚／3P）
・端子ネジ ：8M×16なべ小ネジ （4個／2P、 6個／3P）
・DIN レール取付具標準装備
（DIN レール取付け可能）

※ブランドが混在することがありますが品質性能上の差はございません

8. 使用上の注意

・温度、湿度、粉塵、腐食性ガス、振動、衝撃等の異常な環境でのご使用は避けてください。

・定期的にテストボタンを押して動作の確認をしてください。

・極間絶縁測定は負荷側の電線を外して行ってください。（500Vメガーをご使用ください）

・3Pを1φ3W或いは1φ2W200V回路にご使用の場合、両極端に200Vを印加してください。
（この時、中性線欠相保護はできません）

・取り付け姿勢により過電流引き外し特性が変化しますので、鉛直面（±10°）に取り付けてご使用ください。

・逆接続でご使用の場合は、電源側と負荷側の表示をしてください。

・定格電流の選定は、環境条件に対応した下表に示す条件により、選定してください。

<table>
<tr><th colspan="2">環境条件</th><th>定格電流に対する負荷電流の割合</th><th></th></tr>
<tr><td colspan="2">・分配電盤以外の単独取り付けで周囲温度が40℃を越える恐れのない場合</td><td>90%以下</td><td rowspan="3">電機工業会
技術資料
119号による</td></tr>
<tr><td rowspan="2">・分配電盤内で集合して取り付けられ、盤内温度が40℃を越える恐れのある場合</td><td>・40℃を越え50℃以下</td><td>80%以下</td></tr>
<tr><td>・50℃を越え60℃以下</td><td>70%以下</td></tr>
</table>

・雷サージ、高調波（インバータ等）対応形です。

・補助接点（AX）・警報接点（AL）のチャタリング・バウンス時間は10ms以内です。
チャタリング・バウンス時間が問題となる回路でご使用のときには、配慮願います。

※単位系はSI単位（国際単位）系で表現しています。

※ブランドが混在することがありますが品質性能上の差はございません

漏電ブレーカ BKW－100

商　品　仕　様　書

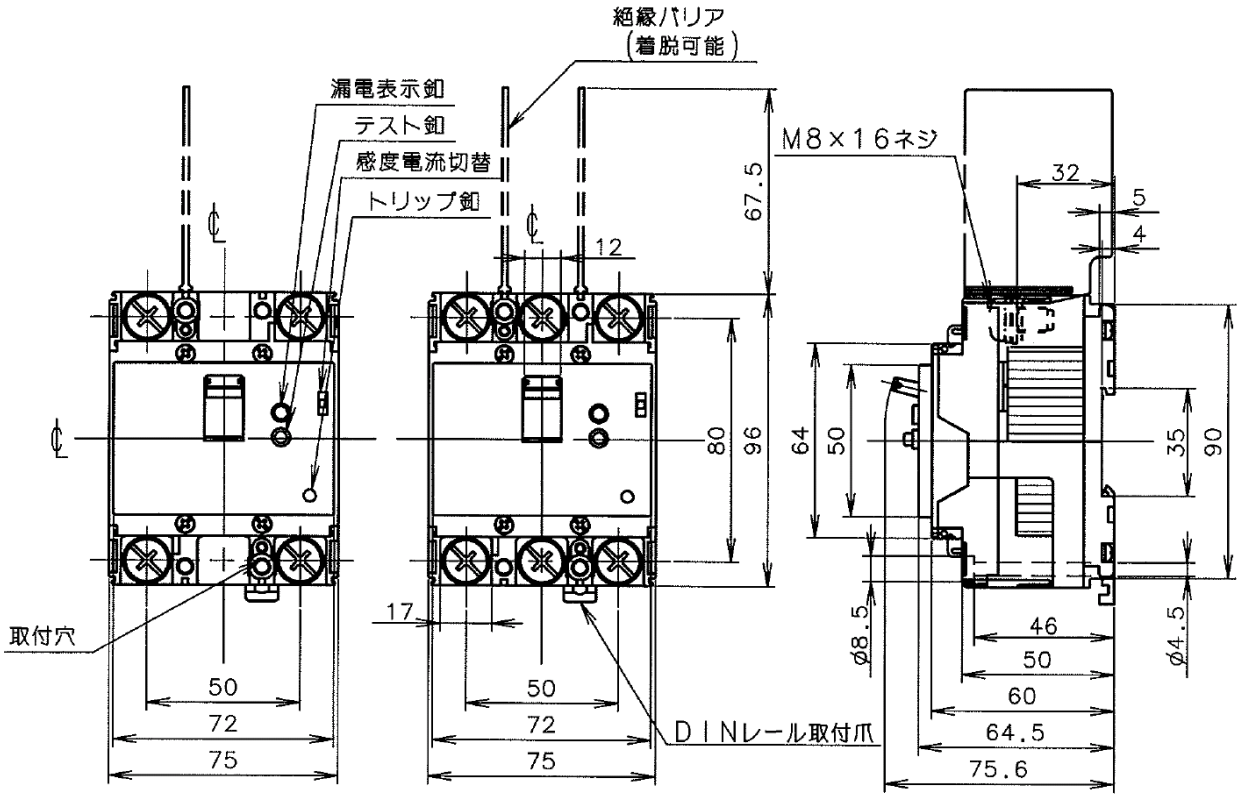

2P　　3P

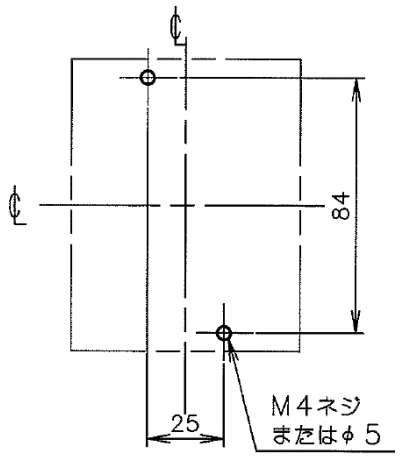

2P・3P

取付穴明寸法

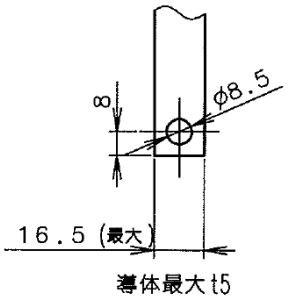

導体加工図

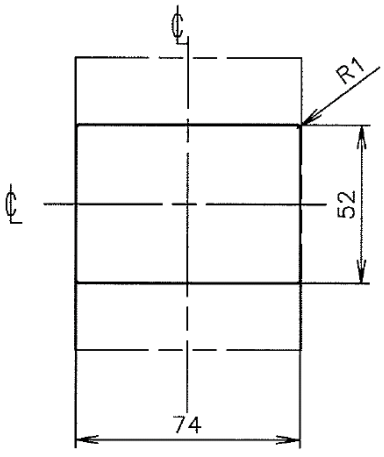

2P・3P

穴明寸法は、遮断器窓枠に対し、片側1.0の隙間をもたせた寸法です。

表板穴明寸法

パナソニック電工株式会社

※ブランドが混在することがありますが品質性能上の差はございません

□裏面形

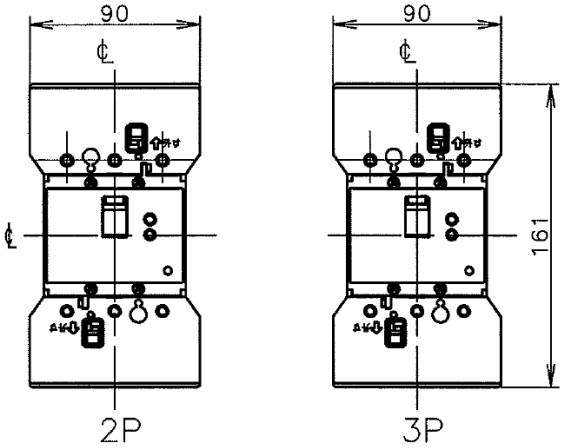

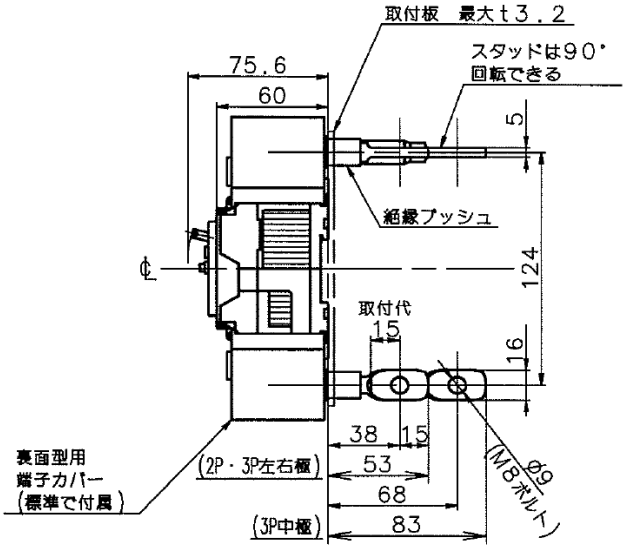

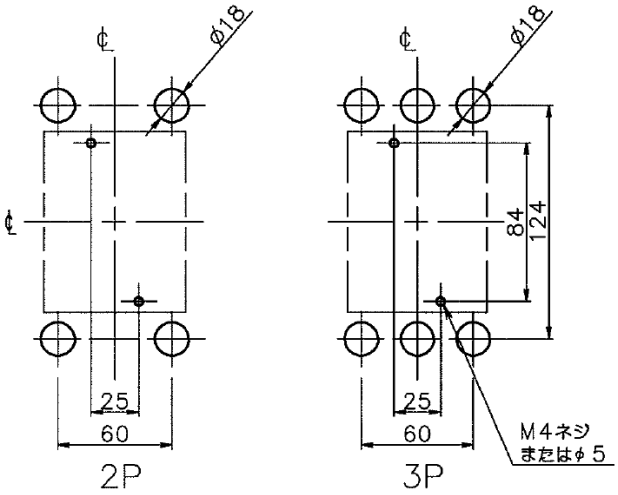

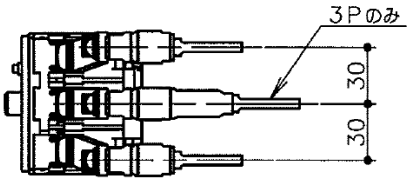

注）スタッドは納入時すべて
縦方向になっています。

穴明寸法

□標準締め付けトルク

○裏面形導体接続部　：　8～13N・m

○裏面形スタッド取付部：14～18N・m

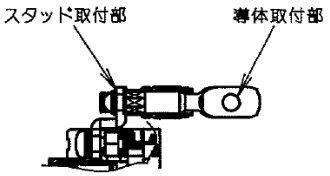

※ブランドが混在することがありますが品質性能上の差はございません

□埋込形

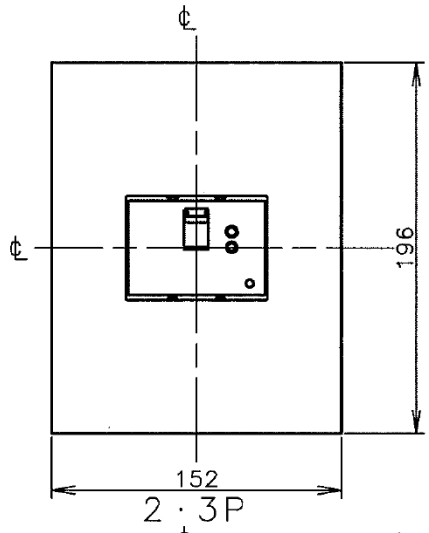

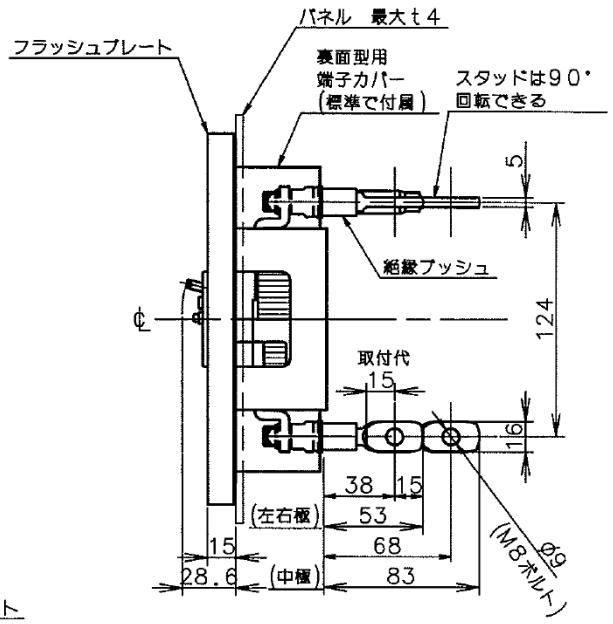

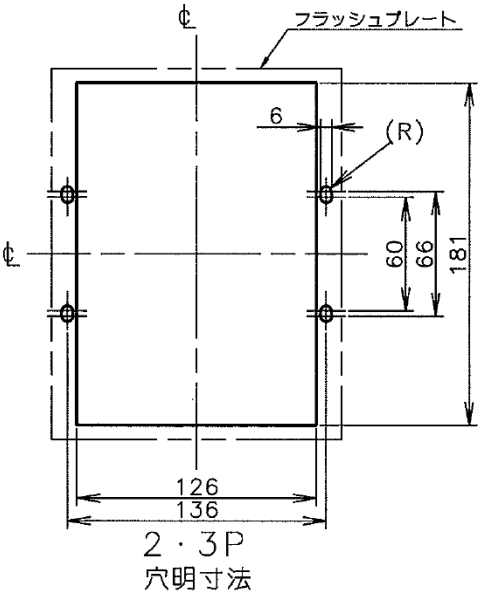

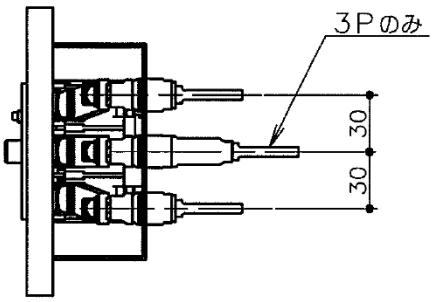

注）スタッドは納入時すべて
縦方向になっています。

□標準締め付けトルク

○裏面形導体接続部　：　8～13N・m

○裏面形スタッド取付部：14～18N・m

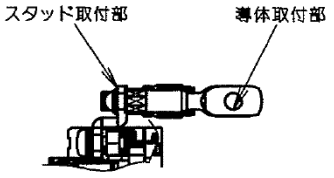

※ブランドが混在することがありますが品質性能上の差はございません

□ 動作特性曲線（基準周囲温度40℃）

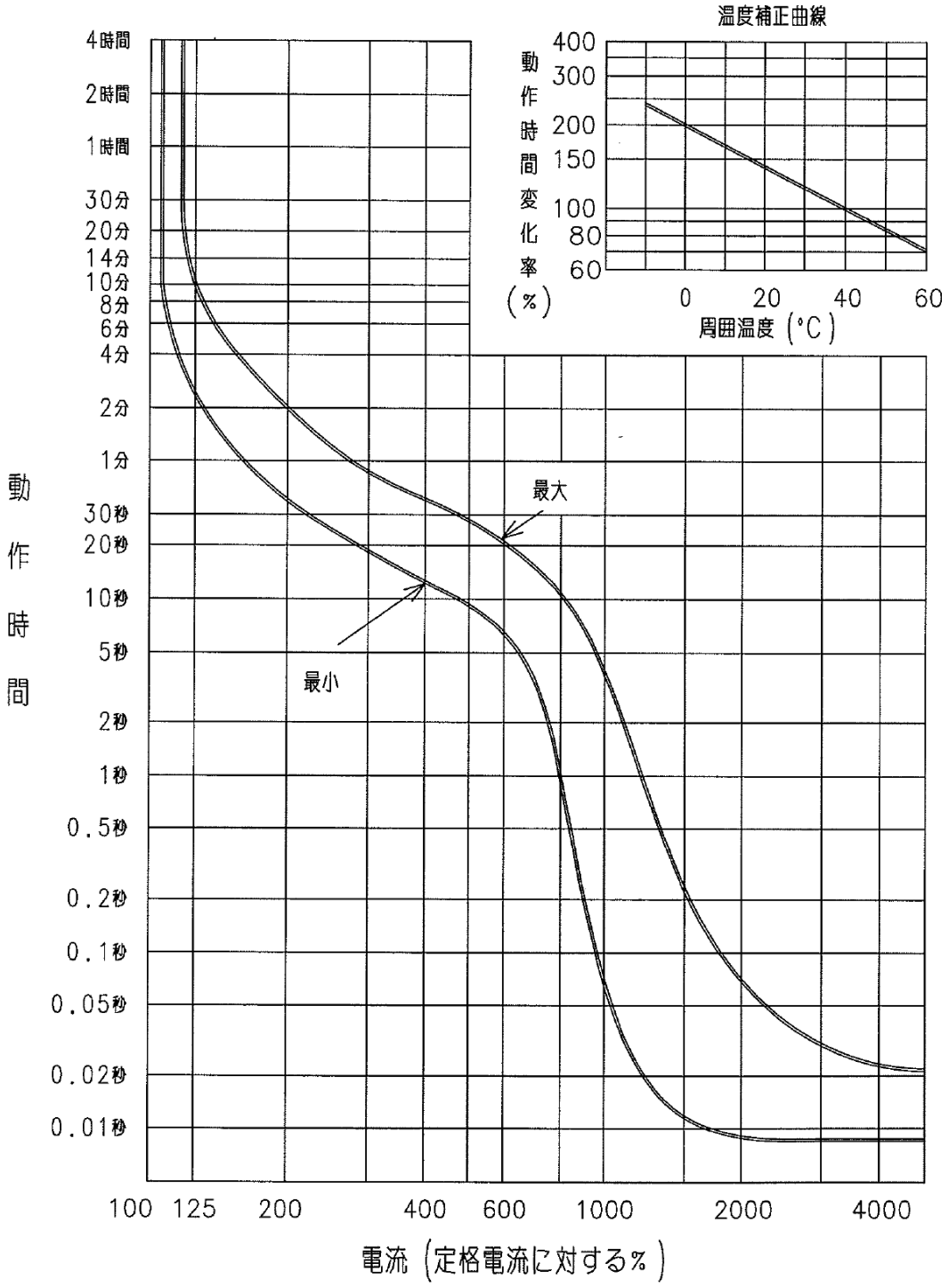

※ブランドが混在することがありますが品質性能上の差はございません

漏電ブレーカ

BKW－100 付属装置

商　品　仕　様　書

BKW－1009

No. 1

全 4

1. 注文方法

ご注文品番	品　番	接続方式	付属装置	付属装置の引出し方式
BKW31009K9	BKW31009K	FP	AL、AX、TBL	T

- BKW9：BKW 型
- B ：裏面形
FP：埋込形
- AL ：警報ｽｲｯﾁ
AX ：補助ｽｲｯﾁ
MG ：ﾒｸﾞ測定ｽｲｯﾁ
TBL：ﾃｽﾄﾘｰﾄﾞ線
- 内部付属装置はリード線式が標準ですがリード線端子台式の場合「T」をつけてご注文ください。

2. 注1） 裏面形・埋込形の外形図は標準形の承認図に記載しております。
   注2） 外部付属装置は、別途お問い合わせください。

	様	制定日		2008年 6月 16日					
△1	2008/10/01 ブランド変更のため	部長	矢野	課長	大芦	検印	大芦	作成	大竹
△									
△									
△		パナソニック電工株式会社							

※ブランドが混在することがありますが品質性能上の差はございません

漏電ブレーカ

BKW－100 内部付属装置

商　品　仕　様　書

1. 商品名　　:漏電ブレーカ BKW 型　内部付属装置付

2. 型　式　　:BKW－100（内部付属装置付）

3. 警報スイッチ（AL） Alarm switch

・遮断器のトリップ状態を電気的に表示するスイッチです。

・警報スイッチの開閉性能は、遮断器の開閉回数×10%です。

スイッチの動作		
遮断器の状態	AL スイッチ	
	ALa－ALc	ALb－ALc
OFF または ON	開	閉
TRIP	閉	開

微小電流での使用可能範囲は下記以上です。	
DC 5V	100mA
DC12V	70mA
DC24V	60mA

スイッチの接点容量				
	抵抗負荷		誘導負荷	
AC	250V 2A	125V 3A	250V 0.6A	125V 2A
DC	125V 0.3A	30V 2A	125V 0.03A	30V 1.5A

4. 補助スイッチ（AX） Auxiliary switch

・遮断器の ON－OFF 状態を電気的に表示するスイッチです。

・補助スイッチの開閉性能は、遮断器の開閉回数×100%です。

スイッチの動作		
遮断器の状態	AX スイッチ	
	AXa－AXc	AXb－AXc
OFF または TRIP	開	閉
ON	閉	開

微小電流での使用可能範囲は下記以上です。	
DC 5V	100mA
DC12V	70mA
DC24V	60mA

スイッチの接点容量				
	抵抗負荷		誘導負荷	
AC	250V 2A	125V 3A	250V 0.6A	125V 2A
DC	125V 0.3A	30V 2A	125V 0.03A	30V 1.5A

※ブランドが混在することがありますが品質性能上の差はございません

5．テストリード線（TBL）

・テストボタンによるトリップ動作を遠方から行うためのもので、2本のテストリード線を接触させるとトリップします。TBL の開閉性能は遮断器の開閉回数×10%です。
・2本のテストリード線間は充電部ですので、電圧を印加しないでください。
・2本のテストリード線間の電圧は、電源電圧と同電圧です。
・2本のテストリード線間の電流は微小電流（30～600mA）ですので、スイッチは信頼性のあるものをご使用ください。
・TBL によりトリップさせると、漏電表示ボタンが突出します。
・電源側と負荷側の逆接続はできません。

6．メグ測定スイッチ（MG）

・漏電ブレーカを OFF にすると、負荷側の極間メグが測定できます。
・極間絶縁測定には、500V メガーをご使用ください。
・MG の開閉性能は遮断器の開閉回数×100%です。

遮断器の状態	メグ測定スイッチの状態
OFF または TRIP	OFF
ON	ON

7．付属装置の組み合わせ

付属装置	2・3極
AL ●	← ●
AX ○	← ○
TBL ◆	◆ →
MG ◇	◇
AL＋AX	← ●○
AL+MG	← ●◇

付属装置	2・3極
AL+TBL	← ● ◆ →
AX+TBL	← ○ ◆ →
AL+AX+TBL	← ●○ ◆ →

（注）MGにはリード線や端子台はありません。

↓ハンドル
左極　右極　→ ← リード線の引き出し方向

※ブランドが混在することがありますが品質性能上の差はございません

8．接続方式

（1）標準接続方式〔リード線式〕
・リード線の種類 ： 耐熱電線
・リード線の寸法 ： 断面積0．5mm^2×長さ450mm
・リード線の表示 ： リングマークで端子記号を表示
・リード線をカバー側面溝に沿わせ負荷側に引き出すとブレーカの密着取付けが可能です。

（2）準標準接続方式〔端子台式(T)〕

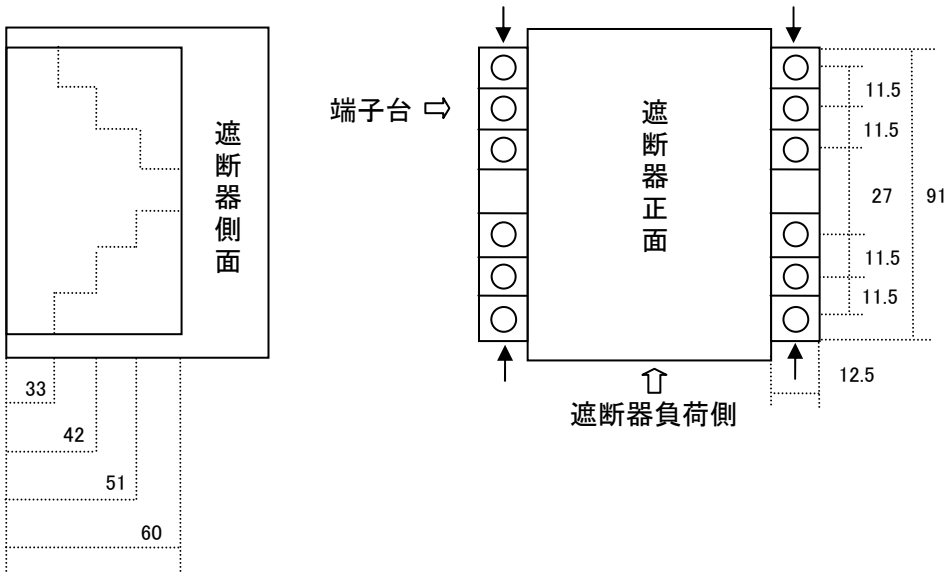

※　単位系はSI単位(国際単位)系で表現しています。

※ブランドが混在することがありますが品質性能上の差はございません