漏電ブレーカ J型

商　品　図　面

J－ELB 30AF

No. 1

全 4

1. 品番・定格

品番	極数 素子数	定格 電流	定格電圧	定格 感度電流	定格 不動作電流	短絡遮断容量
BJJ23020	2P0E	30A	AC100-200V	15mA	7.5mA	2500A （定格短時間電流）
BJJ23030				30mA	15mA	
BJJ21521	2P1E	15A	AC100	15mA	7.5mA	1500A
BJJ21531				30mA	15mA	
BJJ22021		20A		15mA	7.5mA	
BJJ22031				30mA	15mA	
BJJ23021		30A		15mA	7.5mA	
BJJ23031				30mA	15mA	
BJJ21522	2P2E	15A	AC100-100/200-200V	15mA	7.5mA	1500A 単相200Vの時 1000A
BJJ21532				30mA	15mA	
BJJ22022		20A		15mA	7.5mA	
BJJ22032				30mA	15mA	
BJJ23022		30A		15mA	7.5mA	
BJJ23032				30mA	15mA	
BJJ33020	3P0E	30A	AC100-200V	15mA	7.5mA	2500A （定格短時間電流）
BJJ33030				30mA	15mA	
BJJ330205K			AC100/200V	15mA	7.5mA	
BJJ330305K				30mA	15mA	
BJJ320225K	3P2E	20A		15mA	7.5mA	1500A
BJJ320325K				30mA	15mA	
BJJ325225K		25A		15mA	7.5mA	
BJJ325325K				30mA	15mA	
BJJ330225K		30A		15mA	7.5mA	
BJJ330325K				30mA	15mA	

	様	制定日		2008年　4月　1日					
△1	2008/10/01　ブランド変更のため	部長	矢野	課長	矢野	検印	矢野	作成	矢竹
△									
△									
△		パナソニック電工株式会社							

2. 図面

2P

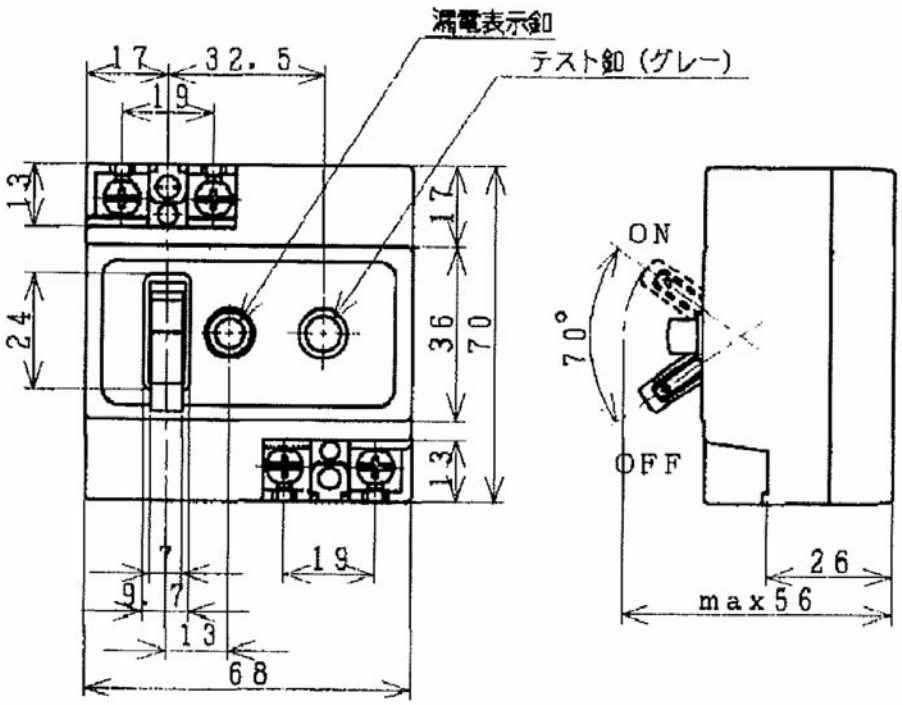

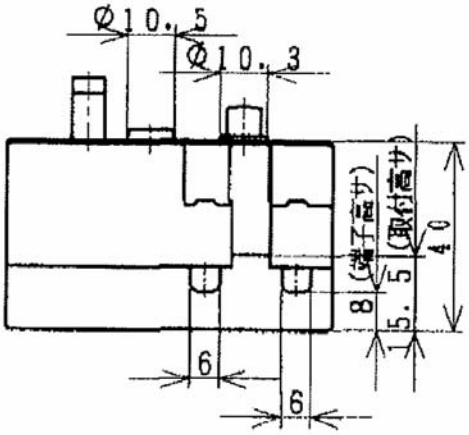

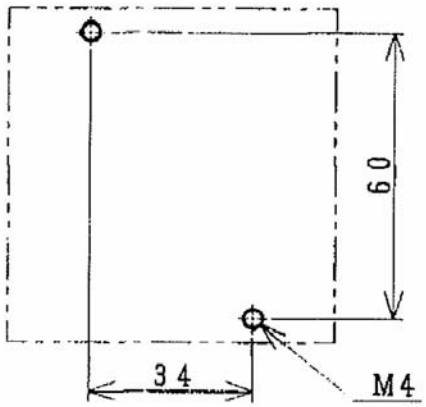

取付寸法

（注）ＯＣ付きは、漏電表示釦あり
　　ＯＣなしは、漏電表示釦なし

漏電ブレーカ J型 商　品　図　面	J－ELB 30AF No. 3 全 4

3P（BJJ33020, BJJ33030）

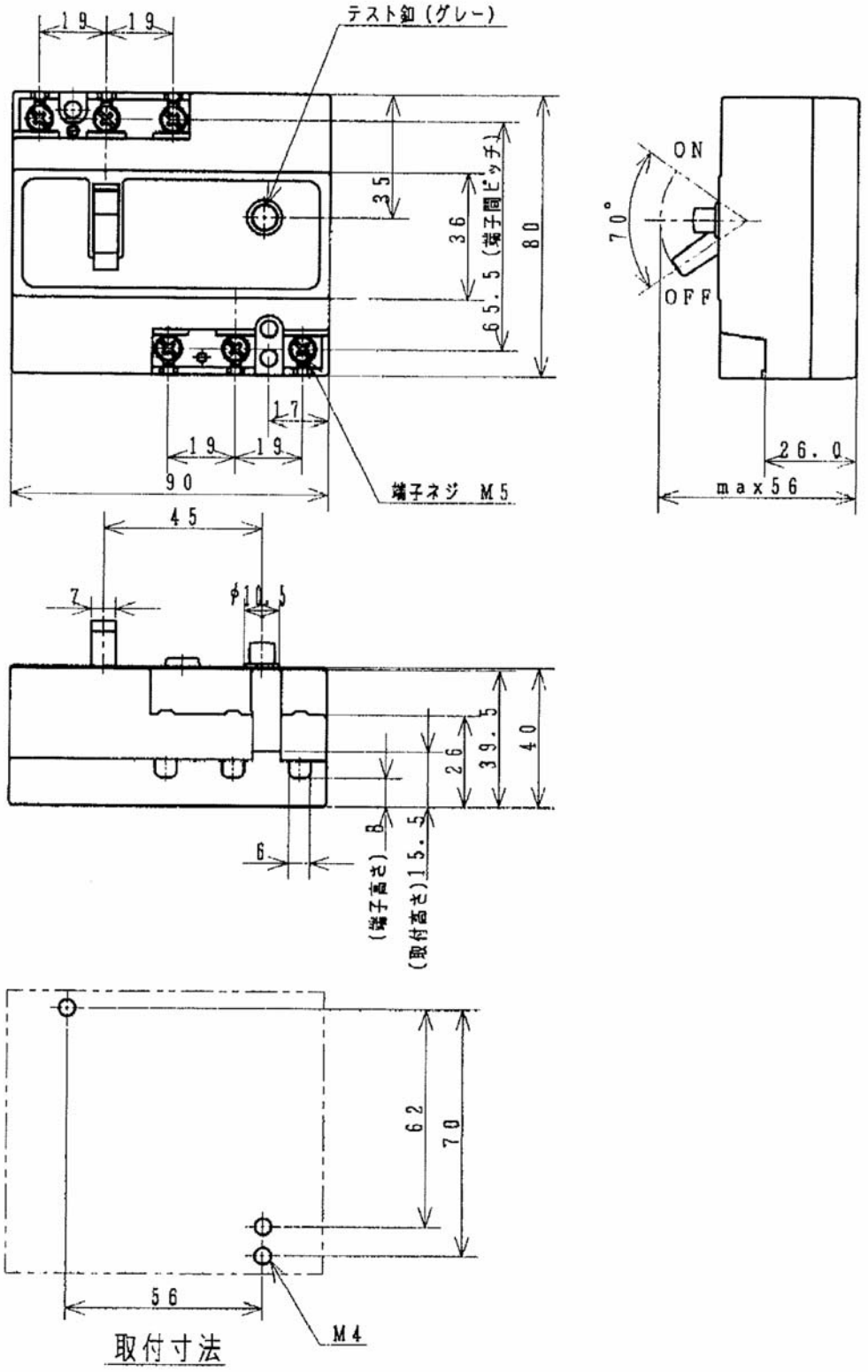

漏電ブレーカ J型 商　品　図　面	J－ELB 30AF No. 4 全 4

3P（品番末尾Ｋ付品）

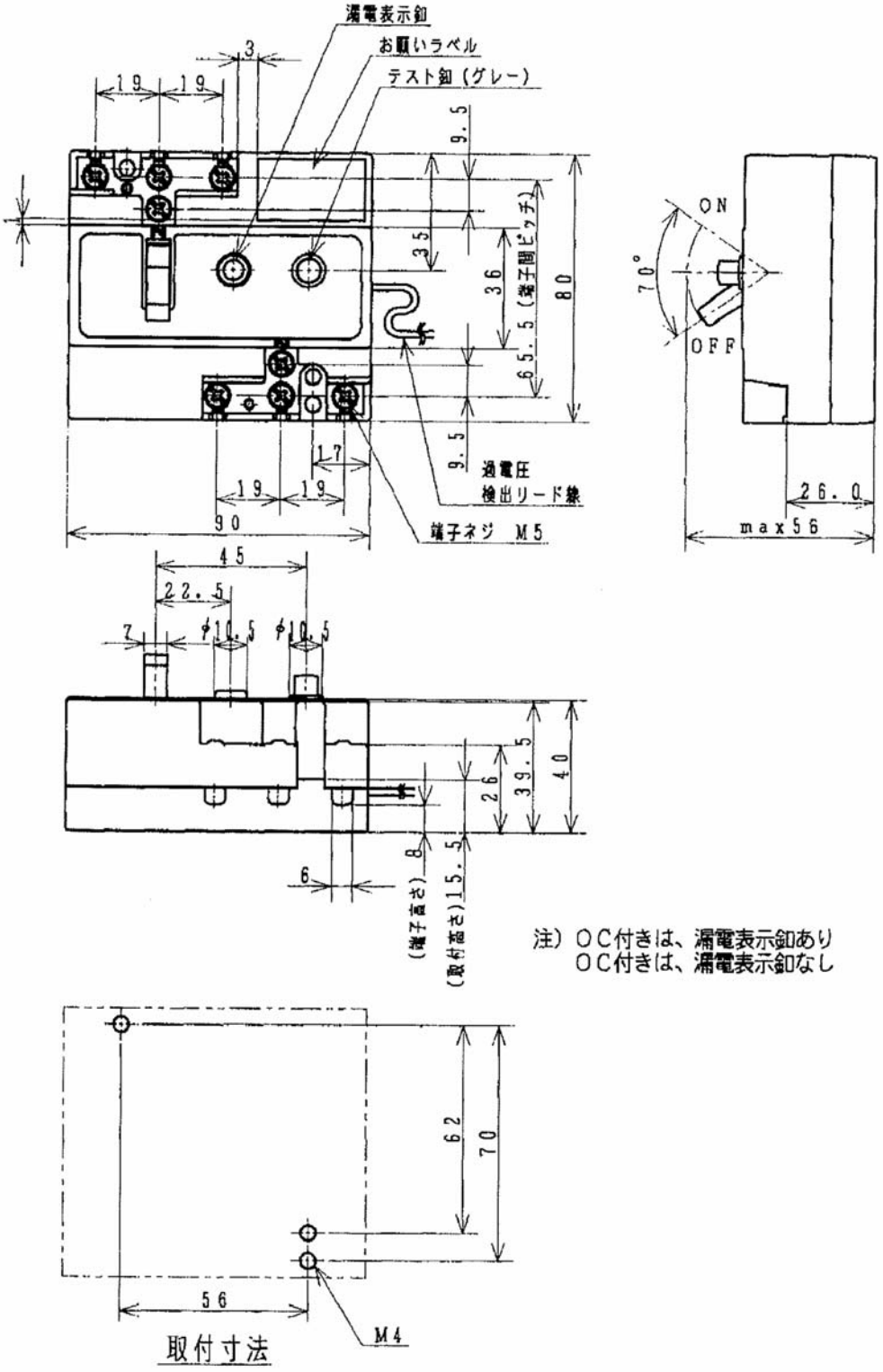

パナソニック電工株式会社