サーキットブレーカ BBW－400

商　品　図　面

1. 品番・定格

極数	品番	定格電流	定格絶縁電圧	定格遮断容量	製品重量
2P	BBW 22501K	250A	AC600V DC250V	*JIS C8201-2-1 Ann2 Ue　Icu ・AC415V　25kA ・AC200V　50kA ・AC100V　50kA ・DC250V　20KA(2Pのみ) 注)	4.0kg
	BBW 23001K	300A			
	BBW 2350K	350A			
	BBW 2400K	400A			
3P	BBW 32501K	250A	AC600V		4.6kg
	BBW 33001K	300A			
	BBW 3350K	350A			
	BBW 3400K	400A			

（裏面形は“B”、埋込形は“FP”が品番末尾に追加されます）

注）直流用は別仕様となりますので、別途ご指定下さい。（品番末尾にＤを付けて下さい。）

	様	制定日		2008年　6月　16日					
△1	2008/10/01　ブランド変更のため	部長	矢野	課長	矢野	検印	矢野	作成	矢野
△									
△									
△		パナソニック電工株式会社							

※ブランドが混在することがありますが品質性能上の差はございません

サーキットブレーカ BBW－400 商　品　図　面	BBW－400 No. 2 全 4

2. 図面

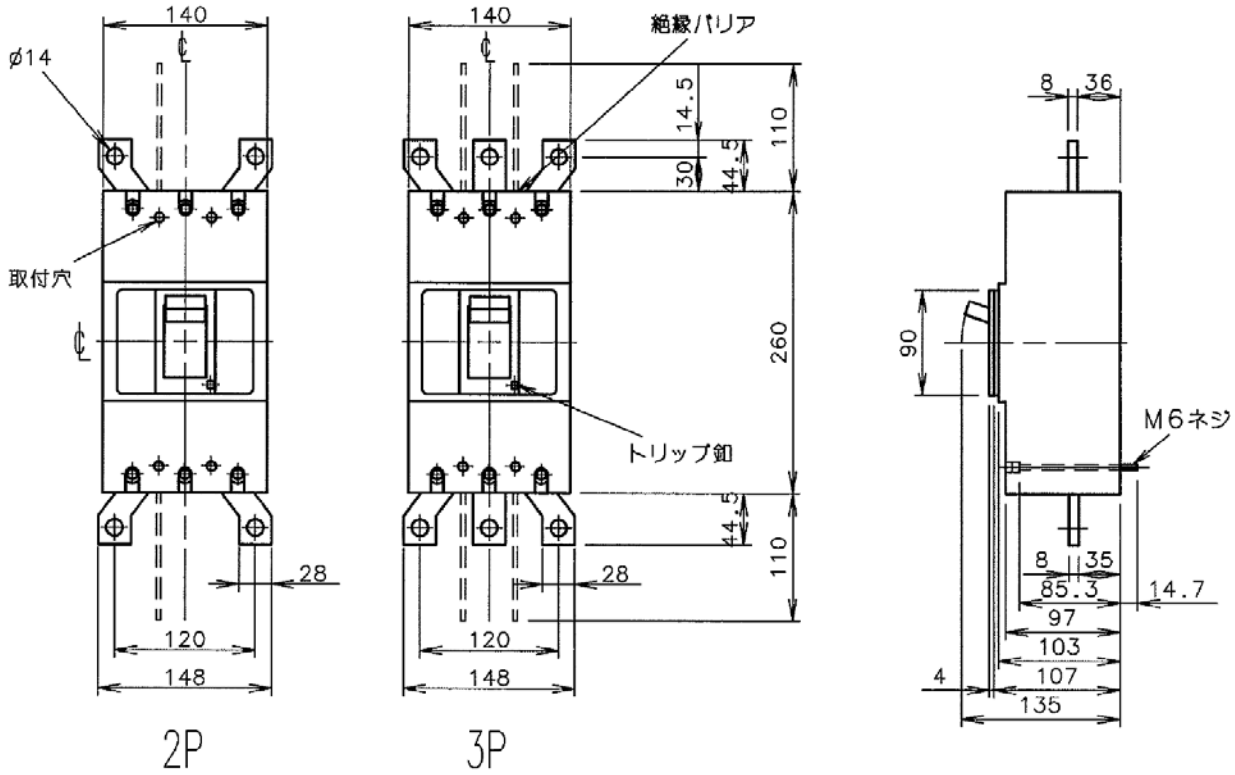

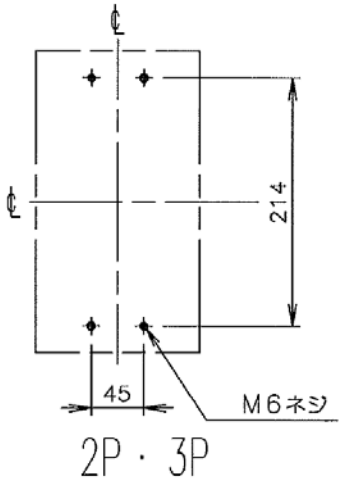

取付穴明寸法

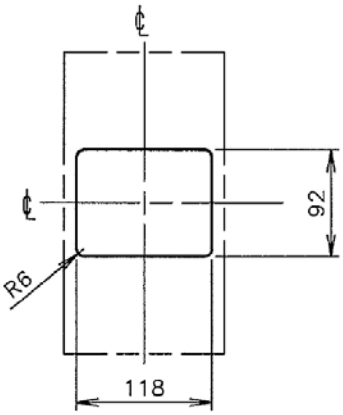

穴明寸法は、遮断器窓枠に対し、片側1.0の隙間をもたせた寸法です。

表板穴明寸法

パナソニック電工株式会社

※ブランドが混在することがありますが品質性能上の差はございません

□裏面形

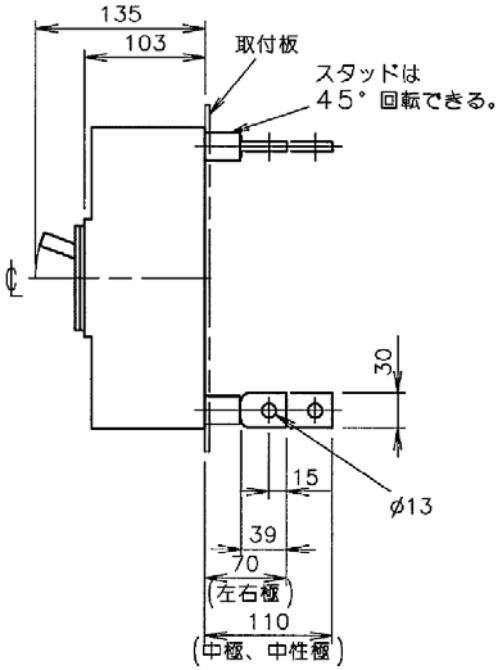

注）スタッドは納入時すべて
縦方向になっています。

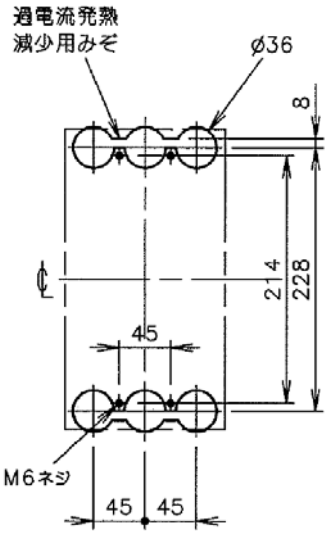

穴明寸法

□標準締め付けトルク

○裏面形導体接続部：４１～６７Ｎ・ｍ
○裏面形スタッド取り付け部：１９～３０Ｎ・ｍ

※ブランドが混在することがありますが品質性能上の差はございません

サーキットブレーカ BBW－400 商　品　図　面	BBW－400 No.　4 全　4

□埋込形

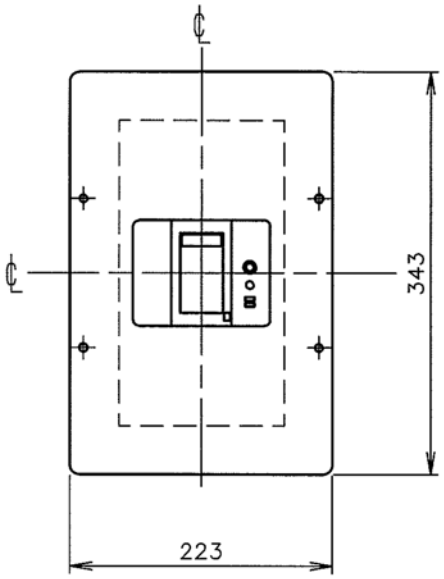

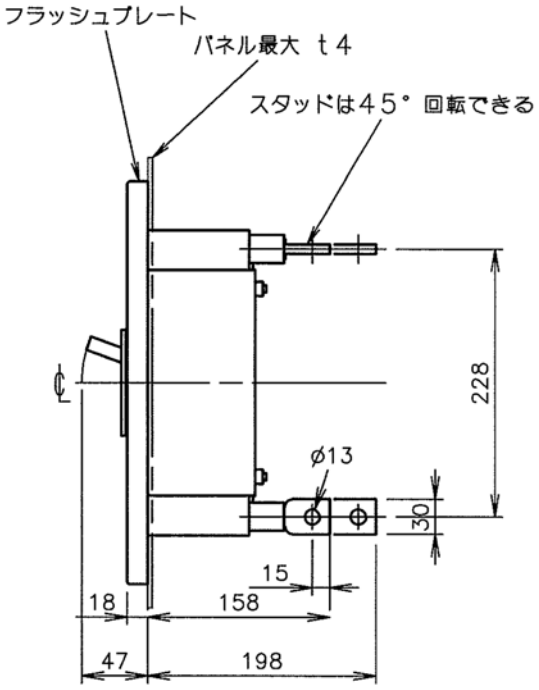

注）スタッドは納入時すべて
縦方向になっています。

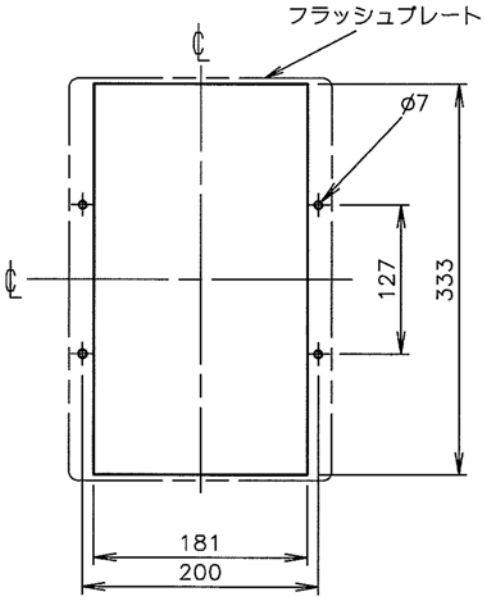

取付穴明寸法

□埋込形

○裏面形導体接続部：
41～67N・m

○裏面形スタッド取付部：
19～30N・m

パナソニック電工株式会社

※ブランドが混在することがありますが品質性能上の差はございません