［モータ保護兼用］

太陽電池側連系用漏電ブレーカ BJW－60

商　品　仕　様　書

BJW－60
No.　1
全　6

1. 商品名　　：△4 太陽電池側連系用漏電ブレーカ BJW 型

2. 型式（保護目的）：BJW－60（過負荷・短絡・漏電保護）

3. 品番・定格　△3

極数	品番	定格電流	定格感度電流	定格不動作電流	製品重量
3P	BJW 33037	30A	30mA	15mA	0.5kg
	BJW 34037	40A			
	BJW 35037	50A			

・定格電圧　　：3φ3W　50／60Hz（3P）
　　AC100－200V両用　（使用可能電圧範囲　AC80～242V）
・漏電動作時間　：0．1秒以内（高速型）
・定格遮断容量　：Icu5kA／AC100V　Icu5kA／AC200V

4. 適用規格
　・電気用品安全法
△1 ・日本工業規格 JIS C8201-2-2 付属書2（JIS Q1000 に基づく自己適合宣言）

5. 構造
　（1）操作機構
　　・トリップフリー（引き外し自由）型の速入速断機構。
　　・トリップ時にはハンドルが中立し、再投入にはリセット操作を要する。

　（2）過電流引き外し方式
　　・完全電磁式（3素子／3P）

　（3）漏電検出方式
　　・増幅式（衝撃波不動作型）、漏電動作時には黄色表示ボタンが突出する。

　（4）端子
　　・圧着端子、バーが接続可能なM6なべ小ネジ
　　・適合圧着端子（ニチフ製）：R2－6　R5．5－6　R8－6　R14－6
　　CB22－6S　CB38－6N
　　・標準締付トルク　　：4．0～5．0N・m

様	制定日	2004年　6月　1日

△1	2008/04/01	新 JIS 対応のため	部長	大井戸	課長	大室	検印	大室	作成	金谷
△2	2008/10/01	ブランド変更のため								
△3	2010/04/01	品番追加のため								
△4	2010/10/28	太陽電池側連系用を明記	パナソニック株式会社							

△5 2012/01/01　社名変更のため

（5）絶縁距離（mm 以上）

・遮断器から天井板まで　：15mm
・遮断器から側板まで　：25mm
・上部遮断器との充電露出部間隔　：30mm
・遮断器相互の側面間隔　：密着可
・端子カバー、絶縁チューブ、テーピング等により裸導体間を確実に絶縁してください。

（6）主要部の材料

・ボディ　：PBT 樹脂
・カバー　：PBT 樹脂
・ハンドル　：PBT 樹脂
・接点　：銀合金
・端子板　：銅合金

6. 性能

（1）過電流特性

・定格×200%～2分以内動作
・定格×125%～60分以内動作
・定格×100%～不動作

（2）開閉性能

・定格電流開閉～6000回＋無通電開閉～4000回
・〔定格×6倍〕 電流開閉～50回

（3）温度上昇性能

・接点部～100℃以下
・端子部～　60℃以下

（4）絶縁抵抗

・5MΩ以上

（5）耐電圧性能

・2000V×1分間

（6）衝撃波耐電圧性能及び衝撃波不動作性能

・7kV×波頭長1．2μs×波尾長50μs

（7）耐振動性能

・振動数16．7Hz×振動変位加速度19．6m／s^2×複振幅4mm×1時間で遮断器は開放せず、各部に異常を生じない。

（8）耐衝撃性能

・衝撃加速度490m／s^2 で各部に異常を生じない。

（9）使用環境

・周囲温度　－10～60℃

・湿度　　85%以下

（10）逆接続性

・（1）～（8）の性能に、正接続との差違は無い。

（11）その他

・漏電引き外し特性、及び短絡遮断性能は「3．品番・定格」に記載。

7．表面型の付属品

・取り付けネジ　：M4×0．7×35なべ小ネジ　　（2本）

呼び4．1×40木ネジ　　（2本）

8. 使用上の注意

・温度、湿度、粉塵、腐食性ガス、振動、衝撃等の異常な環境でのご使用は避けてください。

・定期的にテストボタンを押して動作の確認をしてください。

・極間絶縁測定は負荷側の電線を外して行ってください。（500Vメガーをご使用ください）

・3Pを1φ3W或いは1φ2W200V回路にご使用の場合、両極端に200Vを印加してください。
（この時、中性線欠相保護はできません）

・取り付け姿勢により過電流引き外し特性が変化しますので、鉛直面（±10°）に取り付けてご使用ください。

・逆接続でご使用の場合は、電源側と負荷側の表示をしてください。

・定格電流の選定は、環境条件に対応した下表に示す条件により、選定してください。

<table>
<tr><th colspan="2">環境条件</th><th>定格電流に対する負荷電流の割合</th><th></th></tr>
<tr><td colspan="2">・分配電盤以外の単独取り付けで周囲温度が40℃を越える恐れのない場合</td><td>90%以下</td><td rowspan="3">電機工業会
技術資料
119号による</td></tr>
<tr><td rowspan="2">・分配電盤内で集合して取り付けられ、盤内温度が40℃を越える恐れのある場合</td><td>・40℃を越え50℃以下</td><td>80%以下</td></tr>
<tr><td>・50℃を越え60℃以下</td><td>70%以下</td></tr>
</table>

・周波数制御（インバータ）回路の2次側での使用は、避けてください。

・補助接点（AX）・警報接点（AL）のチャタリング・バウンス時間は10ms以内です。
チャタリング・バウンス時間が問題となる回路でご使用のときには、配慮願います。

※単位系はSI単位（国際単位）系で表現しています。

［モータ保護兼用］

太陽電池側連系用漏電ブレーカ BJW－60

商　品　仕　様　書

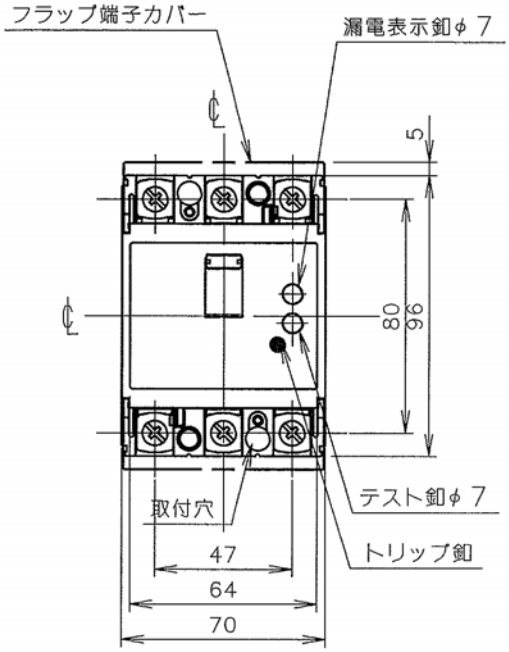

3P

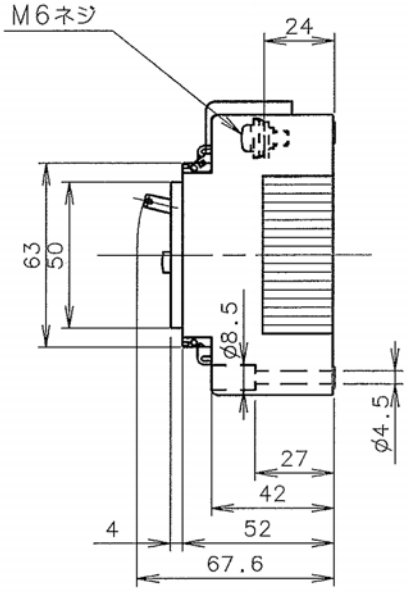

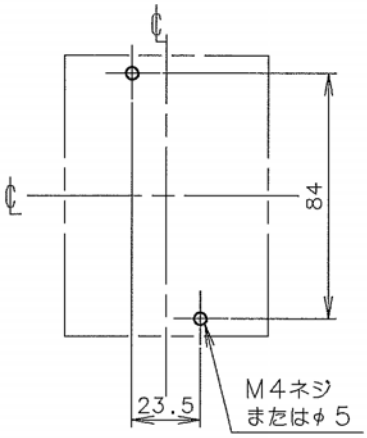

3P

取付穴明寸法

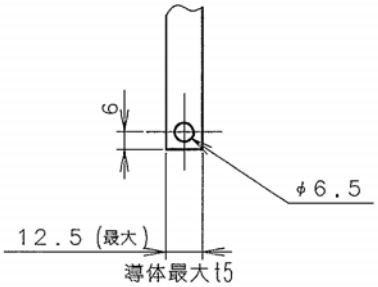

導体加工図

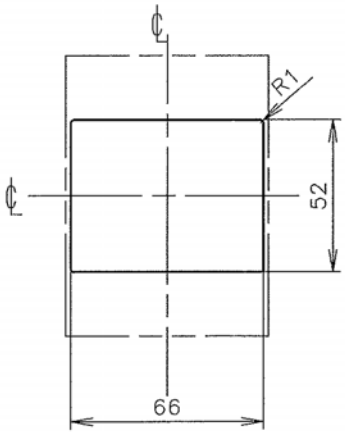

3P

穴明寸法は、遮断器窓枠に対し、片側1.0の隙間をもたせた寸法です。

表板穴明寸法
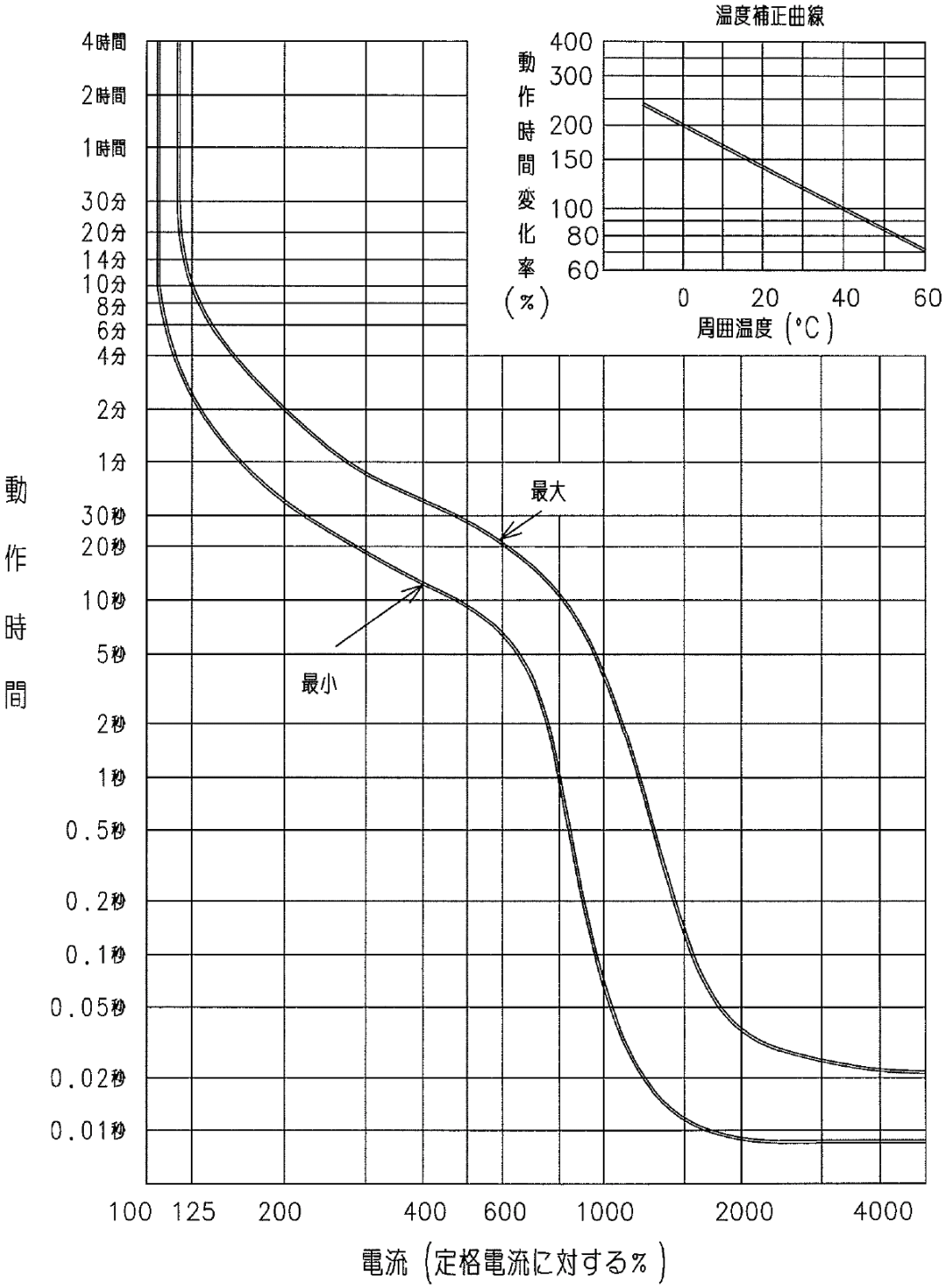
□ 動作特性曲線（基準周囲温度40℃）