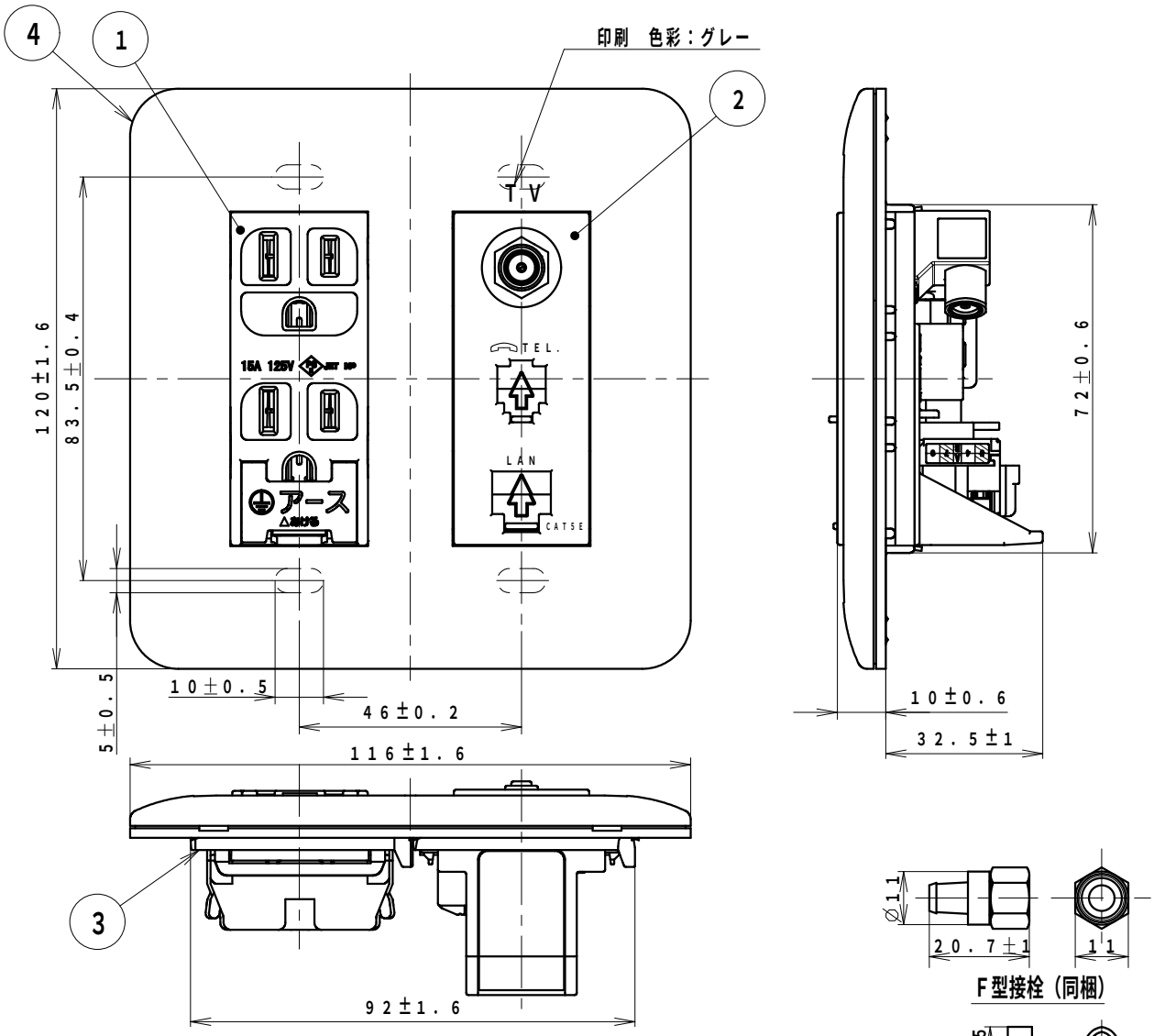

F型接栓（同梱）

カシメリング（同梱）

①	アースターミナル付接地ダブルコンセント	定格		15A　125V
		適合法規		電気用品安全法（特定電気用品）
		適用規格		JIS　C8303（配線用差込接続器）
		適用電線	電源 接地端子配線	600Vビニル絶縁電線（IV），600Vビニルシースケーブル（VVF）， 600V耐燃性ポリエチレン絶縁電線，600Vポリエチレンケーブル φ1.6mm，φ2mm　Cu（銅）単線専用
			アースターミナル接続	φ1.6mm　Cu単線、1.25mm²～2mm²（IVより線及びコード） 単線とより線を同時に使用しないでください
②	テレビターミナル高シールド	適用周波数帯		10MHz～3224MHz
		適用コネクタ		JEITA（RC−5221A）　適合　高周波同軸C13形コネクタ JEITA（RC−5223B）　適合　高周波同軸C15形コネクタ
		適用ケーブル		高周波同軸ケーブル　特性インピーダンス75Ω型：S−5C−FB
		配線本数		1本（入力）
		電流通過端子		入力（IN）−TV接続口（アウトレット）
	CAT5E	適用モジュラプラグ		IEC　60603−7に規定される8極フリーコネクタ（8極モジュラプラグ）
		適用電線		AWG22～AWG24（φ0.5mm～φ0.65mm）単線及び AWG24より線の「CAT5E対応UTPケーブル」
	TEL	適用モジュラプラグ		TIA−1096−A（旧FCC規格Part68）に規定される形状のモジュラプラグ（6極2心）および同等品
		適用電線		2対カッド型PVC屋内線、2対電子ボタン電話用ケーブル、1対電子ボタン電話用ケーブル
				【推奨電線径φ0.5mm～φ0.65mm】Cu（銅）単線専用φ0.4mm～φ0.65mm

番号	構成要素	材料	色彩	備考
4	プレート	ABS樹脂	オフホワイト	WTF7006W（印刷追加）
3	取付枠	PC−ABS樹脂	グレー	WTF3710K
2	マルチメディアコンセント	PC−ABS樹脂（カバー） ABS樹脂（ボディ）	オフホワイト ブルー	WTF1671W
1	アースターミナル付接地ダブルコンセント	ユリア（カバー） ユリア（ボディ）	オフホワイト グリーン	WTF113248W

商品仕様図

品番：WTF34363W　改

品名：コスモシリーズワイド21　埋込 マルチメディア コンセント（アースターミナル付接地ダブルコンセント）（TV／高シールド<10～3224MHz>）（CAT5E・6極2心）（ホワイト）

パナソニック株式会社

（JIS　A−4）　単位mm　第三角法

（HKC0410，D01，27，150715）