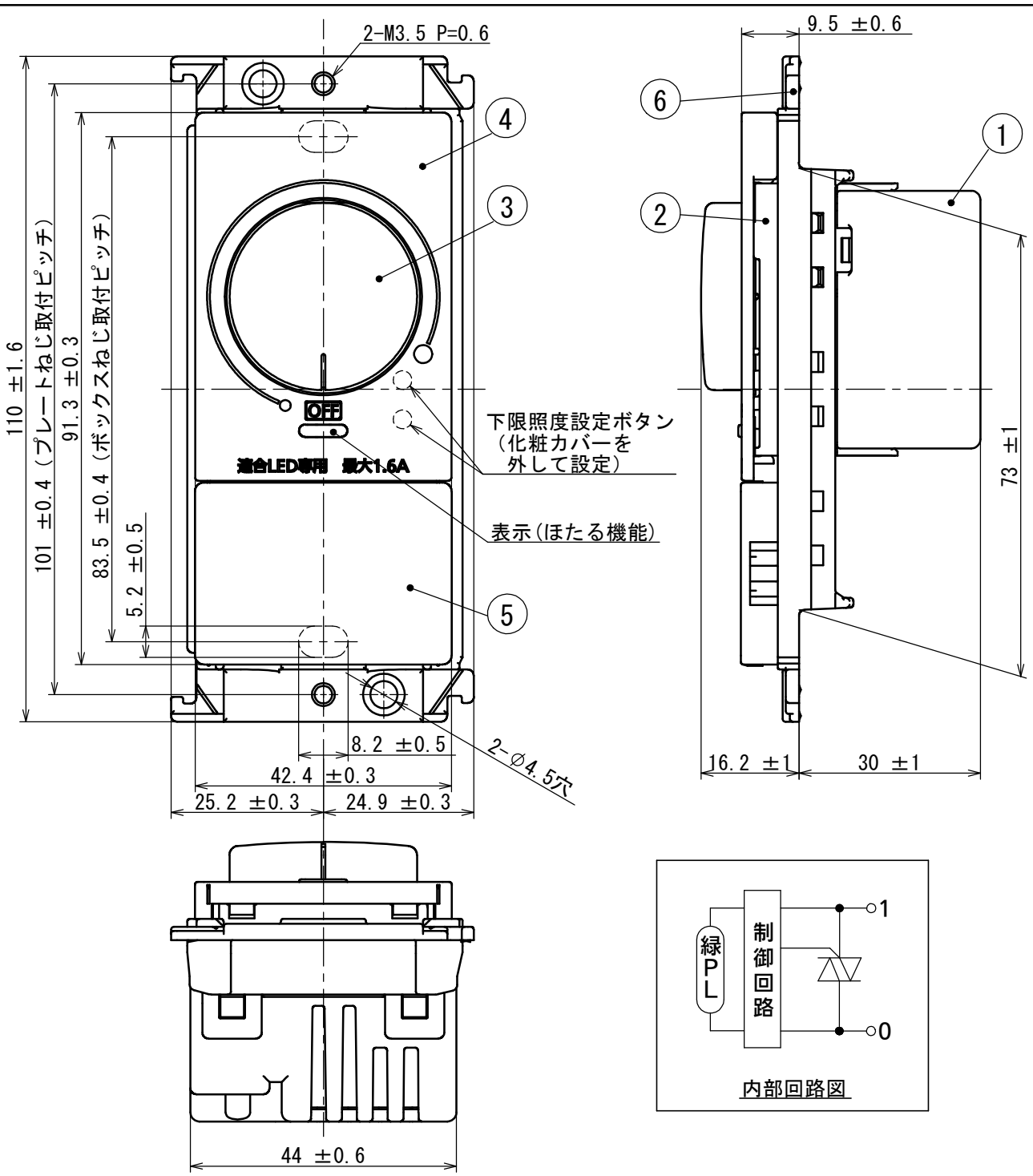

定　格	AC100V 160VA　適合LED専用
適合法規	電気用品安全法（電気用品）
適用電線	600Vビニル絶縁電線（IV），600Vビニル絶縁ビニルシースケーブル（VVF） 600V耐燃性ポリエチレン絶縁電線、600Vポリエチレンケーブル φ1.6，φ2　Cu単線専用
適用プレート	WTC7101F　コスモシリーズワイド21スイッチプレート（1連用）（ラウンド）（ベージュ）等

番号	構成要素	材料	色彩	処理
6	取付枠	変性ＰＰＯ樹脂	ブラック	
5	ブランクチップ	ＡＢＳ	ベージュ	WT3020FK
4	化粧カバー	ＡＢＳ	ベージュ	
3	ハンドル	ＡＢＳ	ベージュ	
2	カバー	ＰＣ－ＡＢＳ	オフホワイト	
1	ボディ	メラミンフェノール	グリーン	

商品仕様図

品番	WT57511F	改	－
品名	コスモシリーズワイド21 LED 埋込調光スイッチB（適合LED専用1.6A） （ロータリー式）（下限照度設定機能付）（ベージュ）		

パナソニック株式会社

（JIS A-4）単位mm　第三角法　　（HKC0410,D01,27,120101）