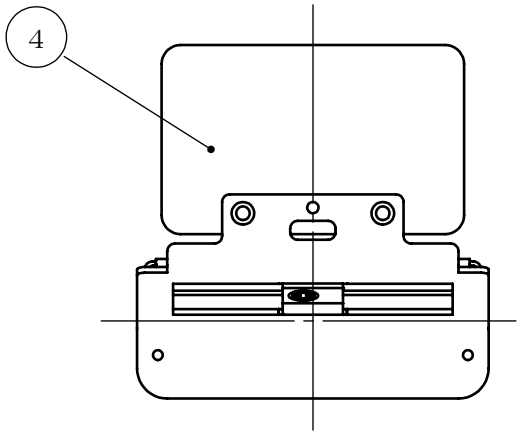

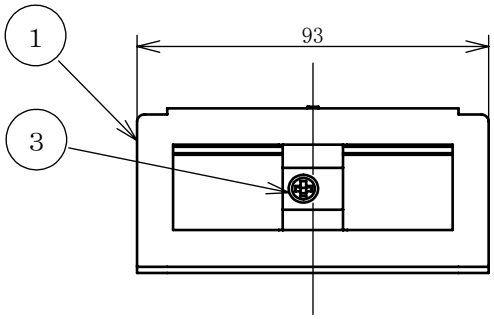

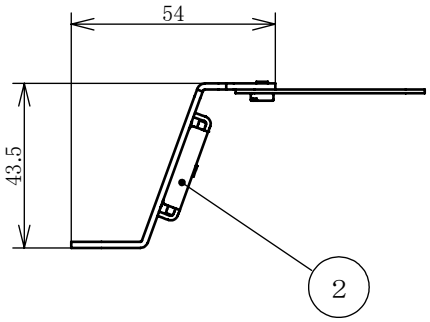

施工例

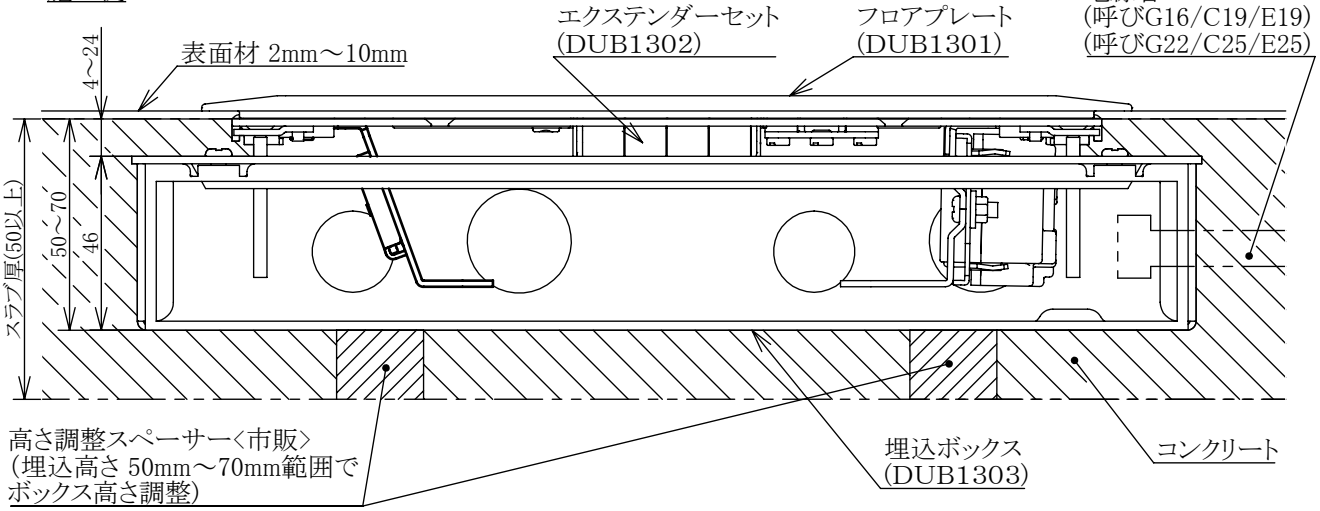

注記

1. 取付条件はカタログ、商品仕様書、施工説明書を参照のこと。
2. フロアコンスクエアL エクステンダーセット(DUB1302)に取付けてご使用ください。
3. 弱電コンセントは、当社製適合配線器具とセットでお使いください。(電源コンセントは取付けないでください。)
4. 取付枠は二度使いできない為、弱電用コンセント交換時は、別途 配線取付枠DUB8101を手配してください。
5. テレビコンセントは、配線がボックスと干渉する為、取付け出来ません。

番号	構成要素	材料	色彩	備考
4	保護シート	軟質PVC	透明	
3	皿小ねじ	鋼線(M4×6)	黒	めっき仕上げ
2	取付枠	鋼板(t1.2)	シルバー	めっき仕上げ
1	器具プレート	鋼板(t1.6)	黒	めっき仕上げ

商品仕様図			
品番	DUB1402	改	―
品名	フロアコンスクエアL 器具ブロック (電話・情報2コロ用取付枠付)		
パナソニック株式会社			

(JIS A-4) 単位mm 第三角法

(HKC0410,D01,27,150715)