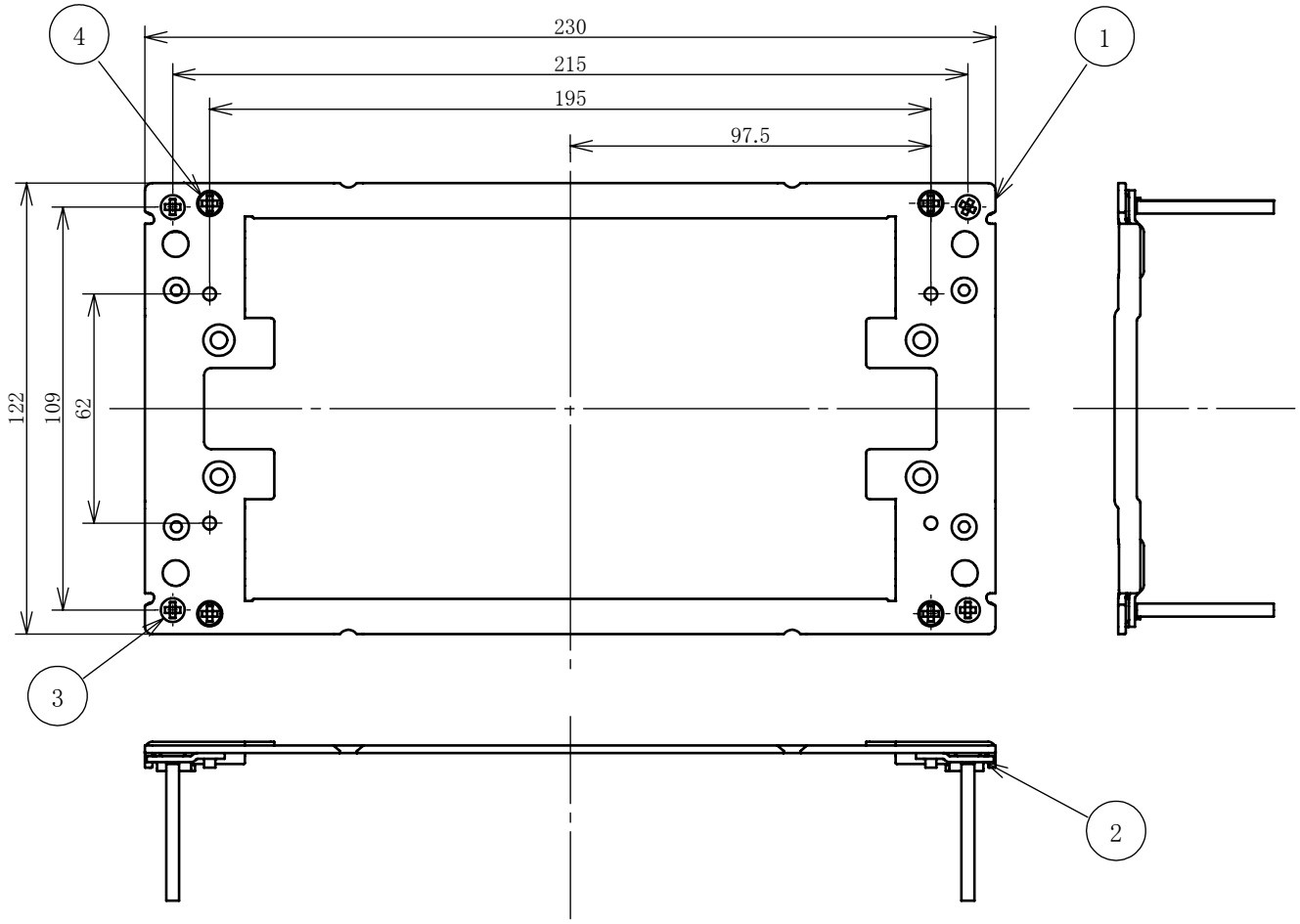

施工例

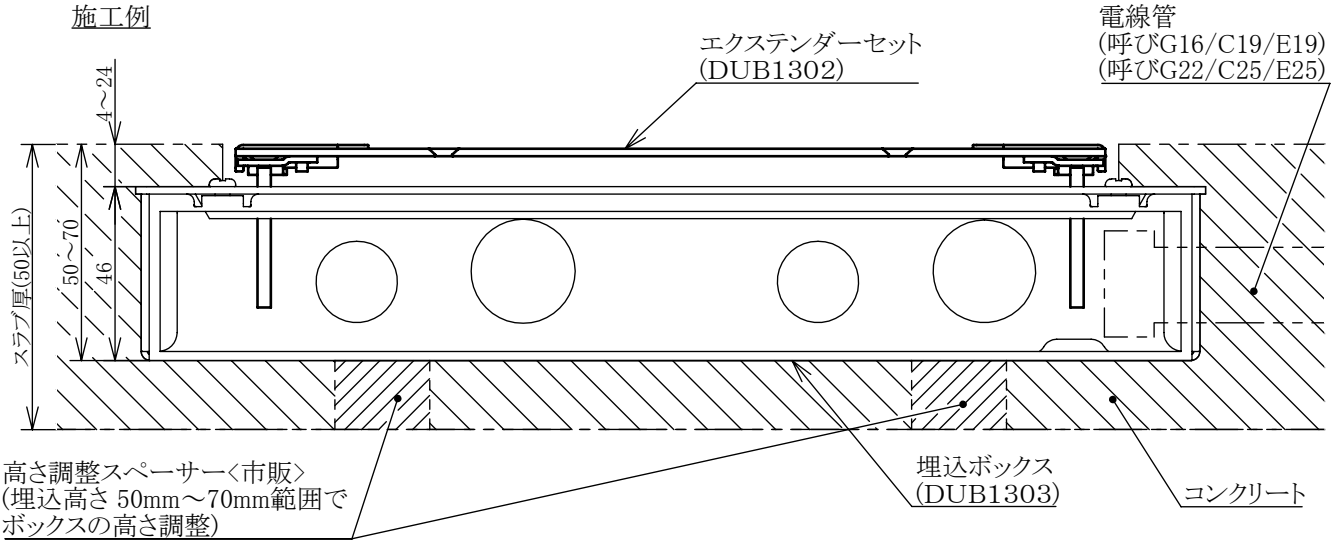

注記

1. 取付条件は、カタログ、商品仕様書、施工説明書参照のこと

番号	構成要素	材料	色彩	備考
4	組立ねじ	鋼線(M3×6)	シルバー	めっき仕上げ
3	エクステンダーねじ	ステンレス(M4×40)	シルバー	
2	ボトムプレート	鋼板(t1.6)	シルバー	めっき仕上げ
1	トッププレート	鋼板(t2.0)	シルバー	めっき仕上げ

商品仕様図			
品番	DUB1302	改	―
品名	フロアコンスクエアL エクステンダーセット		
パナソニック株式会社			

(JIS A-4) 単位mm 第三角法

(HKC0410,D01,27,150715)