● 内窓用窓寸法記入シート

窓開口部 平面図

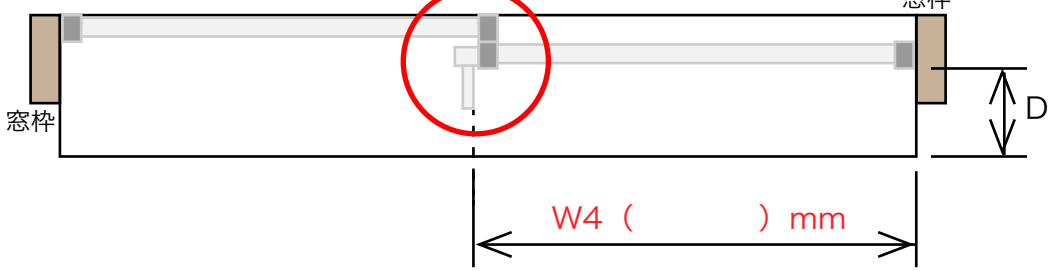

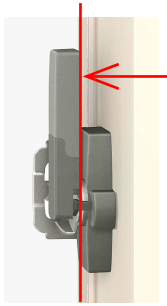

W4

クレセント可動部端から
開口部の端までの幅寸法

サッシの一番出ている部分からの奥行き寸法

D の有効寸法が
引違い窓 70mm 以上、
開き窓・テラスドア・FIX 窓 55mm 以上
であることをご確認ください

窓開口部 正面図

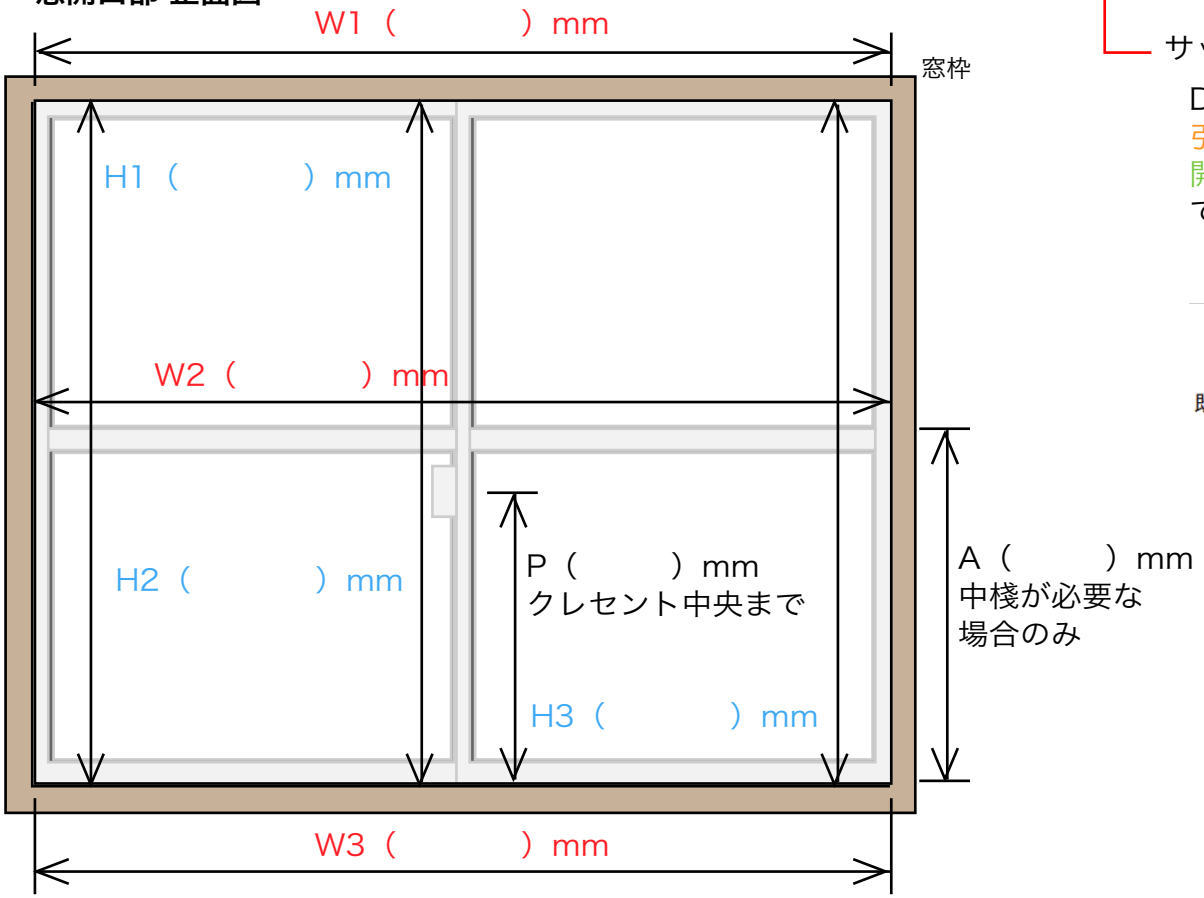

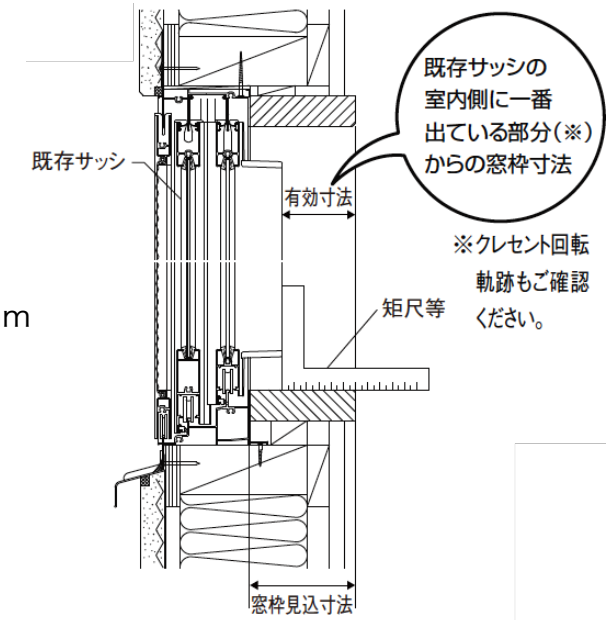

※ 窓寸法は、スチール製（ステンレス製）メジャーで測ってください。（手芸用はやめてください。）

Eメール
アドレス

お名前

FAX 番号：0774-51-5195 にそのまま送信ください