● エコ面格子（壁直付け）用既 存サッシ枠寸法記入シート

① サッシ枠の外のり幅（W）と、外のり高さ（H）、出幅（D）を計測ください。

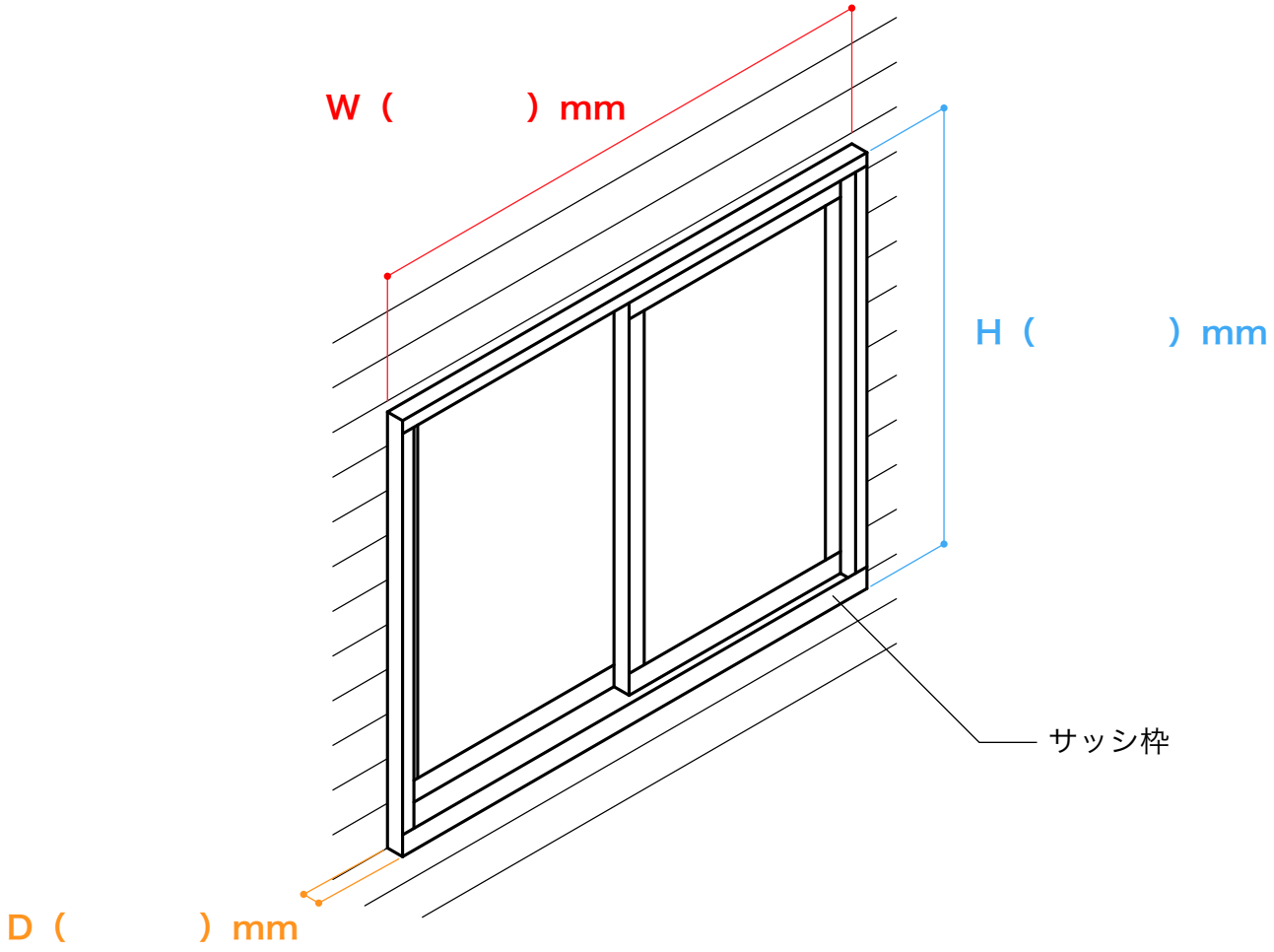

② 建物の構造のいずれか↓↓↓に○をお願いいたします。

木造　・　プレハブ　・　ALC　・　RC　・　その他（　　）

③ 窓の写真も撮影、ご送付ください

お名前

Eメール
アドレス

FAX 番号：0774-51-5195 にそのまま送信ください