【平面】

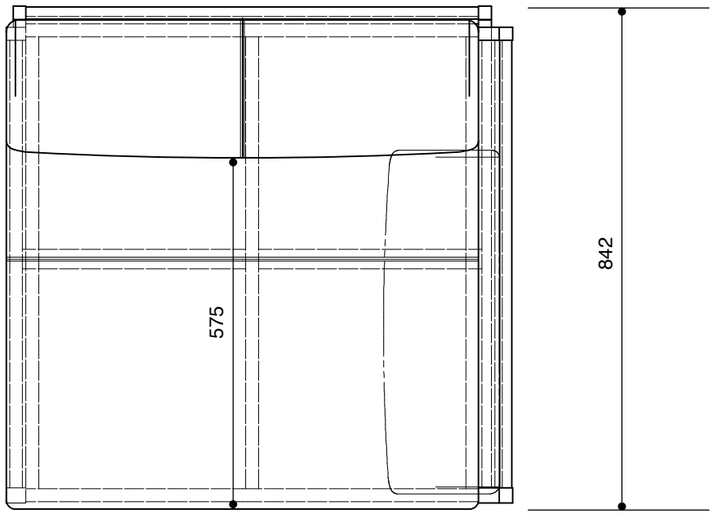

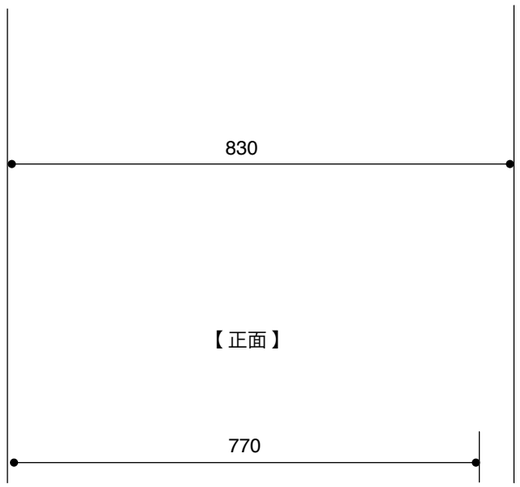

【正面】

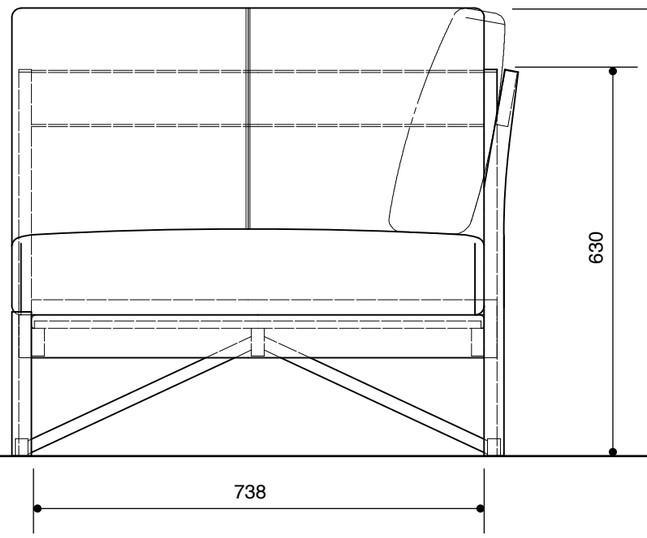
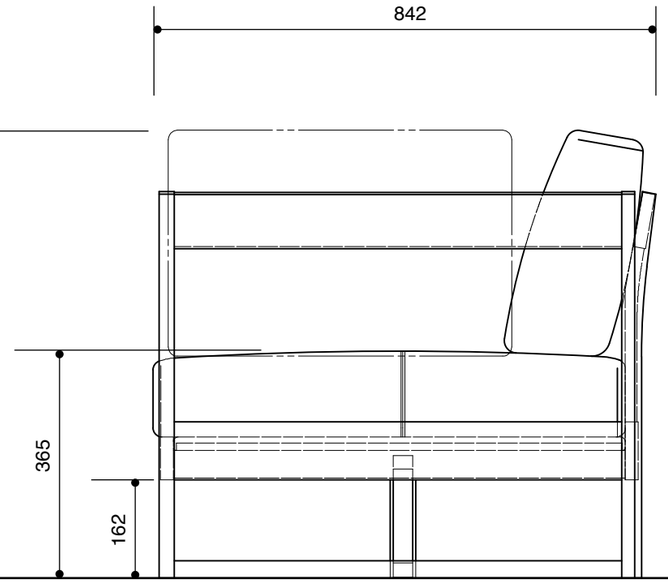
【側面】