【平面】

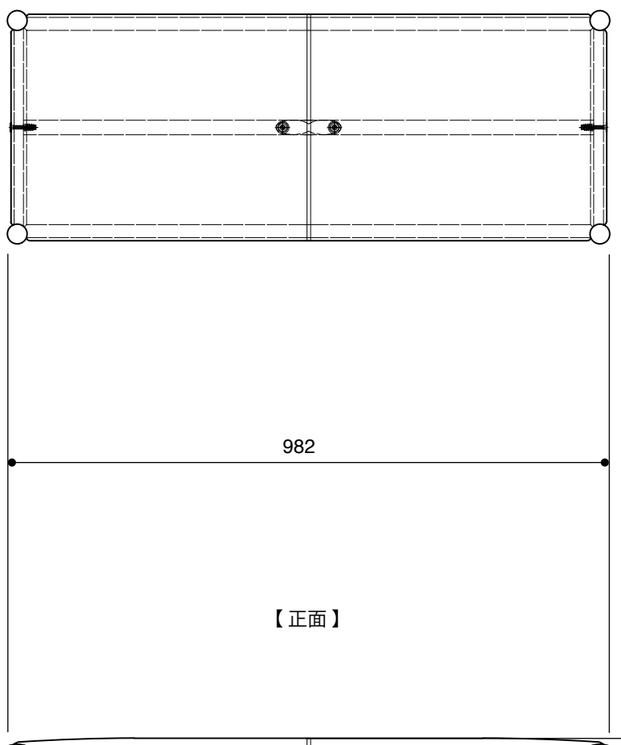

【正面】

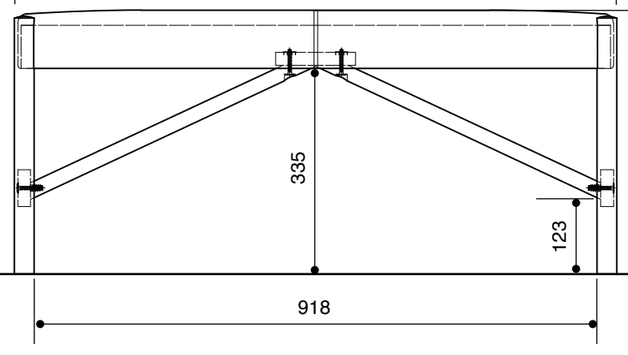

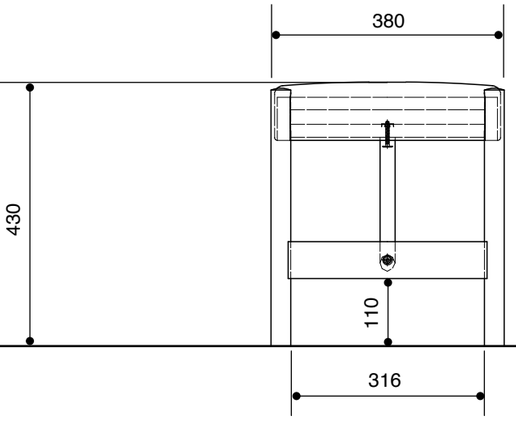

【側面】