ソファ 224 PURO

【平面】

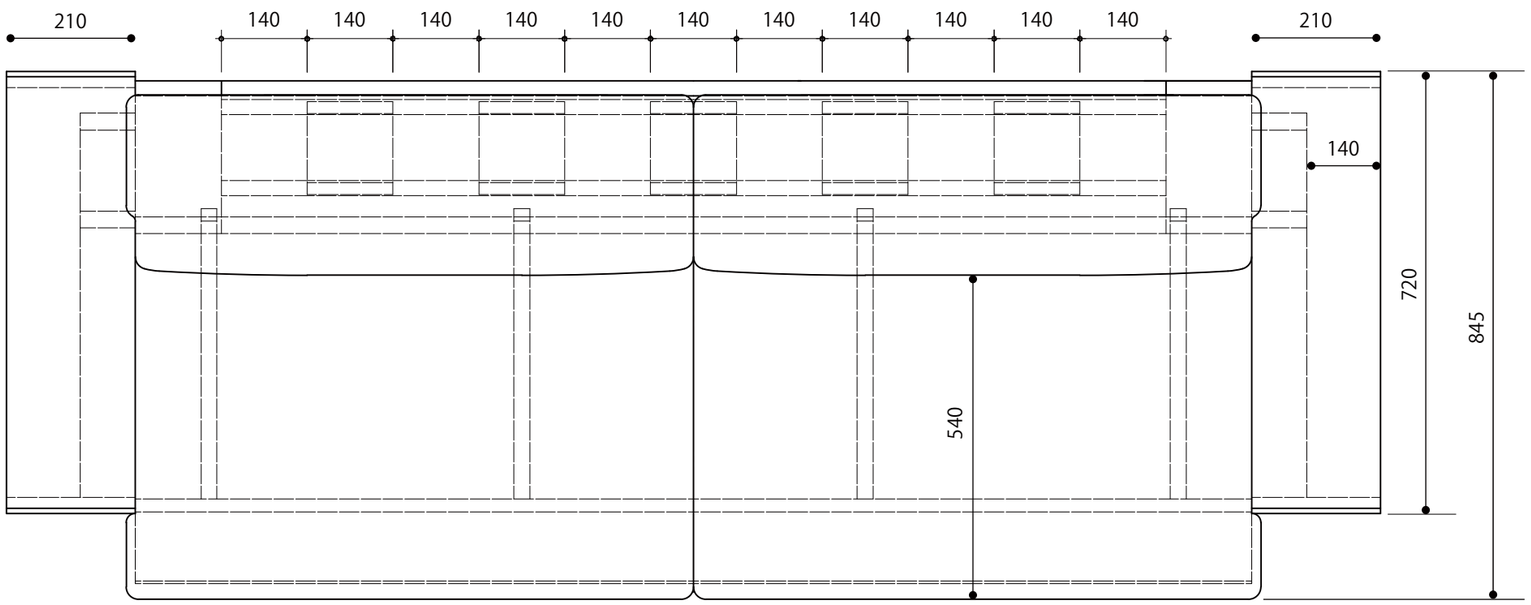

【正面】

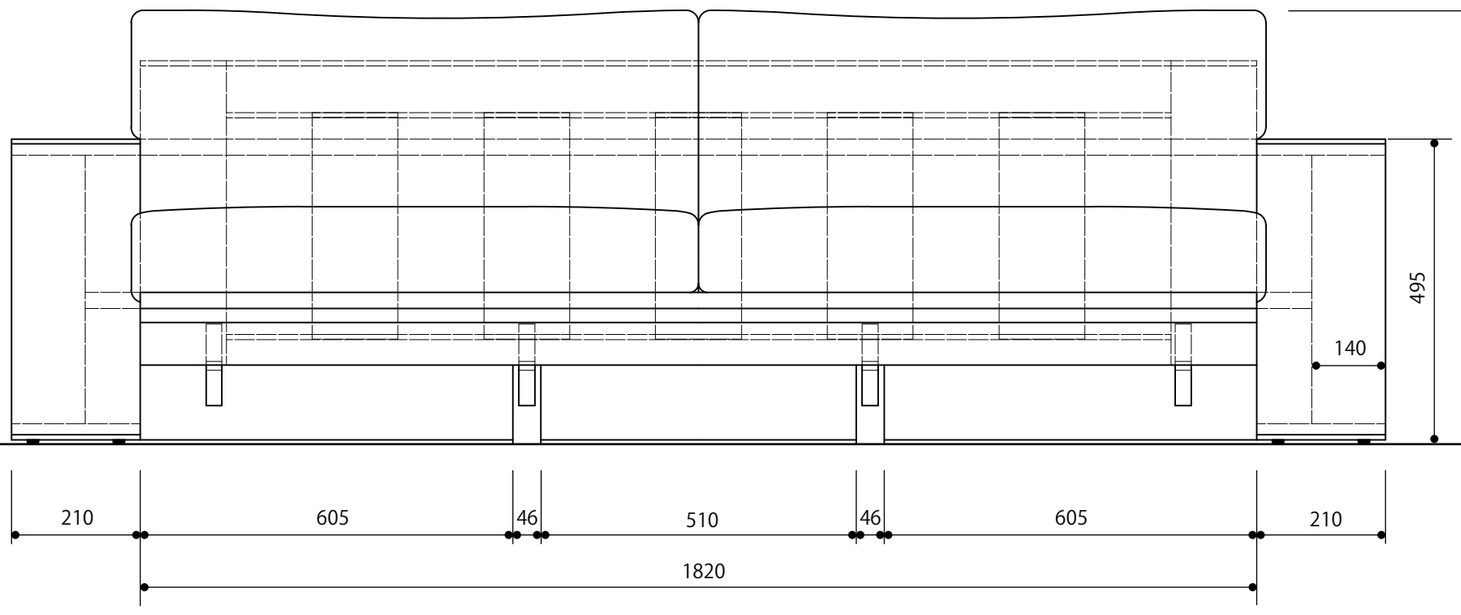

【側面】

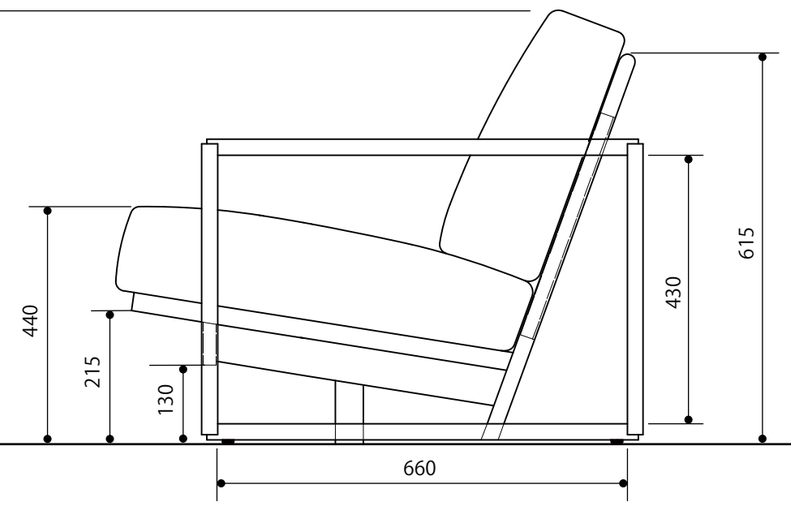

2024.07