【 正面 】

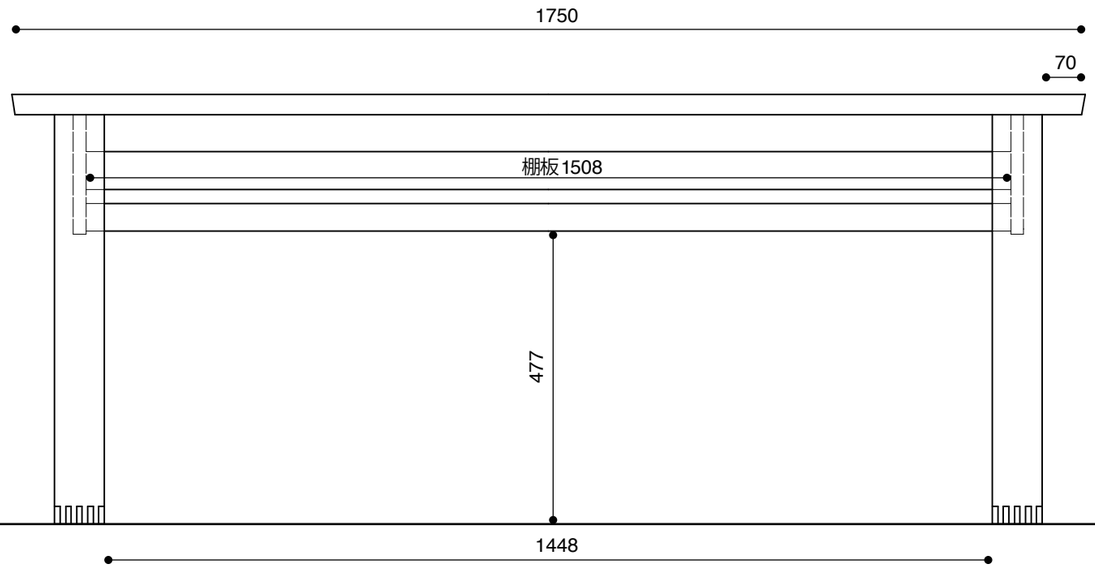
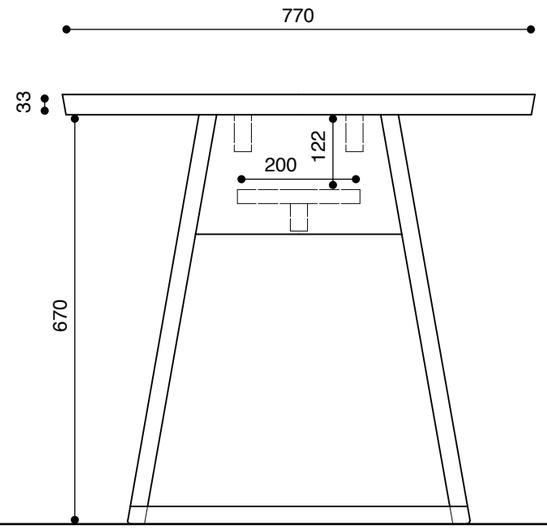
【 側面 】