ボード 084 PURO

【 平面 】

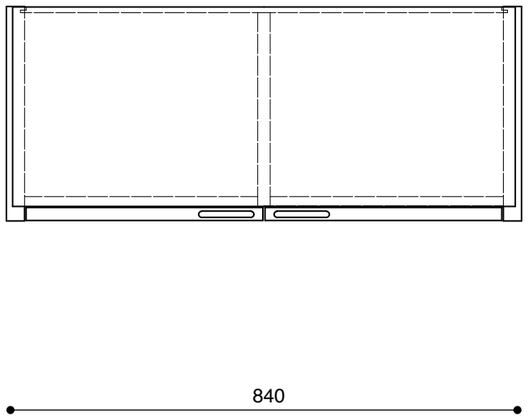

【 正面 】

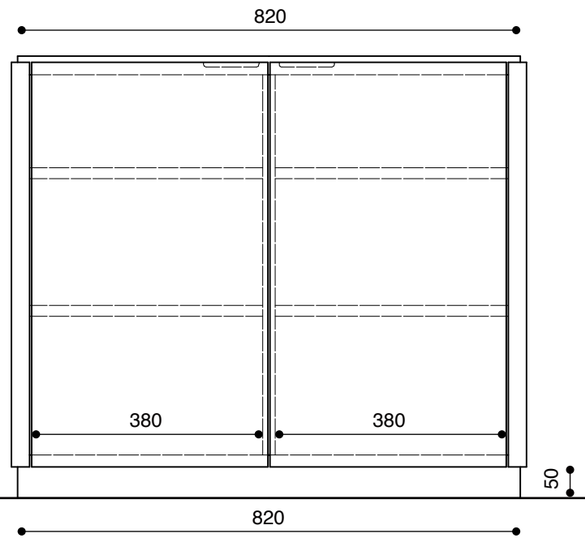

【 側面 】

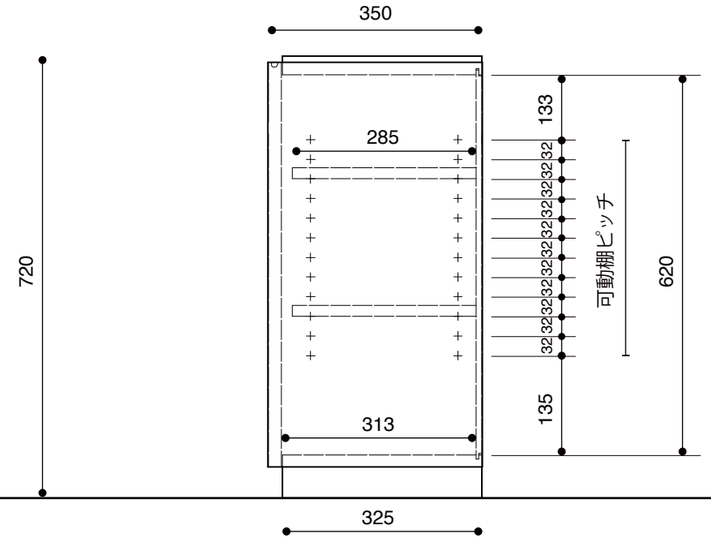

2023.12