取付・使用説明書

KINUAMI U

タイル壁設置用プレート

品番：K01-1204

本商品はKINUAMI U装置本体をタイル壁に設置するための専用オプションパーツです。
一般家庭の浴室タイル壁向け商品です。常時高温多湿となる環境や浴室の利用頻度が高い施設等で使用した場合は落下する恐れがあります。

※本商品は壁面に貼り付けると基本的に剥がすことはできません。プレートを貼ったり剥がしたりした際の貼付け壁面の傷や破損等への対応は致しかねますので、あらかじめご了承ください。
※タイル壁の仕様により凹凸が大きい場合には性能を担保できない可能性があります。
※KINUAMI U装置本体へ専用ソープを注ぐ際にはこぼさないように注意ください。ソープがテープの接着力を低下させて落下する可能性があります。
※オプションパーツを貼付け後、24時間は使用しないでください。
※装置本体の設置・ご使用については、必ず KINUAMI U の施工・取扱説明書をよく読み、正しくご使用ください。

●安全上のご注意

記号の説明

禁止 …… この表示は、してはいけない「禁止」の記号です。

指示実行 …… この表示は、必ず実行していただく「強制」の記号です。

■使用時の注意

禁止	・プレートやプレート上の装置本体に寄りかかったり体重をかけたり無理な力は加えないでください。 ・使用時にホースを引っ張らないでください。落下につながるおそれがあります。 ・濡れた手でプレートを触らないでください。 ・継続的に水がかかったり、洗剤が付着したりする環境での使用はしないでください。 ・塩素系の洗剤は使用しないでください。 ・改造は絶対にしないでください。
指示実行	・装置本体を取り外した際や、通常使用時にプレートが動いたり壁面から少しでも浮いたりした場合は使用を中止してください。

■取付時の注意

禁止	・屋外で使用しないでください。 ・対象のタイル壁でも明らかに劣化している場合やタイル浮き段差がある場合（1mm以上）は施工いただきご使用いただくことはできません。事前にさしがね等を利用して段差を確認ください。 ・プレートの両面テープは一度貼り付けると剥がして再度の利用はできません。 ・設置後24時間は装置本体をかけたり、プレートに力を加えないでください。
指示実行	・設置時は二人作業で取付位置を決定してください。 ・設置や撤去時は保護具を使用してください。 ・プレートを貼付け後24時間は使用しないでください。また、ソープやお湯かかりも24時間は避けてください。接着力が十分に発揮されず落下する可能性があります。 ・設置後はがたつきが無いことを必ず確認してください。

■設置条件

●装置の設置には、以下寸法が納まる空間が必要となります。

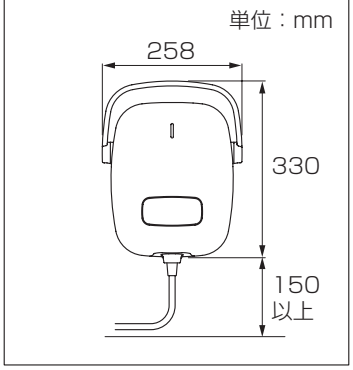

●取付方法

1. 浴室内温度を15℃以上にする。
   ※浴室内の温度を上げることができない場合は、以下手順4．のアルコールシートで壁面を拭いた後、落下プレートと取付壁面にドライヤーを当てて温度を上げてください。
2. 装置本体の取付位置を決め、装置本体の下面となる位置の壁面にマスキングテープを貼り付けます。
   ※マスキングテープはお客さまにてご準備ください。
3. マスキングテープに装置本体の中心位置をマークしておきます。

確認

●装置本体のシャワーヘッドをフックにかけた状態で、余裕を持って届く範囲か。
●装置本体へ給水ホースが届く範囲か。

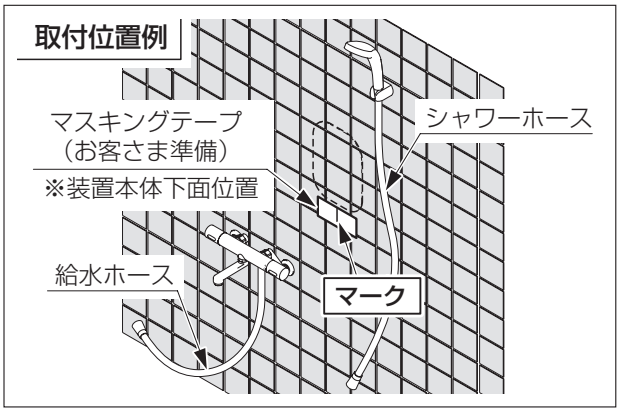

4. マスキングテープの位置から**上側30cm、左右20cm**の範囲を装置本体に同梱のアルコールシートで拭いて清掃します。
※アルコールシートで拭き取れない汚れやゴミがある場合は、研磨剤で汚れを落としてください。

注意

●固定する面は汚れなどをきれいに拭き、必ず乾燥した状態にしてください。
※汚れがある場合や湿った状態で取りつけた場合、固定が不十分となり装置が落下するおそれがあります。

指示実行

●設置時壁面が冷たいと両面テープの性能が発揮されないため、ドライヤー等で設置周辺部を15℃以上まで温め使用すること。

5. 両面テープでプレートを壁面に貼り付けます。

①プレート貼付位置に汚れや水分が残っていないことを確認し、マスキングテープから3～5上に目地や凹凸に沿わせて両面テープを貼り付けます。

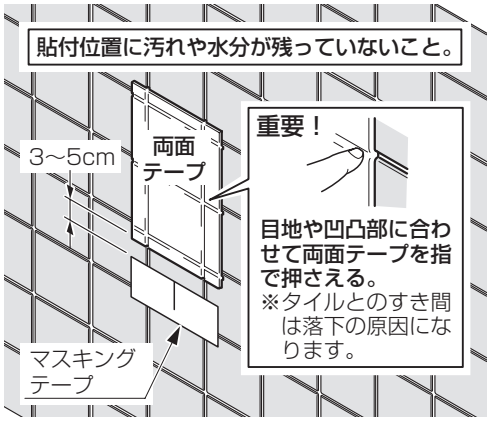

②両面テープのはくり紙を剥がし、マスキングテープに位置を合わせ、プレートを中心・上下・表裏に注意して貼り付けます。

③プレート全体を**壁に30秒以上強く押しつけて**確実に貼り付けてください。

6. カギマーク位置表示用マスキングテープを剥がし、プレートのカギマークに合わせて装置本体に同梱の落下防止フックを貼り付ける。
（KINUAMI Uの施工説明書もご覧ください）
※落下防止フック貼付位置の皮脂付着や汚れを除去してください。

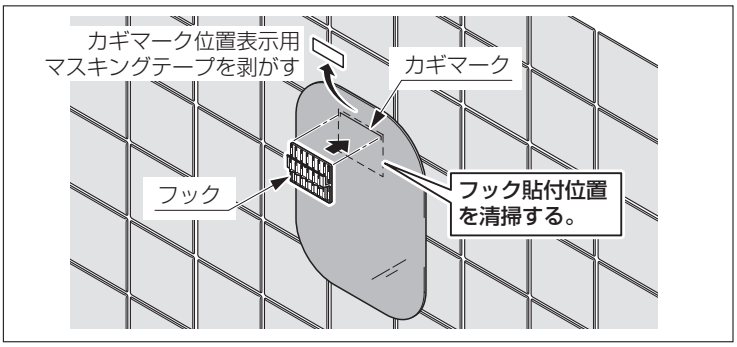

7. 貼付け後24時間放置します。
※貼付け後24時間以内の使用は両面テープの性能が十分発揮されないため、必ず24時間放置を実施してください。

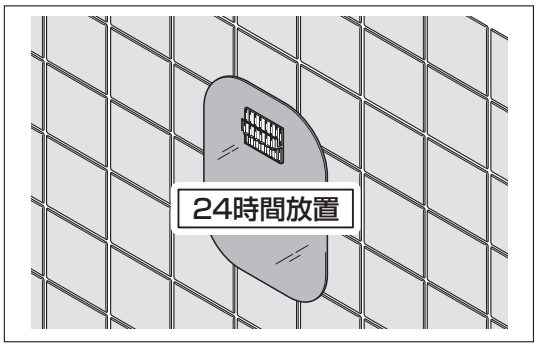

8. 装置本体を取り付けます。

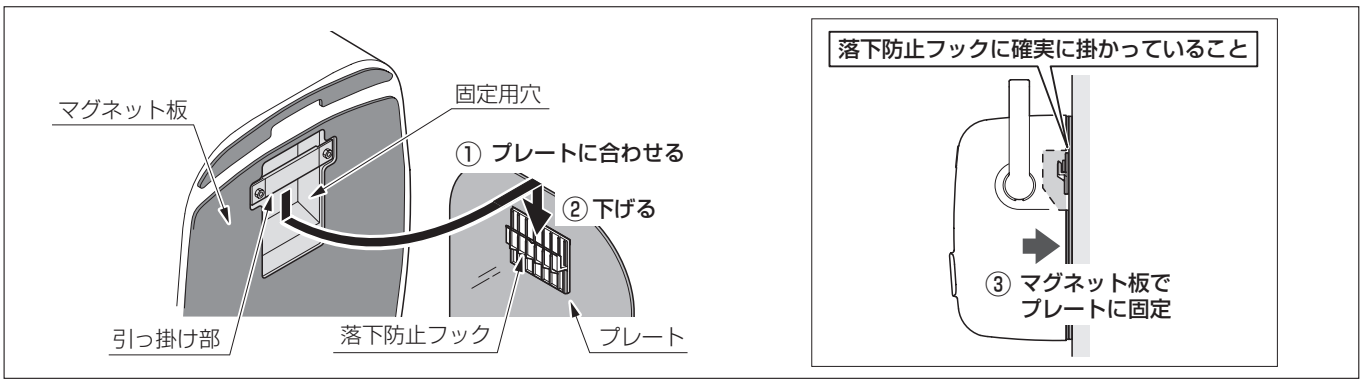

9. KINUAMI Uをご使用ください。（KINUAMI Uの取扱説明書をご覧ください）

●お手入れ方法

■から拭きでのお手入れ

1. やわらかい布でから拭きする。

■中性洗剤でのお手入れ

1. 中性洗剤を含ませたやわらかい布で拭きとる。
2. 洗剤が残らないように水拭きする。
3. 最後に柔らかい布で水気を完全に拭きとる。

注意

●塩素系洗剤・漂白剤は、使ったり近づけたりしないでください。ステンレスと反応して、さびや劣化の原因になります。
●酸性、アルカリ性洗剤やシンナー、ベンジン等の有機溶剤は使用しないでください。変形変色の原因になります。
●クレンザー、磨き粉、ナイロンたわし等は使用しないでください。傷の原因になります。
●浸け置き洗いはしないでください。変形変色の原因になります。