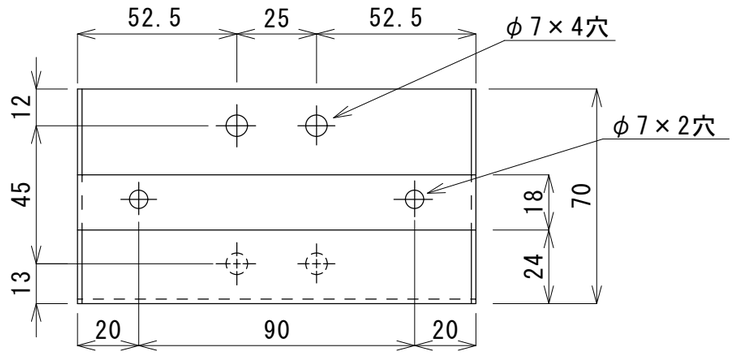

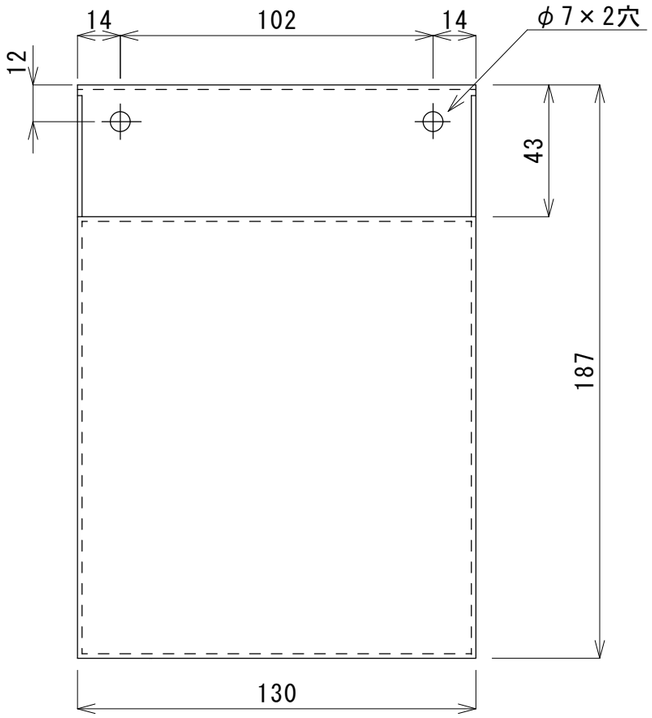

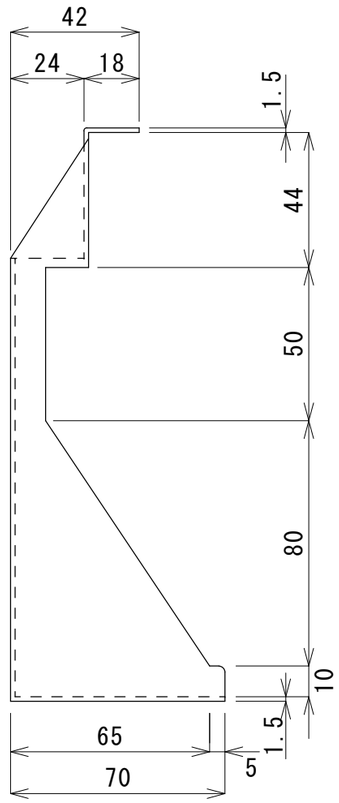

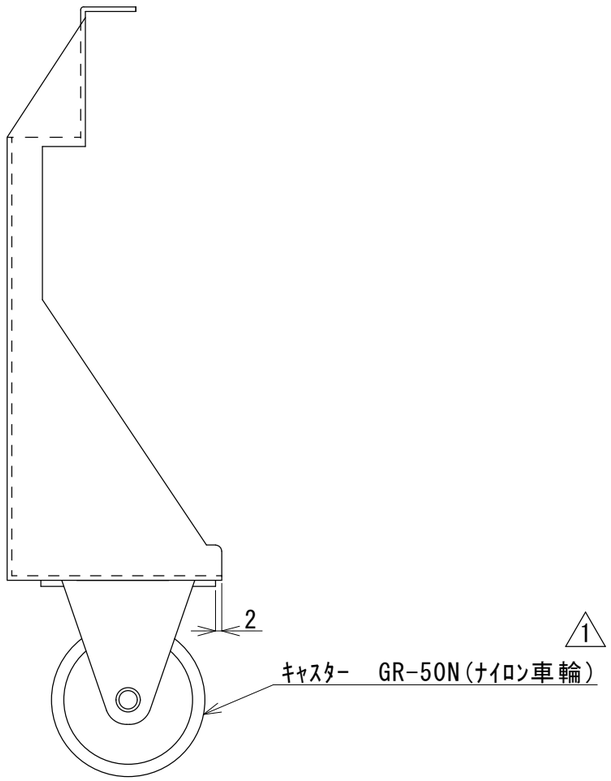

設計変更履歴

記号	変更内容	変更日	作業者
1	ｷｬｽﾀｰ変更　TO-758-2N→GR-50N (ﾅｲﾛﾝ車輪)	2022/08/12	山下

承認 APPROBED BY		重量 WEIGHT	商品コード TA4390
検図 CHECKED BY T.SEKIKAWA	尺度 1/2	名称 TITLE セーフティキャスター	
設計 DESIGNED BY	材質 MATERIAL SUS430		
製図 DRAWN BY M.HONMA	作成日 DATE 2019/10/15		
会社名 CORPORATION NAME SUGICO スギコ産業株式会社		型式 TYPE SBR-50SK	改正記号 REV.MARK 1

用紙サイズ：A3