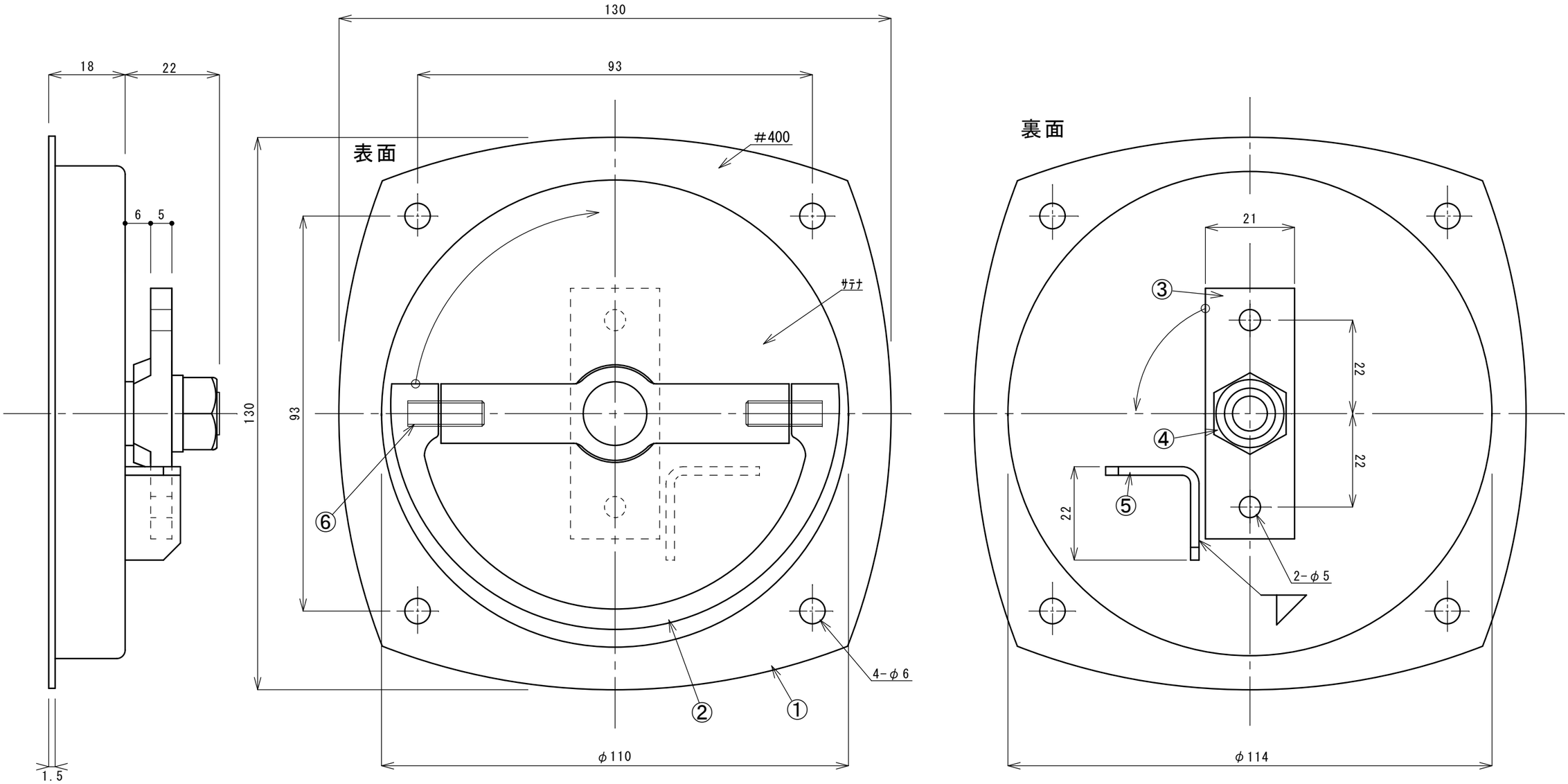

材質

①	SUS304　1.5t＃400】（中ｻﾃﾅ）
②	真鍮（ｸﾛｰﾑﾒｯｷ）
③	真鍮（ｸﾛｰﾑﾒｯｷ）
④	SUS304　M10 ﾅｯﾄ
⑤	SUS304　2.0t
⑥	SUS304　M6ｲﾓﾈｼﾞ ×2

承認 APPROVED BY		重量 WEIGHT g	商品ｺｰﾄﾞ TA1213
検図 CHECKED BY	尺度 1/1	名称 TITLE	
設計 DESIGNED BY	材質 MATERIAL	回転ハンドル	
製図 DRAWN BY	作成日 DATE		
会社名 CORPORATION NAME		形式 TYPE	改正記号 REV.MARK
スギコ産業株式会社		TO-161	