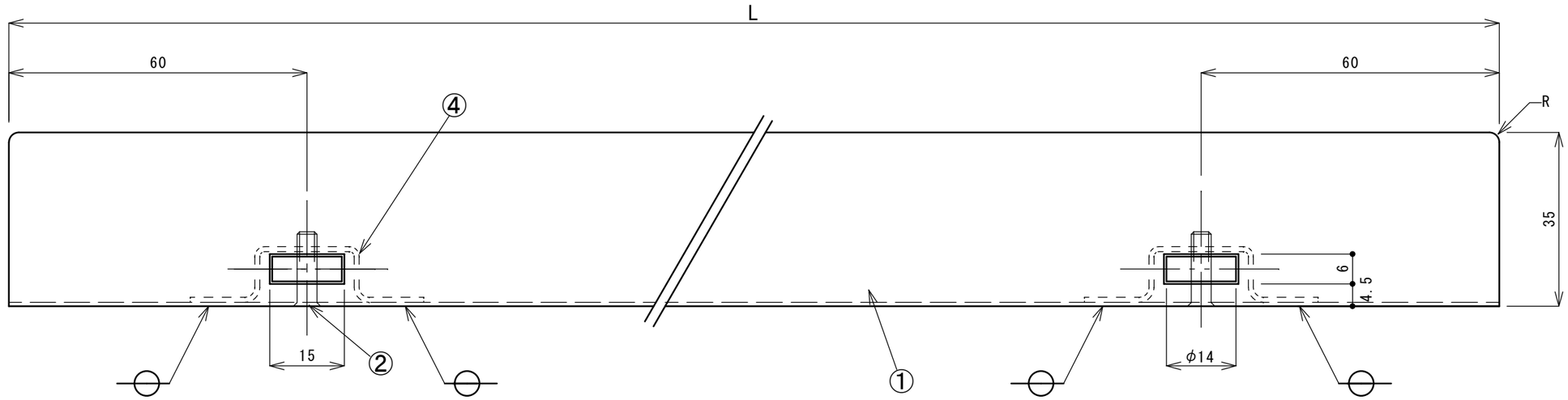

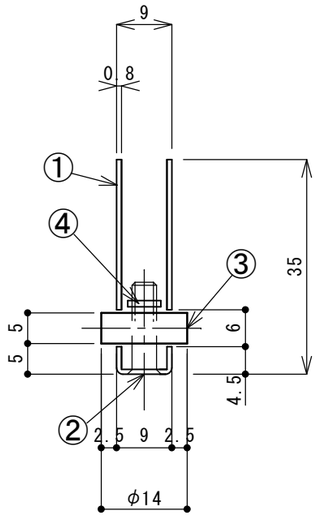

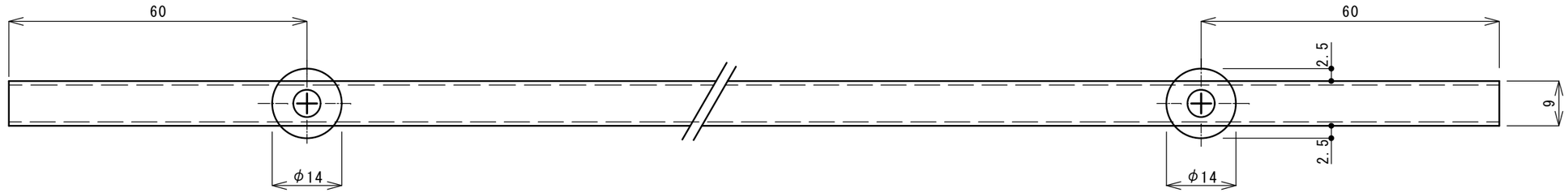

材質

① SUS304 0.8t BA仕上

② SUS304 M4 緩み止加工付

③ 戸車 ﾅｲﾛﾝ樹脂 白色

④ SUS430

商品ｺｰﾄﾞ	型番	MODEL	L
TA0712	TO-322S	長袴B365	365mm
TA0713	TO-322M	長袴B440	440mm
TA0714	TO-322L	長袴B515	515mm
TA0715	TO-322LL	長袴B600	600mm

承認 APPROVED BY		重量 WEIGHT g	商品ｺｰﾄﾞ TA0712
検図 CHECKED BY	尺度 1/1	名称 TITLE 長袴 B TO-322 シリーズ	
設計 DESIGNED BY	材質 MATERIAL		
製図 DRAWN BY	作成日 DATE		
会社名 CORPORATION NAME スギコ産業株式会社		形式 TYPE TO-322S	改正記号 REV. MARK