LS | 施工図 | 図面品番：LS100MN+LH9805 | 食器洗い乾燥機専用 分岐水栓取り付け時

シングルレバー混合栓（ワンホール型）

■ 浄水カートリッジ別梱仕様
LS100MN／LS100MK［寒］

■ 浄水カートリッジ同梱仕様
LS106MN／LS106MK［寒］
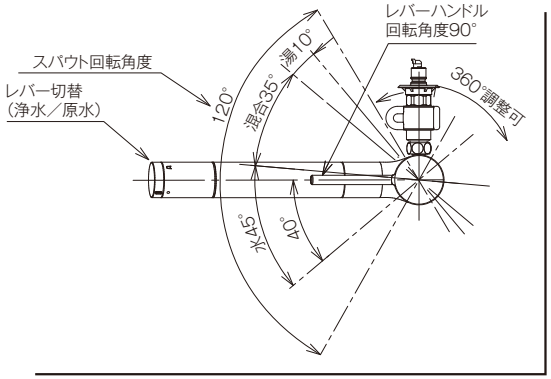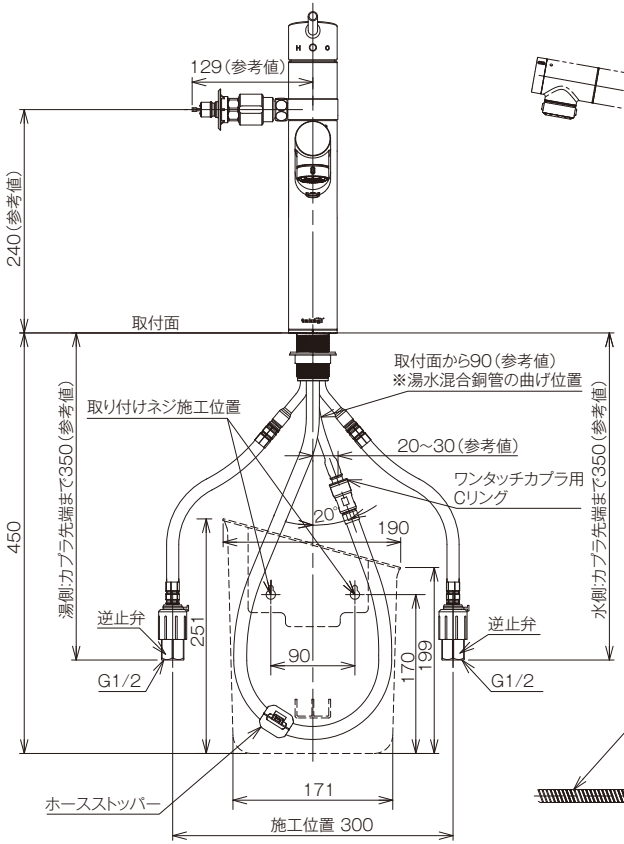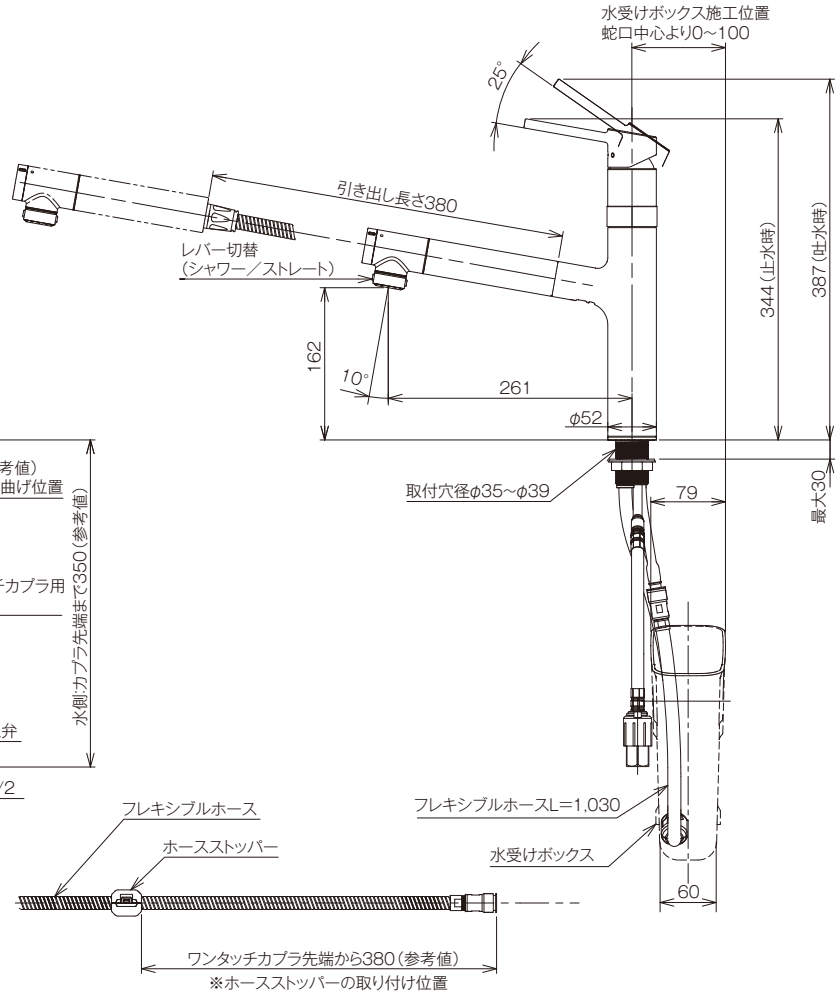
（単位:mm）