排気カバー設置工事説明書

工事される方へのお願い

○本品を指定する機器にご使用ください。
○作業時はけが防止のため、手袋などをして行ってください。
○機器を正しく安全に使用していただくために、この設置工事説明書をよくお読みになり、正しく取り付けてください。

型　式	
UOP-A301	UOP-A301Y
UOP-A301(2)	UOP-F301
138-5147	

取り付け上の注意点

排気カバーと周囲の「不燃材料以外の材料による仕上げをした建築物等の部分」とは、下記の離隔距離をとってください。

排気カバーの周囲の離隔距離(単位：cm)

方向	上方	側方	下方	前方
距離	60 (30)	15	15	30

備考：( ) 内は防熱板を取り付けた場合および「不燃材料で有効に仕上げをした建築物等の部分」との距離を示す。

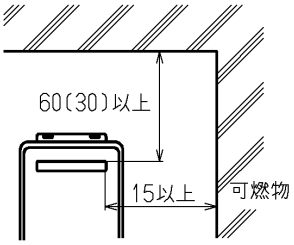

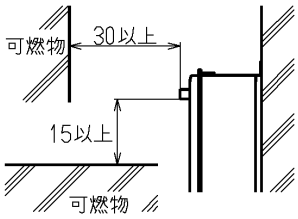

梱包部品一覧

排気カバー：1 個

熱源機への取り付け方法

（1）排気カバーの固定板上・固定板下を共締めしているねじ 2 本(右図参照)をゆるめてください。
（2）排気カバー本体の底面を熱源機のフロントカバーと排気口のすき間に差し込んでください。
（3）固定板下を排気口の上の穴に差し込み、中段の桟に引っ掛けてください。
（4）固定板上を排気口の上の穴に差し込んでください。
（5）（1）でゆるめたねじ 2 本をもと通りにしっかりと締め付けて、排気カバーを固定してください。

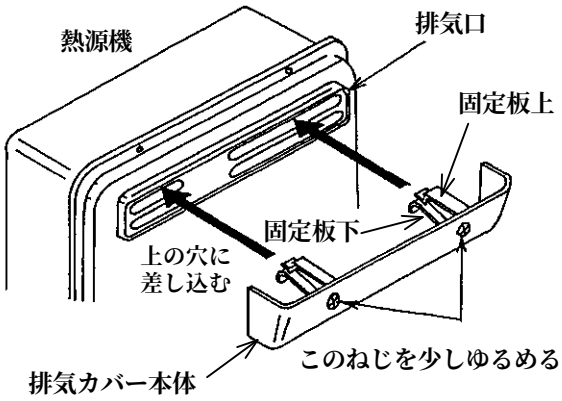

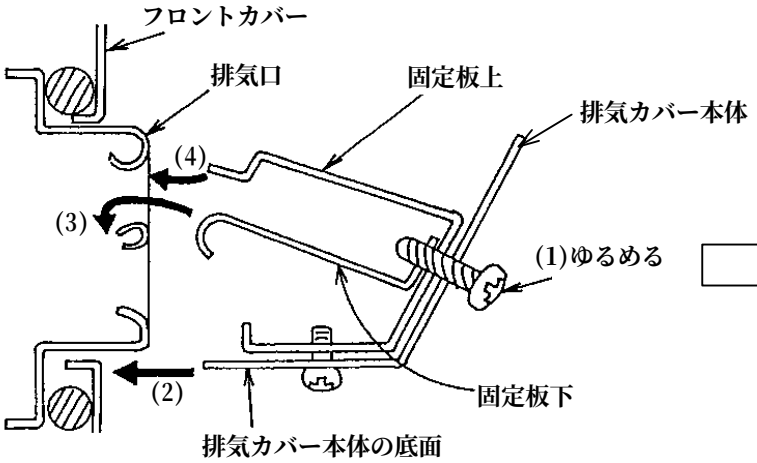

正しい取り付け状態

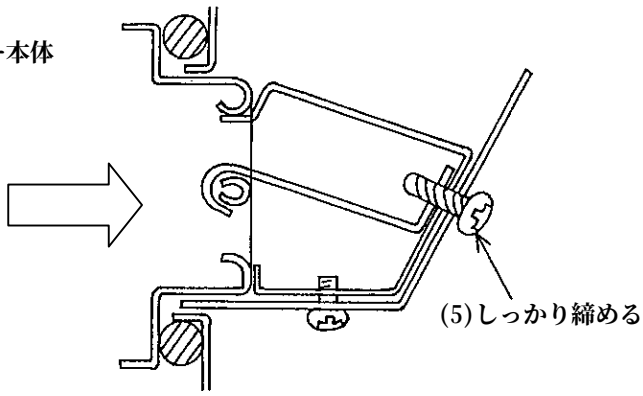

BH59-1126X07(01)