（単位：mm）

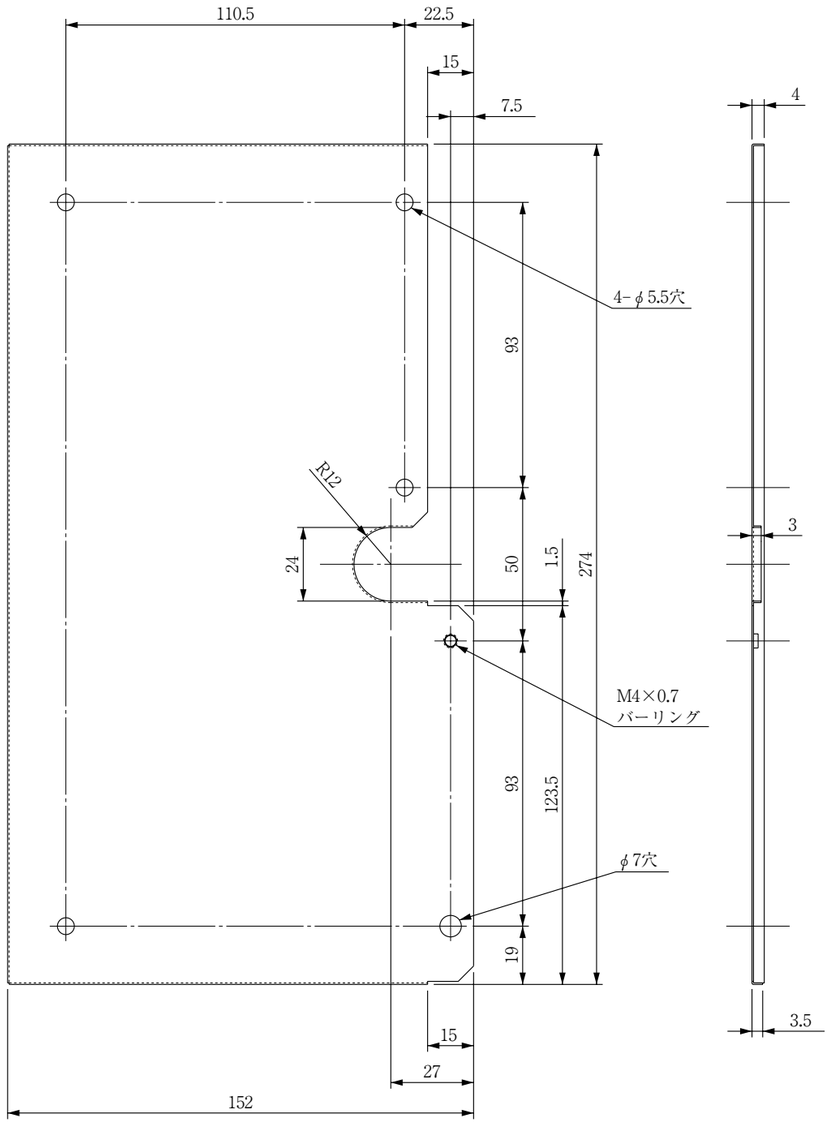


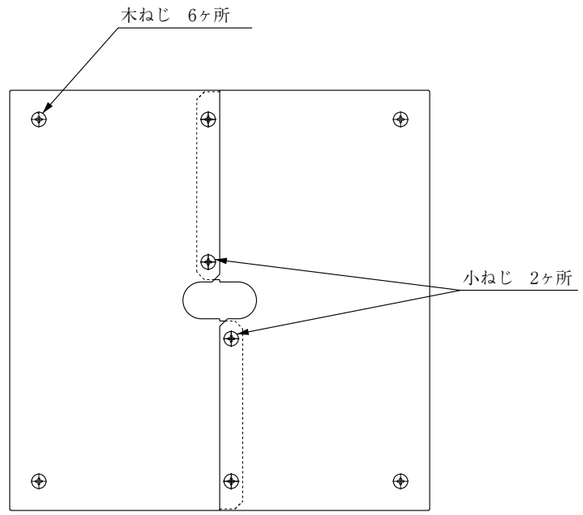


2枚／セット
材質：SUS430
※付属品
　木ねじ　　6個
　小ねじ　　2個
　オールプラグ　6個

| | | | | | | | |
|---|---|---|---|---|---|---|---|
| リンナイ住宅機器 外観図 | 名称 | おいだき配管用化粧カバー | | | | | |
| | 型式 | UF-KC | | | | | |
| リンナイ株式会社 名古屋市中川区福住町2番26号 | 図番 | | 尺度 | 1/2 | サイズ | A3 | 作成 | 2005.09 |