納 入 仕 様 書

品番　：SM3-H

仕様　：自動水栓　SuiSui MIX（混合栓用）
　　壁付サーモスタット混合水栓

製造元：　株式会社ミナミサワ
　　長野県長野市中越1-2-22

MINAMISAWA

【 自動水栓　仕様 】

使用電源	アルカリ乾電池　単3×2本
電池寿命	1日100回の使用(吐水＋止水)で約3年
消費電力	待機時(平均)　　:約0.3mW 電磁弁動作時(平均)　:約0.6W
吐水	自動吐水　:吐水口に手を近づけると自動吐水（連続吐水時間30秒） 手動吐水　:手動スイッチを押すと吐水、再度手動スイッチを押すと止水（連続吐水時間60秒）
自動吐水停止機能	待機時に手動スイッチを3秒以上押すと最長2分間自動吐水を停止 自動吐水停止中に手動スイッチを1秒以上押すと解除
告知機能 （LED 表示機能）	電池交換告知　　:LED1秒間隔の点滅を繰り返す(自動・手動吐水はできます) 動作停止　　:LED4秒間隔で3回点滅(自動・手動吐水共に停止します) 自動吐水停止中　　:LED4秒間隔で1回点滅、残り時間が短くなると点滅間隔が短くなる 始動時自動感度調節不良　:LED0.5秒間隔で点滅を繰り返す 自動吐水が30秒以上連続感知しているとき　:LED8秒間隔で2回点滅
センサー方式	赤外線反射方式　応答時間:0.5秒
感知距離	自動調整　最長感知距離8～10cm程度
作動弁方式	パイロット型電磁弁　使用流体:上水
給水圧力	最低必要水圧　:0.05MPa(動水圧) 最高水圧　　:0.75MPa(静水圧)
使用温度範囲	周囲:1～50℃ 水温:1～40℃
使用湿度範囲	結露なきこと
使用環境	水栓本体と洗面器に太陽光の直射なきこと インバーターや赤外線を用いた他の機器により誤作動の可能性あり
外装	ABS樹脂(クロムメッキ)
出荷検査項目	外観検査　:傷、汚れ等なきこと 仕様確認　:欠品、その他の異常なきこと(同梱部品、梱包状態、ラベル) 通水検査　:弊社検査規格にて正常動作、水漏れなきこと　※水圧0.3～0.4Mpaで検査
保証項目	本製品が取扱説明書に従った正常な使用状態や動作仕様条件にもとで故障した場合、お買い上げ日から1年間は無償で製品交換をさせていただきます。製品交換となった場合の保証期間は、交換前の製品保証期間に準じます。 以下の場合は、保証書および品質保証規定は無効となり、適用されません。 ①バルブ・配管の不具合(詰まりや水漏れ、水量不足、低水圧等)、製品以外の不具合の場合 ②再生水に水質に起因する不具合(高塩素濃度によるダイヤフラム劣化、異物による部品の小穴詰まり等) ③取扱説明書に従わない誤った使用、およびお客様自身での修理や改造による不具合・損傷 ④お買上後の落下・衝撃等による不具合および損傷 ⑤火災・地震・水害・落雷・その他天災地変や凍結、ガス害、塩害等の不具合・損傷 ⑥電池の消耗による不具合 ⑦配管から流入した砂、さび、ゴミ等の異物による不具合 ⑧外部の汚れ、さび、メッキはがれ等、機能に影響のない不具合 ⑨赤外線に影響を与える外部環境要因による不具合

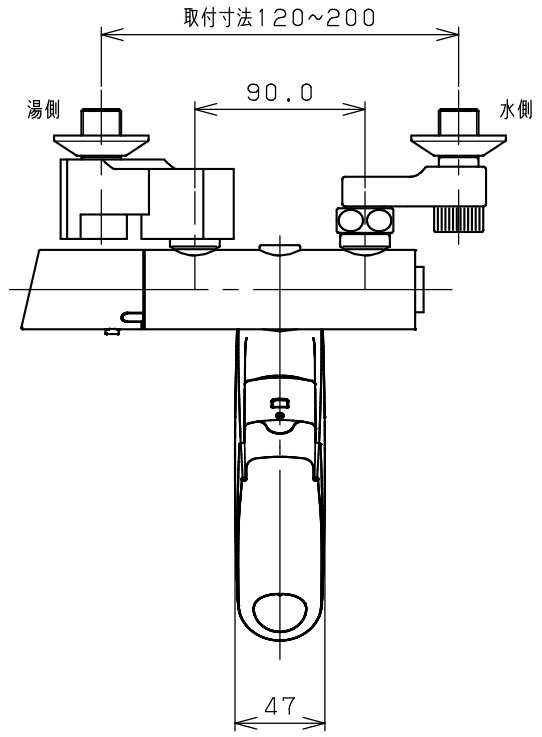

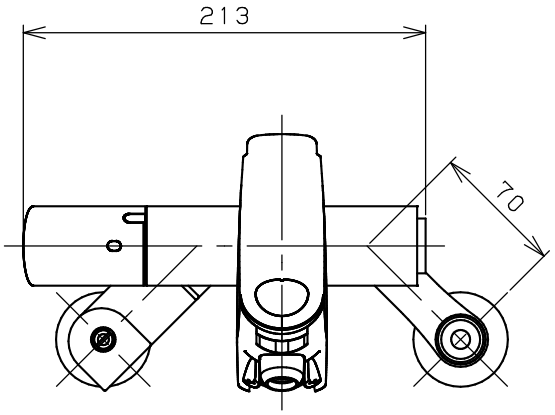

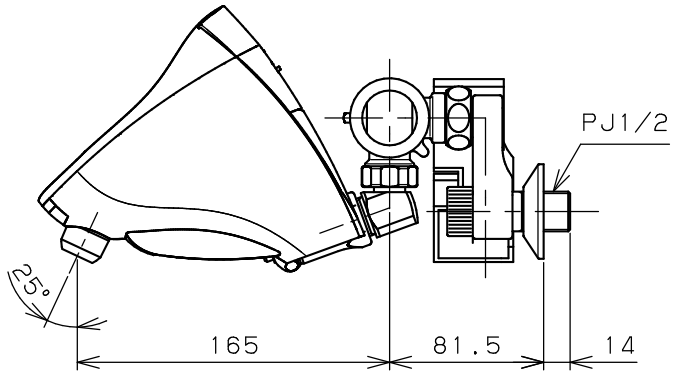

日付	製図	検図	品番	備考
2022.02.03	大石	南澤	SM3-H	電源：アルカリ乾電池　単3×2本
	単位 mm	尺度 1：4	名称 自動水栓SuiSui MIX（混合栓用）壁付サーモスタット混合水栓	
株式会社ミナミサワ				

A4