納 入 仕 様 書

品番　：SM2-VF

仕様　：自動水栓　SuiSui MIX（混合栓用）
　　サーモ継手付き立水栓（床給水）

製造元：　株式会社ミナミサワ
　　長野県長野市中越1-2-22

【 自動水栓　仕様 】

使用電源	アルカリ乾電池　単3×2本
電池寿命	1日100回の使用(吐水＋止水)で約3年
消費電力	待機時(平均)　　:約 0.5mW 電磁弁動作時(平均)　:約 1.8W
吐水	自動吐水　　:吐水口に手を近づけると自動吐水(連続吐水時間30秒) 手かざし(出/止)吐水　:本体天面のセンサーに手をかざすと吐水、再度手をかざすと止水 (連続吐水時間60秒)
告知機能 (LED 表示機能)	電池交換告知　:LED1秒間隔で点滅を繰り返す 動作停止　　:LED4秒間隔で3回点滅を繰り返す
センサー方式	赤外線反射方式
応答時間	吐水時　:0.5　～0.75秒 止水時　:0.75～1秒
感知距離	自動吐水　　:自動調整　最長感知距離8～10cm程度 手かざし(出/止)　:3㎝程度
作動弁方式	パイロット型電磁弁　使用流体:上水
吐水流量	最大4L/分　(4L/分　定流量弁内蔵)
給水圧力	最低必要水圧　:0.05MPa(動水圧) 最高水圧　　:0.75MPa(静水圧)
使用温度範囲	周囲:1～50℃ 水温:1～40℃
使用湿度範囲	結露なきこと
使用環境	水栓本体と洗面器に太陽光の直射なきこと インバーターや赤外線を用いた他の機器により誤作動の可能性あり
外装	ABS樹脂(塗装、クロムメッキ)
出荷検査項目	外観検査　:傷、汚れ等なきこと 仕様確認　:欠品、その他の異常なきこと(同梱部品、梱包状態、ラベル) 通水検査　:弊社検査規格にて正常動作、水漏れなきこと　※水圧0.3～0.4Mpaで検査
保証項目	本製品が取扱説明書に従った正常な使用状態や動作仕様条件にもとで故障した場合、お買い上げ日から1年間は無償で製品交換をさせていただきます。製品交換となった場合の保証期間は、交換前の製品保証期間に準じます。 以下の場合は、保証書および品質保証規定は無効となり、適用されません。 ①バルブ・配管の不具合(詰まりや水漏れ、水量不足、低水圧等)、製品以外の不具合の場合 ②再生水に水質に起因する不具合(高塩素濃度によるダイヤフラム劣化、異物による部品の小穴詰まり等) ③取扱説明書に従わない誤った使用、およびお客様自身での修理や改造による不具合・損傷 ④お買上後の落下・衝撃等による不具合および損傷 ⑤火災・地震・水害・落雷・その他天災地変や凍結、ガス害、塩害等の不具合・損傷 ⑥電池の消耗による不具合 ⑦配管から流入した砂、さび、ゴミ等の異物による不具合 ⑧外部の汚れ、さび、メッキはがれ等、機能に影響のない不具合 ⑨赤外線に影響を与える外部環境要因による不具合

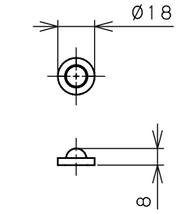

ストレーナー　×2

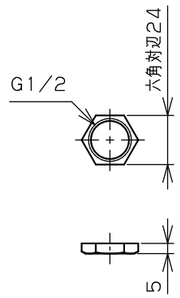

ロックナット

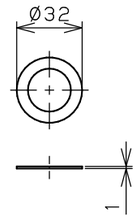

座金

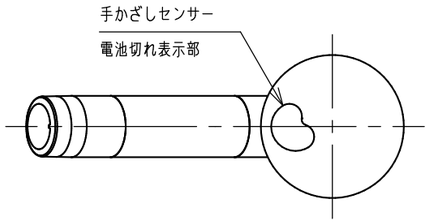

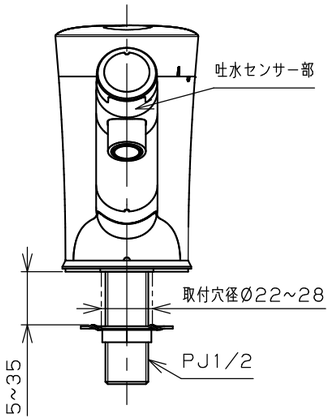

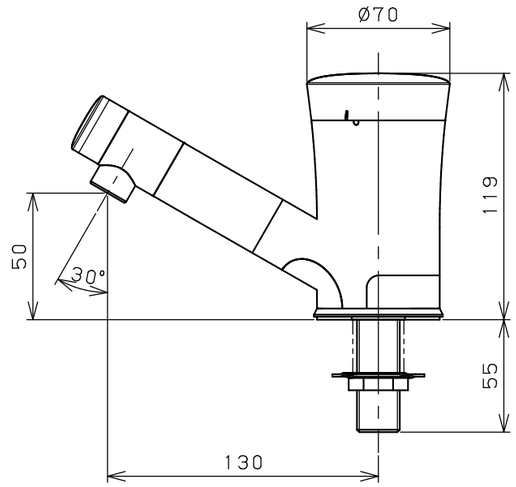

自動水栓（SS2−VB）

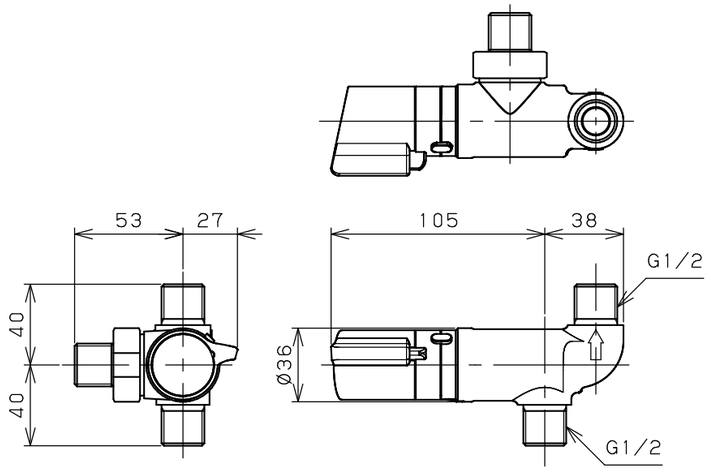

サーモ継手

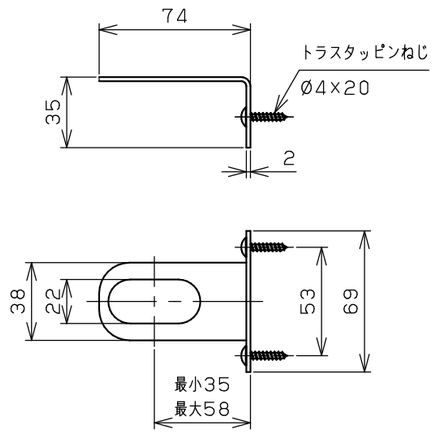

ブラケット

日付	製図	検図	品番	備考
2022.03.10	大石	南澤	SM2−VF	・電源：アルカリ乾電池　単3×2本 ・自動水栓（SS2−VB）と サーモ継手のセット品 ・注意：自動水栓とサーモ継手の接続は お客様手配品
	単位 mm	尺度 1：3	名称 自動水栓SuiSui　MIX（混合栓用） サーモ継手付き立水栓（床給水）	
株式会社ミナミサワ				

A3