Ver	Date	Engineering change notice	Dwg	App
1	2018/07/13	新規出図	KAWAJUN	KAWAJUN

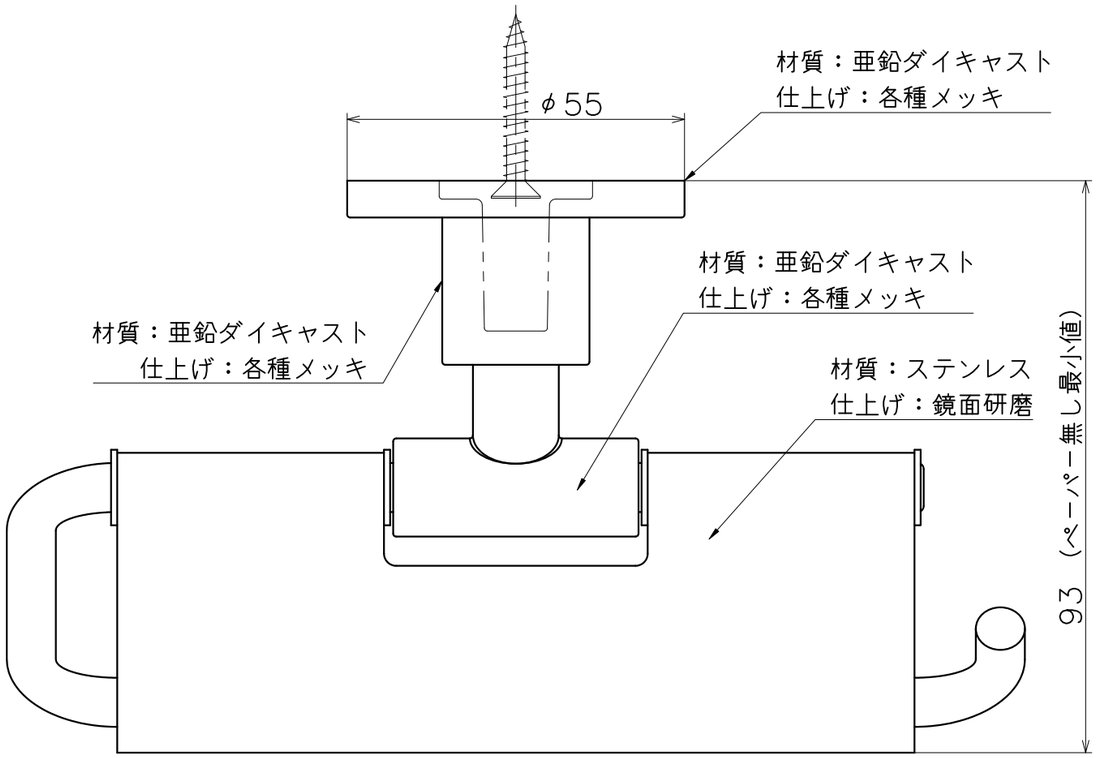

SA483−

表面処理：	コード
クローム	SA483XC

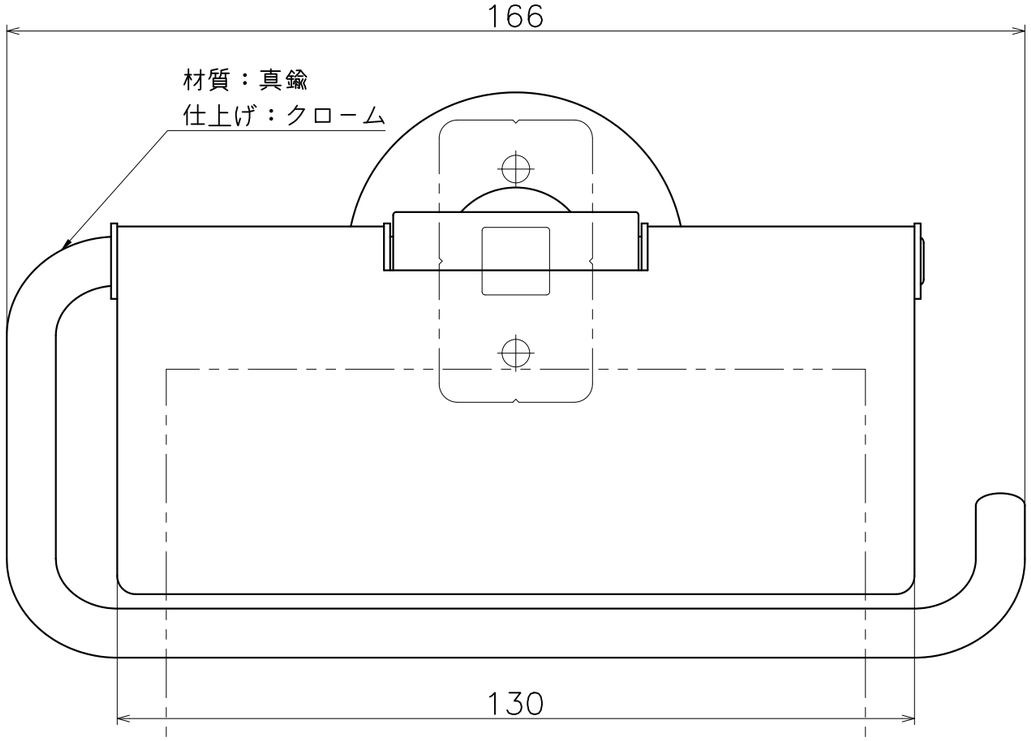

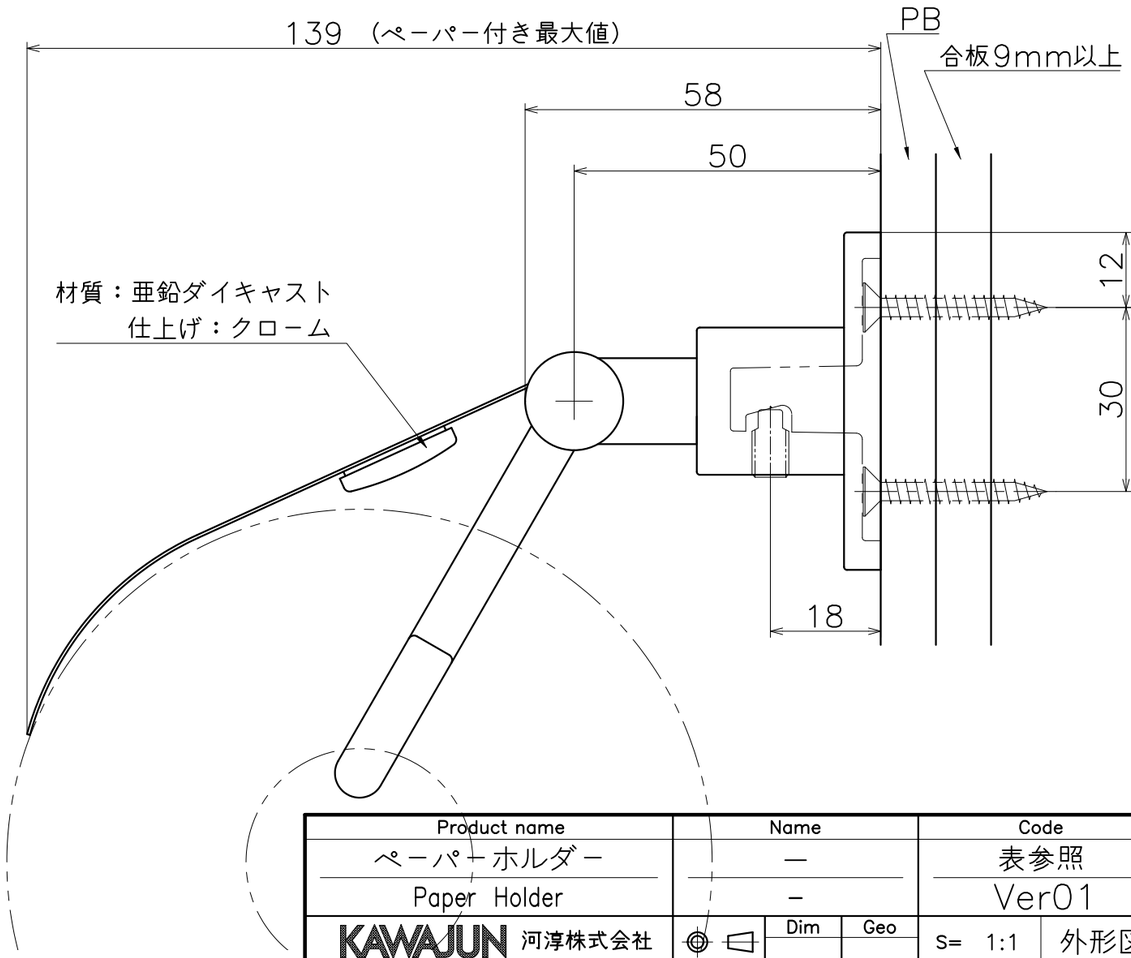

Product name	Name	Code
ペーパーホルダー	−	表参照
Paper Holder	−	Ver01
KAWAJUN 河淳株式会社	Dim / Geo	S= 1:1 外形図

A3