Ver	Date	Engineering change notice	Dwg	App
1	2020/10/13	新規出図	KAWAJUN	KAWAJUN

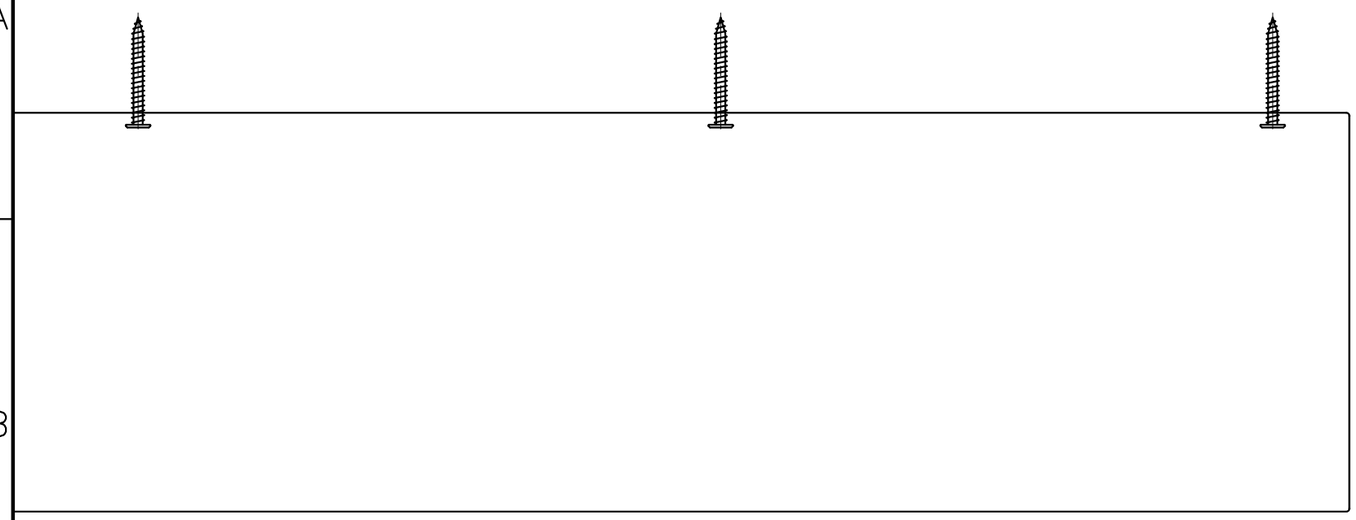

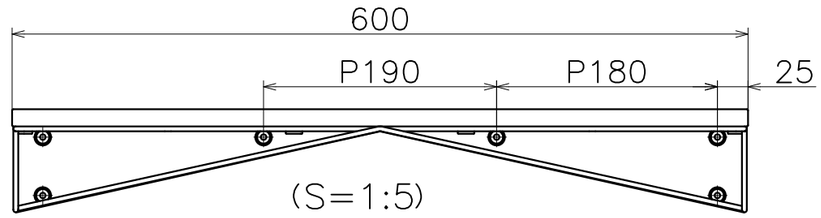

K-SE-374-X

表面処理：本体	表面処理：キャップ	コード
SUS電解研磨	SUS電解研磨	K-SE-374-US
ブラック	ブラック(ABS樹脂)	K-SE-374-068S

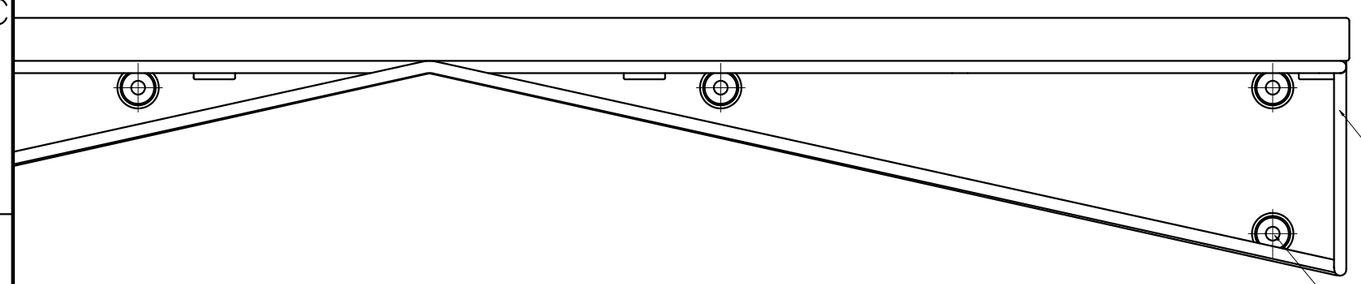

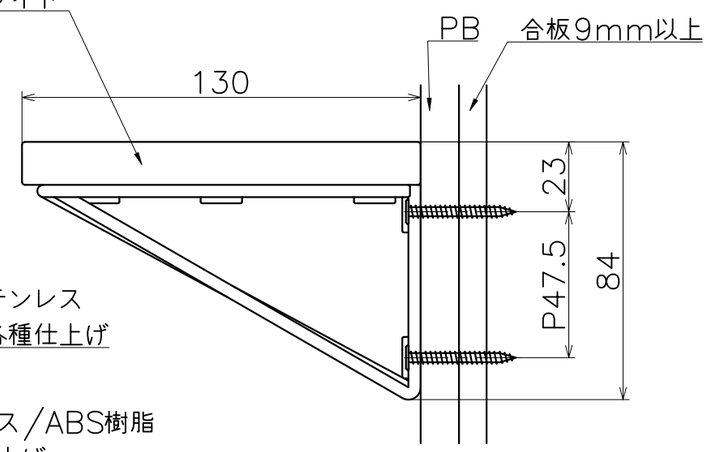

Product name	Name	Code
シェルフ	—	表参照
Shelf	–	Ver01
KAWAJUN 河淳株式会社	Dim / Geo	S= 1:2 外形図

A3