屋外収納庫
1611【幅109】

組立・使用説明書

この度は、弊社製品をお買い上げいただきまして誠にありがとうございます。本説明書をよくお読みいただき、末永くご愛用いただきますよう、お願い申し上げます。また、本説明書は保管し必要なときにお読みください。

警　告

- 危険ですので、製品は水平な床面に設置してご使用ください。
- 製品に寄り掛かったり、上に乗ったりしないでください。
- ストーブ等火気の近くに置く場合は十分ご注意ください。加熱のため、思わぬ火災の原因や、製品が変形する恐れがあります。

注　意

- 通常の目的以外に使用しないでください。
- １箇所に集中して物を置かないでください。表記された耐荷重を守って分散して物を置くようにしてください。
- 小さなお子様は大人の考えつかない使い方をする恐れがあります。十分注意してください。
- 塗料などの揮発成分が残っている家具で、肌の弱い人はアレルギー症状を起こすことがあります。換気を十分に行なってください。
- 濡れた場合は速やかに水分を拭きとってください。濡れたままの使用および保管はサビの原因になります。
- 著しい汚れは薄めた中性洗剤で落とした後直ぐ乾拭きをしてください。
- 修理および改造はしないでください。製品の強度を弱め、怪我の原因となる恐れがあります。
- 破損・変形した家具類を使用しないでください。
- 設置後にビスのゆるみや製品の異常がないか１ヶ月に一度程度、定期的に点検を行ってください。

完成図

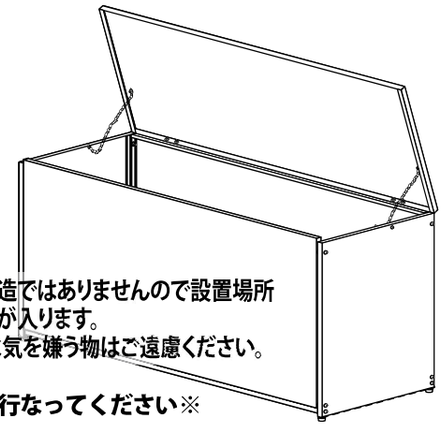

※本製品は防水の構造ではありませんので設置場所によって、多少の雨が入ります。
収納する物には、水気を嫌う物はご遠慮ください。

※組立は２人で行なってください※

部品内容

※組立前に必ず部品が揃っているか確認してください。

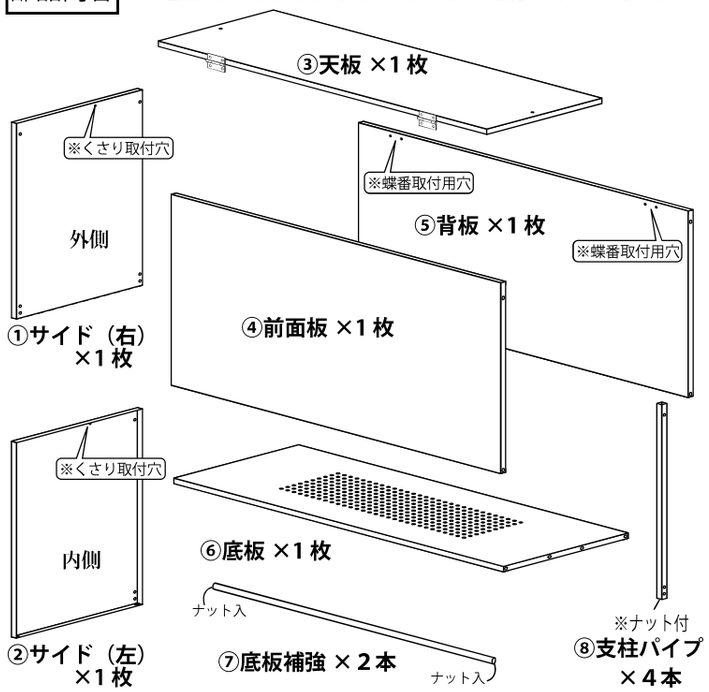

Ⓐビス（大）長 ×13 個
短 ×5 個
（予備１個含む）

Ⓑ六角ナット ×13 個
（予備１個含む）

Ⓒビス（小）×9 個
（予備１個含む）

Ⓓフランジナット ×9 個
（予備１個含む）

Ⓔくさり ×2 本

Ⓕアジャスター ×4 個

品質表示
［材　質］本体：ガルバリウム鋼板、支柱・補強パイプ：スチール（メラミン焼付塗装）
［生産国］日本
［耐荷重］　全体　— 約20kg

天災時の不可抗力やお客様のお取り扱い上の不注意、不当な修理･改造による事故･破損等の責任は保証いたしません。

お問い合わせ先　組み立て方や使い方についてのご質問は、最初にこの商品を購入したショップ様にお問い合わせください。

〈製造元〉株式会社足立製作所
〒953-0026　新潟県新潟市西蒲区伏部613　TEL 0256-72-0117

足立製作所 公式インスタグラム
足立製作所 コーポレイトサイト
足立製作所 お問い合わせページ

組立方法

組み立てについての注意

［組み立て場所］── **平らなカーペットや絨毯など、表面が柔らかい床の上。フローリングの場合は薄い毛布などを敷いてください。**
［部品の確認］── **各部品の名前と数量を確認してください。**
［用意するもの］── **ビスに合ったプラスドライバー、ハンマー等。**
［組立のご注意］── **組み立ておよび移動時は、手袋をはめると安全に作業できます。**

⚠ ガルバリウム鋼板を使用した製品の注意

- 板表面の模様はガルバリウム材特有のもので部品ごとに異なりますが、模様による品質の違いはございません。
- 本製品で使用している『ガルバリウム鋼鈑』は、稀に製造過程で付着した材料保護用の油分が残っている場合がございます。組み立て前に確認頂き、お気付きの際は乾いた布等で拭いて頂くか、組み立ての際に軍手等の着用をお勧め致します。

1 準備

1.③天板にⒺくさりを取付します。
Ⓒビス（小）Ⓓフランジナットを使用し、ドライバーでしっかりと締めます。

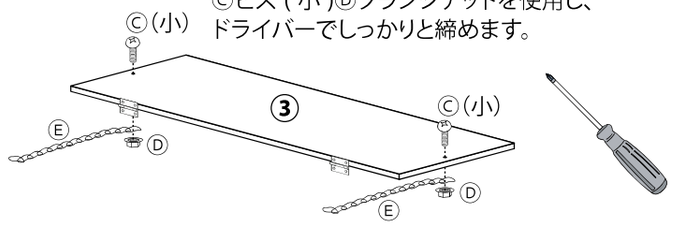

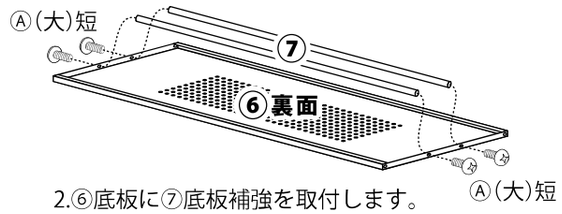

2.⑥底板に⑦底板補強を取付します。
Ⓐビス（大）短を使用し、ドライバーでしっかりと締めます。

2

①②サイド板⑤背板⑥底板⑧支柱の組立をします。
Ⓑ六角ナットを手で押さえて
Ⓐビス（大）長でとめます。

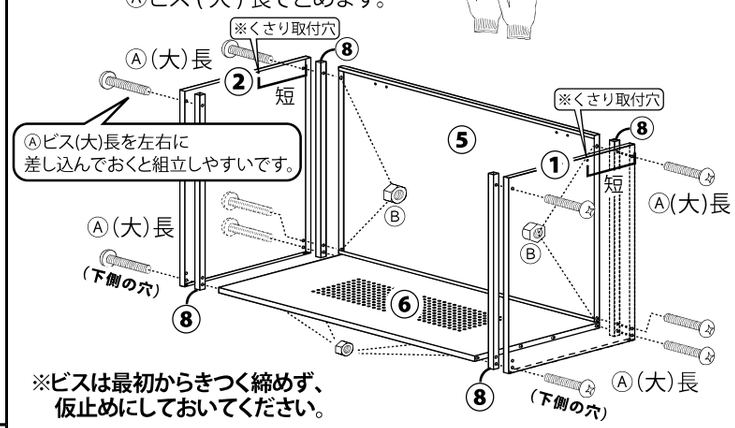

※ビスは最初からきつく締めず、仮止めにしておいてください。

3

本体に④前面板を取付けします。
Ⓑ六角ナットを手で押さえて
Ⓐビス（大）長でとめます。

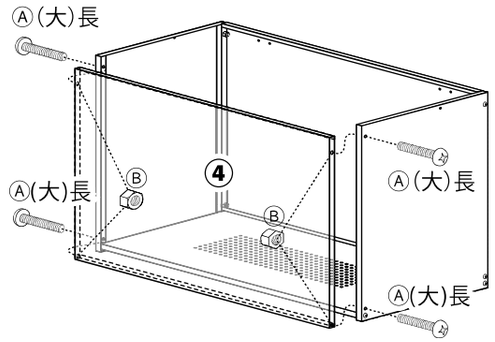

4

Ⓕアジャスターの取付けをします。

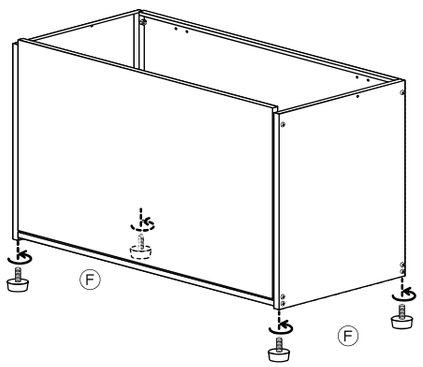

5

③天板の取付けをします。
Ⓒビス（小）Ⓓフランジナットを使用します。
その際天板を落下させないように持ち上げてもらって取付けを行って下さい。

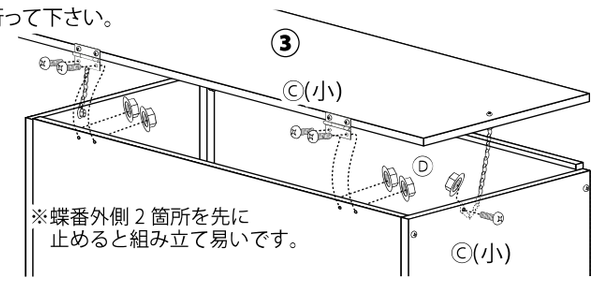

※天板は設置場所が水平でないときちんと閉まりません。
（Ⓕで若干の調整ができます）
水平を調整した後でビスをしっかり締めてください。