マジックマニホールド　購入仕様書　①,②をご記入下さい

株式会社リガルジョイント
TEL ：042-756-7411
FAX ：042-752-2004

MANIFOLD

①太枠内をご記入下さい

ご注文日	年　　月　　日
貴 社 名	
貴社ご担当者	
連 絡 先	
使用流体	
数　量	台
希望する総流量	L/min
供給圧力	MPa
仕様に関する特記事項はこちらへ（ケーブル長変更など）	
担　当	
注文番号	弊社記入欄
管理番号	

正転用

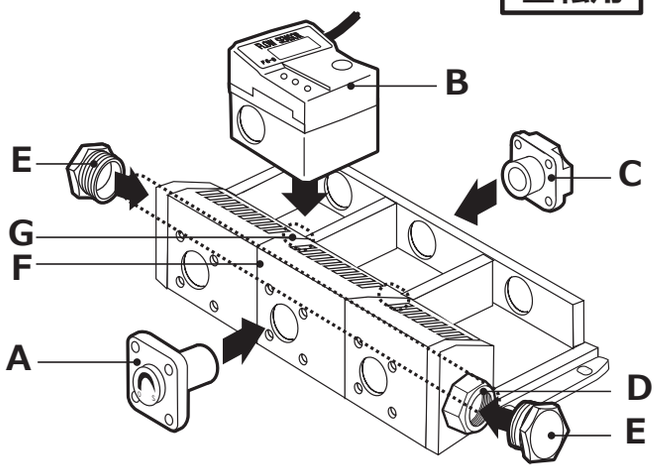

② A～G のパーツと流量計の仕様を各項目から選び、記入例を参考に、ご記入下さい

記入例

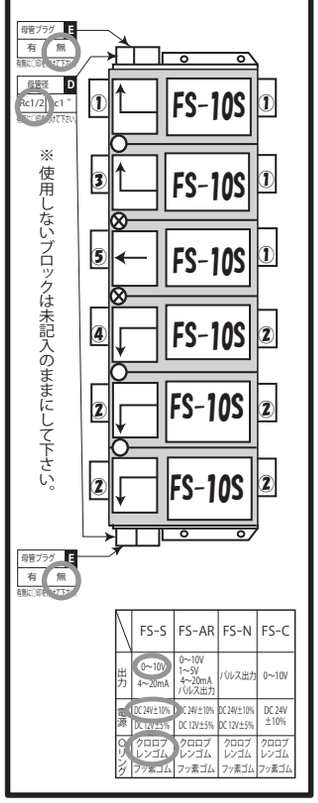

	FS-S	FS-AR	FS-N	FS-C
出力	0～10V 4～20mA	0～10V 1～5V 4～20mA パルス出力	パルス出力	0～10V
電源	DC 24V±10% DC 12V±5%	DC 24V±10% DC 12V±5%	DC 24V±10% DC 12V±5%	DC 24V ±10%
Oリング	クロロプレンゴム フッ素ゴム	クロロプレンゴム フッ素ゴム	クロロプレンゴム フッ素ゴム	クロロプレンゴム フッ素ゴム

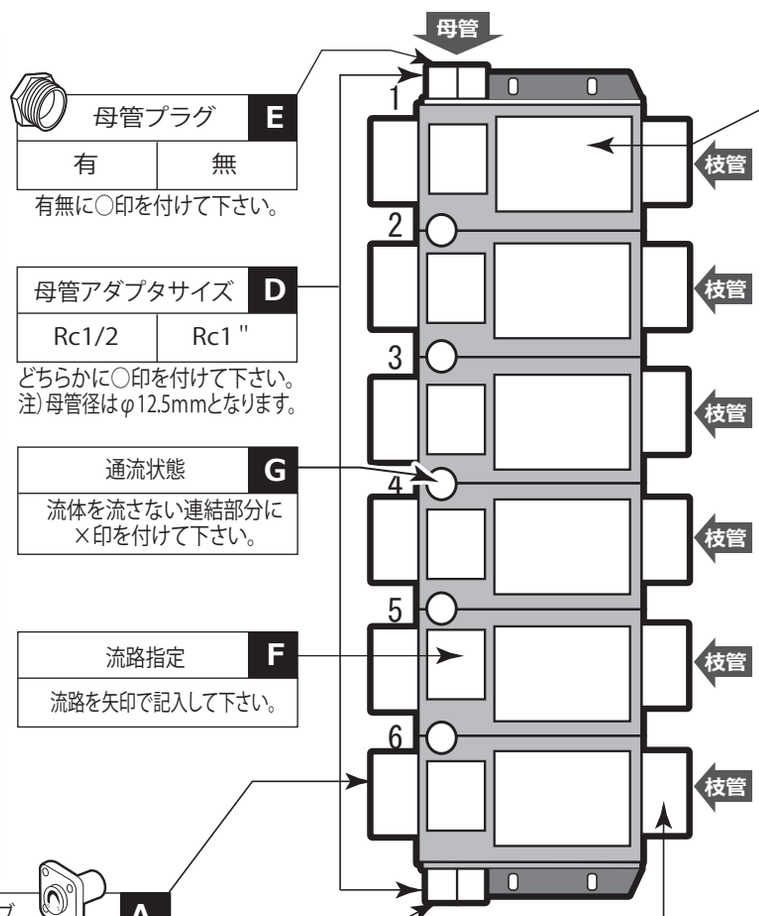

母管プラグ　E

有	無

有無に○印を付けて下さい。

母管アダプタサイズ　D

Rc1/2	Rc1 "

どちらかに○印を付けて下さい。
注）母管径はφ12.5mmとなります。

通流状態　G

流体を流さない連結部分に×印を付けて下さい。

流路指定　F

流路を矢印で記入して下さい。

B　搭載機器

枝管から母管へ流す場合のみ	流量計 ※1　FS-3S　FS-10S　FS-30S　FS-3N　FS-10N　FS-30N　FS-3C　FS-10C　FS-30C　FS-3AR　FS-10AR　FS-30AR
両方向可	スルーパイプ SUS304
	スルーパイプ BsBM (Niメッキ)
	ストッププラグ SUS304
	ストッププラグ BsBM (Niメッキ)
	ボールバルブ
母管から枝管へ流す場合のみ	電磁弁　NC（通電時開）
	電磁弁　NO（通電時閉）
	エアシリンダバルブ

※1　流量計を組み付けの場合、下記の表より仕様を選択し、○を付けて下さい。

	FS-S	FS-AR	FS-N	FS-C
出力	0～10V 4～20mA	0～10V 1～5V 4～20mA パルス出力	パルス出力	0～10V
電源	DC 24V±10% DC 12V±5%	DC 24V±10% DC 12V±5%	DC 24V±10% DC 12V±5%	DC 24V ±10%
Oリング	クロロプレンゴム フッ素ゴム	クロロプレンゴム フッ素ゴム	クロロプレンゴム フッ素ゴム	クロロプレンゴム フッ素ゴム

A　流量調整バルブ

①	マニホールドアダプタ　BsBM(Niメッキ)
②	マニホールドアダプタ　SUS304
③	マニホールドLアダプタ　BsBM(Niメッキ)
④	マニホールドLアダプタ　SUS304
⑤	マニホールドSアダプタ　BsBM(Niメッキ)
⑥	マニホールドSアダプタ　SUS304
⑦	マニホールド樹脂アダプタ　PPS
⑧	アダプタバルブ　SUS304(ノブのみPPS)
⑨	樹脂アダプタバルブ　PPS(弁体のみSUS304)

E　母管プラグ

有	無

有無に○印を付けて下さい。

C　枝管アダプタ

①	BsBM（Ni メッキ）	Rc3/8
②	SUS	Rc3/8
③	BsBM（Ni メッキ）	Rc1/2
④	SUS	Rc1/2

※ 性能改善のため、形状、仕様を予告なく変更する場合がありますのでご了承下さい。
※ 納期等、価格、仕様など不明点がございましたら営業までお気軽にお問い合わせ下さい。