REGAL JOINT®

ボールバルブ

目　　次

1.目次 ―― 1

2.特長 ―― 2

3.材質の成分表(参考) ―― 2

4.引張条件(参考) ―― 2

5.注文形式 ―― 2

6.RV-2017K/2ポートボールバルブ ―― 3

7.RV-2017KT/2ポートボールバルブ(Tハンドル) ―― 4

8.RV-2006S/2ポートフルボアボールバルブ ―― 5

9.RV-2057N/3ポートボールバルブ ―― 6

特　　長

- 弁体構造はボールバルブ方式を採用し、流体抵抗が小さい。
- バルブの開閉は、ハンドル90°回転式(1/4回転)で簡単。
- 接液部材質は、SUSとPTFEのため、耐食性に優れている。
- 部品点数が少ないので、コストパフォーマンスに優れている。
- バルブ形状はコンパクトなので、狭い場所でも取付が可能。
- Rバルブは、廃材の少ないロストワックス製法で環境にやさしい。
- ハンドルにロックホールがあるので鍵をつけて管理ができる。(Tハンドルは除く)

材質の成分表（参考）

材	質	SCS13A	SCS14A
含有物 (%)	C	0.08　以下	0.08　以下
	Si	2.00　以下	1.50　以下
	Mn	1.50　以下	1.50　以下
	P	0.04　以下	0.04　以下
	S	0.04　以下	0.04　以下
	Ni	8.0～11.0	9.00 ～ 12.00
	Cr	18.0～21.0	18.00 ～ 21.00
	Mo	——	2.0 ～　3.0

引張条件（参考）

材	質	SCS13A	SCS14A
試験項目	引張強度　MPa	485MPa　以上	485MPa　以上
	耐力強度　MPa	205MPa　以上	205MPa　以上
	2″ or 50mmの延伸率 %	35.0MPa　以上	30.0MPa　以上

注 文 形 式

- ご注文に際しましては、次の事項をご指示下さい。①型式 ②サイズ
- 標準材質はSCS13Aです。(SCS14Aは受注生産です。)
- 納期など、不明点がございましたら営業までお気軽にお問い合わせ下さい。
- 性能改善のため、形状、仕様を予告なく変更する場合がありますのでご了承ください。

RV —

①型式
2017K
2017KT
2006S
2057N

—

②サイズ
1/4
3/8
1/2
3/4
1
1-1/4
1-1/2
2

例：RV-2017K-1/4

生産中止

RV-2017K /2ポートボールバルブ

部品名称

ボールバルブ本体材料		
No	部品名称	材料
1	ボディ	SCS13A
2	リテーナー	
3	ガスケット	PTFE
4	ボール	SCS13A
5	ボールシート	PTFE
6	ステム	SCS13A
7	グランドリング	SUS304
8	スプリングワッシャ	
9	ステムナット	
10	スラストワッシャ	PTFE
11	パッキン	
12	ハンドル	SUS304
13	ハンドルスリーブ	PVC
14	ロックデバイス	SUS304

圧力/温度 特性

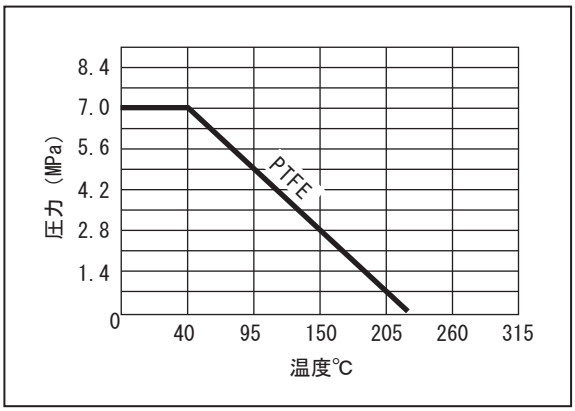

寸 法 図

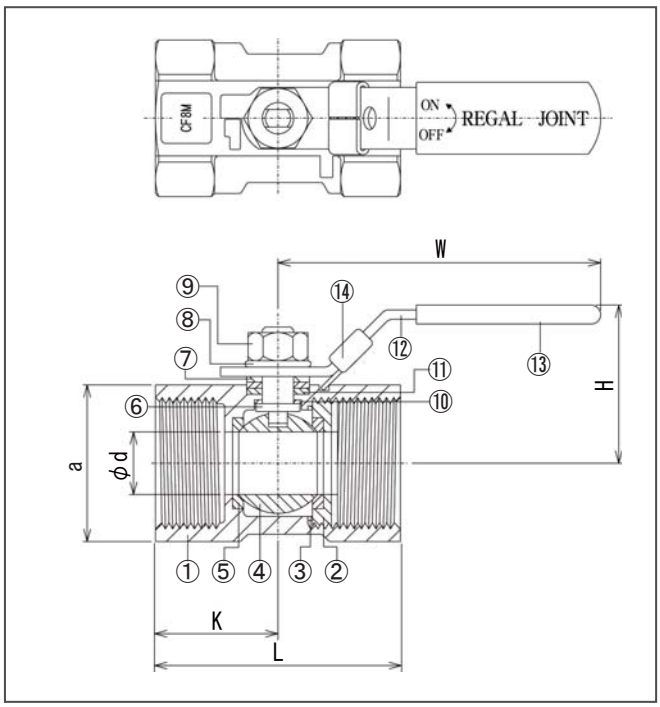

寸 法 一 覧

型式	サイズ	φd	L	H	W	K	a	重量（g）
RV-2017K	~~1/4~~	~~5~~	~~39~~	~~35~~	~~68~~	~~20~~	~~17~~	~~70~~
	~~3/8~~	~~7~~	~~44~~	~~42~~	~~74~~	~~23~~	~~21.5~~	~~110~~
	1/2	9	56.5	42	96	29	25	180
	3/4	12.5	59	44	98	29	32	270
	~~1~~	~~15~~	~~71~~	~~57~~	~~115~~	~~35~~	~~38~~	~~440~~
	1-1/4	20	78	62	115	38	49	700
	1-1/2	25	83	62	163	40.5	53	860
	2	32	100	68	163	49	65	1380

サイズによっては在庫がございます。
営業までお問い合わせ下さい。
TEL　042－756－7411

RV-2006S / 2ポートフルボアボールバルブ

部品名称

ボールバルブ本体材料		
No	部品名称	材料
1	ボディ	SCS13A
2	キャップ	
3	ボール	
4	ステム	SUS316
5	グランドリング	SUS304
6	ボールシート	PTFE
7	ボディシール	
8	パッキン	
9	スラストワッシャ	
10	スプリングワッシャ	SUS304
11	ステムナット	
12	ハンドル	
13	ハンドルスリーブ	PVC
14	ロックデバイス	SUS304

寸法図

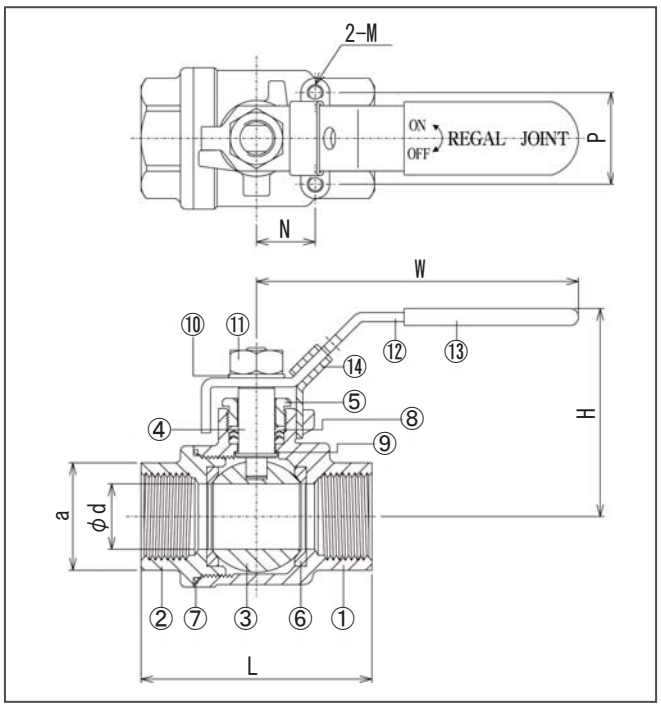

圧力/温度 特性

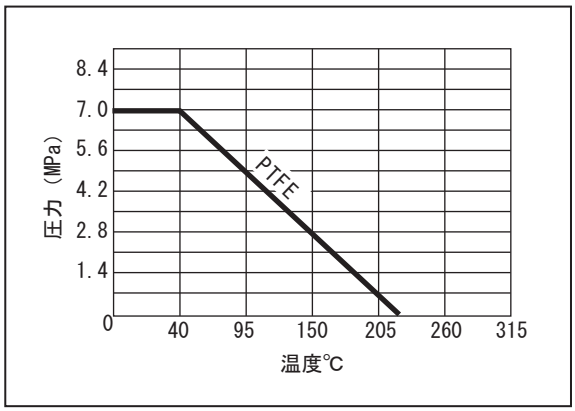

寸法一覧

型式	サイズ	φd	L	H	W	N	P	M	a	重量（g）
RV-2006S	1/4	11.6	50.8	58.5	100	12.7	28.5	M5	19	240
	3/8	12.5	50.8	58.5	100	12.7	28.5	M5	22.5	240
	1/2	15	58	58.5	100	12.7	28.5	M5	26	300
	3/4	20	65.6	63.5	125	12.7	28.5	M5	32	450
	1	25	78.7	78	149	22.4	35	M5	36	760
	1-1/4	32	90	83	149	22.4	35	M6	45	1140
	1-1/2	38	105	102	190	23.2	38.1	M6	54.5	1740
	2	50	124	108	190	23.2	38.1	M6	67	2710

単位：mm

RV-2057N/3ポートボールバルブ

部品名称

ボールバルブ本体材料		
No	部品名称	材料
1	ボディ	SCS13A
2	キャップ-B	
3	キャップ-A	
4	ボール	
5	シート	PTFE
6	ステム	SUS316
7	ガスケット-B	PTFE
8	スラストワッシャ	
9	ステムパッキン	
10	グランド	SUS304
11	ハンドル	
12	スプリングワッシャ	
13	ステムナット	
14	ピン	
15	ロックデバイス	
16	プラスチックカバー	PVC
17	ガスケット-A	PTFE

圧力/温度 特性

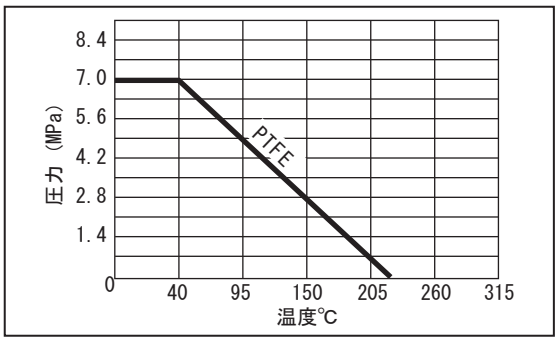

寸　法　図

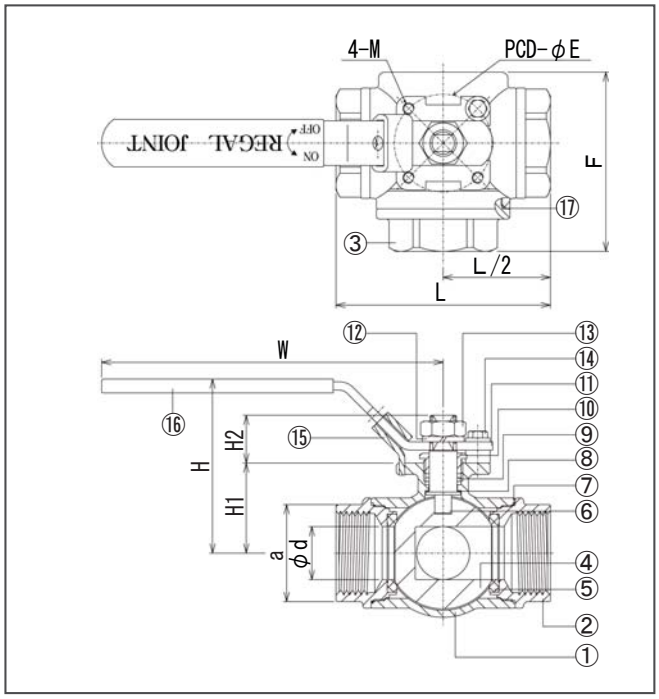

流れ方向一覧

※黒部分が流路です。

PORT / TYPE	1	2
L	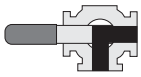	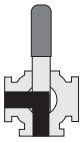

寸 法 一 覧

型式	サイズ	φd	L	F	H	W	φE	M	H1	H2	a	重量 (g)
RV-2057N	1/4	11.6	76	58.5	67	150	42	M5	29.1	18.3	25.5	760
	3/8	12.5	76	58.5	67	150	42	M5	29.1	18.3	25.5	720
	1/2	12.5	76	58.5	67	150	42	M5	29.1	18.3	25.5	680
	3/4	16	86	72.1	77	150	42	M5	38.5	20.3	32	1150
	1	20	99.1	81.8	83	180	50	M6	43	23.2	38.5	1700
	1-1/4	25	117.4	94.7	88	180	50	M6	47.8	23.2	48.5	2500
	1-1/2	32	123.8	103.9	116	243.5	70	M8	55.7	34.2	58.5	3910
	2	38	148	125.5	124	243.5	70	M8	64.5	34.2	69.5	5920

単位：mm

RV-010　2ポートボールバルブ

RV-010

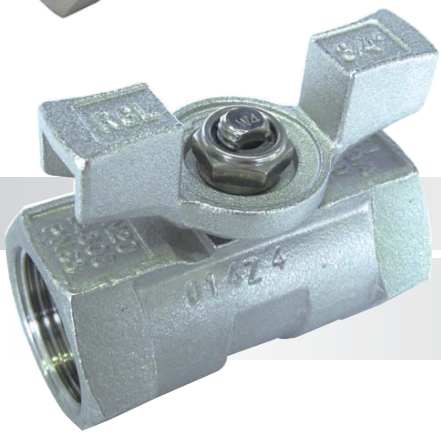

Tハンドル

RV-010KT

特　長

- 滑らかでスマートな外観
- コンパクトな形状で、狭い場所でも取付が可能
- ロックデバイス付で、ハンドルロックが可能
  (RV-010KTは不可)
- 開閉がハンドル90°回転式(1/4回転)で簡単
- 接液部材質がSUSとPTFEのため、耐食性に優れている
- ロストワックス製法
- 部品点数が少なく低コスト
- RoHS指令対応品

成　分　表

材　質		SCS13A
含有物(%)	C	0.08　以下
	Si	2.00　以下
	Mn	1.50　以下
	P	0.04　以下
	S	0.04　以下
	Ni	8.0　～ 11.0
	Cr	18.0 ～ 21.0

引 張 条 件

材　質		SCS13A
試験項目	引張強さ　(N/mm²)	485　以上
	耐　力　(N/mm²)	205　以上

株式会社 リガルジョイント
〒252-0331 神奈川県相模原市南区大野台1-9-49
TEL 042-756-7411　FAX 042-752-2004
URL http://www.rgl.co.jp

RV-010　2ポートボールバルブ

部品名称

No.	部品名称	材質
1	ボディ	SCS13A
2	エンドキャップ	
3	ボールシート	PTFE
4	ボール	SCS13A
5	ボディガスケット	PTFE
6	スラストワッシャ	
7	ステムパッキン	
8	グランドナット	SUS304
9	ステムワッシャ	
10	ロックナット	
11	ステム	
12	ハンドルスリーブ	ビニールプラスチック
13	ハンドル	SUS304
14	ロックデバイス	

圧力/温度 特性

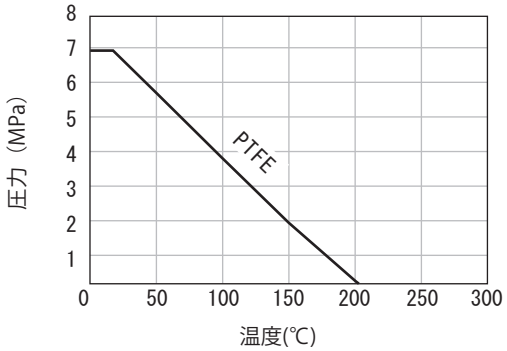

寸　法　図

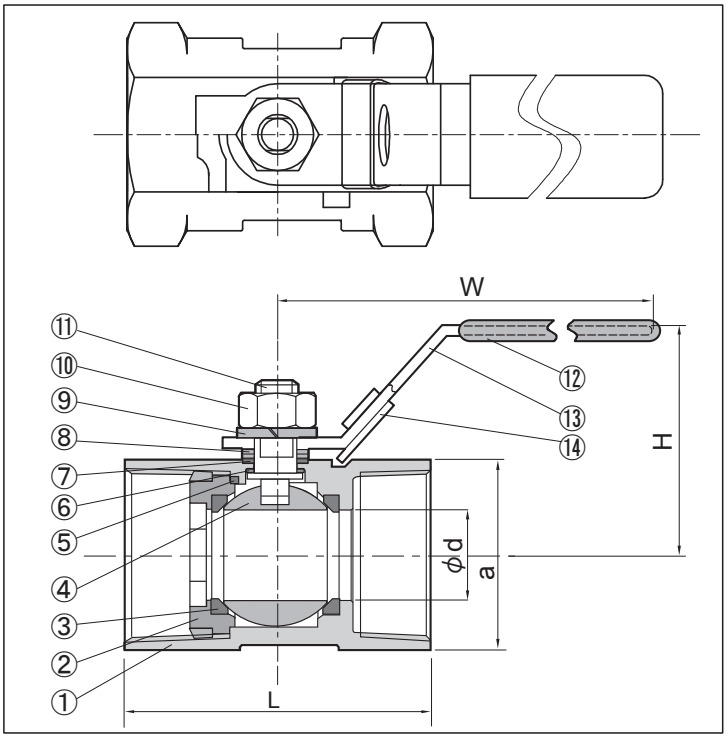

注 文 形 式

● ご注文に際しましては、サイズをご指示下さい。
例:RV-010-1/4

RV－ 010 －

1/4
3/8
1/2
3/4
1
1-1/4
1-1/2
2

● 納期など、不明点がございましたら営業までお気軽にお問い合わせ下さい。
● 性能改善のため、形状、仕様を予告なく変更する場合がありますのでご了承ください。

寸 法 一 覧

単位：mm

型式	サイズ	φd	L	H	W	a	重量（g）
RV-010	1/4	5	41.5	34	70	17	70
	3/8	7	46	35	80	21	110
	1/2	9.1	58	44	92	25	190
	3/4	12.5	61	46	92	32	300
	1	15	73.5	51	115	38	420
	※ 1-1/4	20	78	58	115	48	650
	1-1/2	25	85	66	127	53	860
	2	32	102	72	127	66	1480

※受注生産品

株式会社 リガルジョイント
〒252-0331 神奈川県相模原市南区大野台1-9-49
TEL 042-756-7411　FAX 042-752-2004
URL http://www.rgl.co.jp

RV-010KT　2ポートボールバルブ（Tハンドル）

部品名称

No.	部品名称	材料
1	ボディ	SCS13A
2	エンドキャップ	
3	ボールシート	PTFE
4	ボール	SCS13A
5	スラストワッシャ	PTFE
6	ステムパッキン	
7	グランドナット	SUS304
8	ロックナット	
9	ステム	
10	Tハンドル	SCS13A

圧力/温度 特性

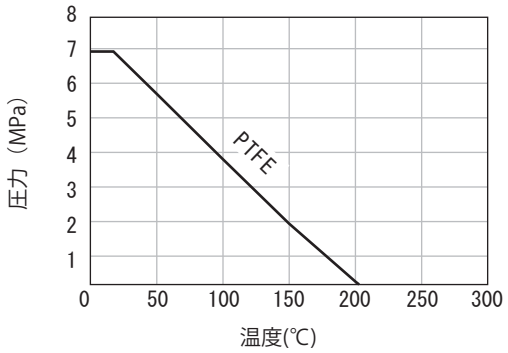

寸　法　図

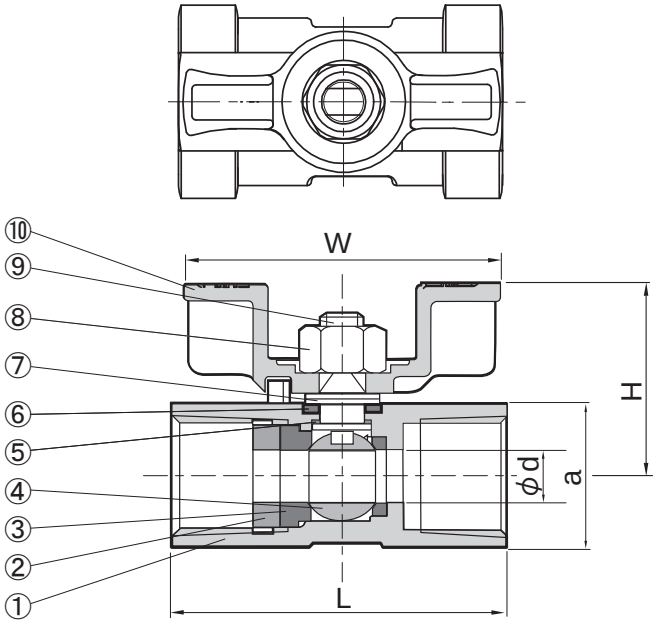

注 文 形 式

●ご注文に際しましては、サイズをご指示下さい。
例:RV-010KT-1/4

RV−010KT−

1/4
3/8
1/2
3/4
1

●納期など、不明点がございましたら営業までお気軽にお問い合わせ下さい。
●性能改善のため、形状、仕様を予告なく変更する場合がありますのでご了承ください。

寸 法 一 覧

単位：mm

型式	サイズ	φd	L	H	W	a	重量（g）
RV-010KT	1/4	5	41.5	24	41	17	70
	3/8	7	46	26.7	44	21	110
	1/2	9.1	58	34	53	25	170
	3/4	12.5	61	36.1	58	32	270
	1	15	73.5	43	90	38	460

株式会社 リガルジョイント
〒252-0331 神奈川県相模原市南区大野台1-9-49
TEL 042-756-7411　FAX 042-752-2004
URL http://www.rgl.co.jp

アダプタが選べるニードルストップバルブ RoHS

Needle Stop Valve
しぼり
SHIBORI

- 配管設計の自由度を向上
- 設計・調達・アッセンブリーまでスムーズに
- 優れた操作性
- 流量レンジは 3 種類
- 低価格

アダプタバリエーション Adapter type

アダプタは3種をラインナップ
ねじ込み要らずのクイック
オスねじ、メスねじ

流量調整バルブ“しぼり”のラインナップにより 配管部材一式が当社で揃います

配管設計の自由度を向上　設計・調達・アッセンブリーまでスムーズに　Can freely piping design

当社の流量計、集合配管、継手類とセットで購入でき、設計・調達・組立の手間を軽減

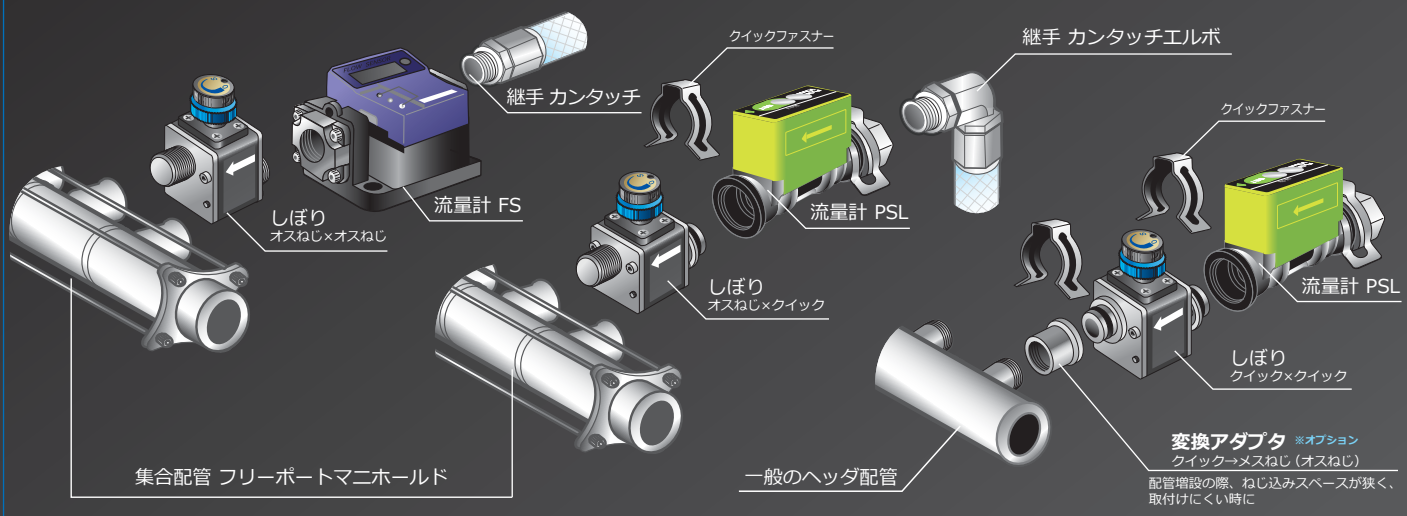

ユニット組み付け例

VALVE

配管部品の削減 + 省スペース化 Reduction of piping components Space saving

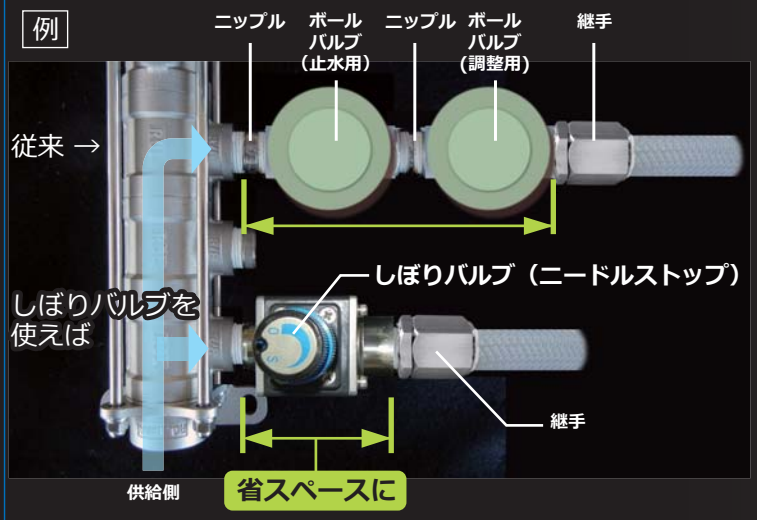

コンパクトなヘッド部 Compact head

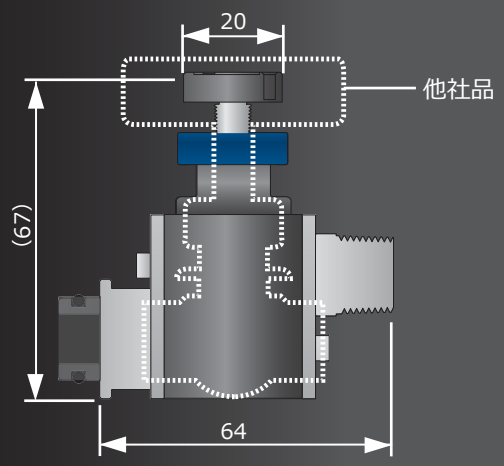

優れた操作性 Excellent Operation

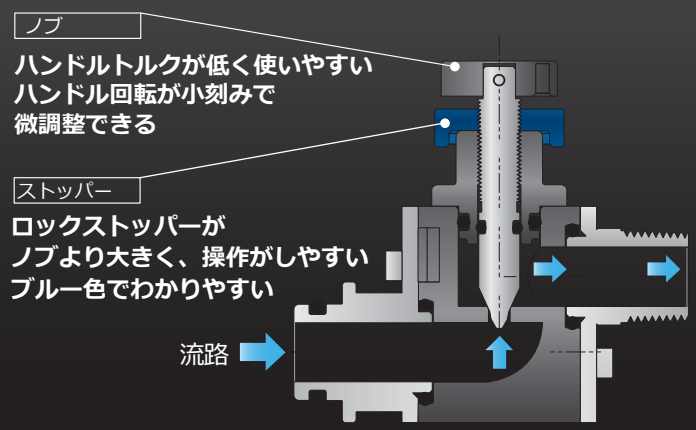

流量レンジは3種類 Flow rate range is three

5L,10L,30Lから。当社流量計のほとんどに対応

軽量で配管しやすい Lightweight

180～220ｇ。ボディがPPS樹脂製で軽量化を実現

用 途 例 Application example

各種冷却水の流量管理に

チラー、温調機、成形金型、工作機械、工業加熱炉、真空熱処理炉、高周波焼入れ装置、製袋機、実験用高温炉など

品質安定
成型機の冷却水管理に

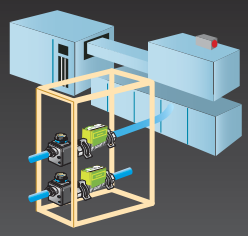

装置保護
溶接機の冷却水流量管理

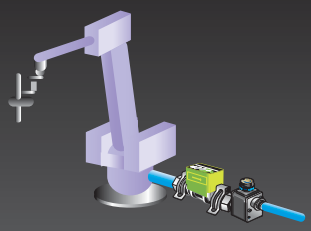

品質管理
真空装置の冷却水管理に

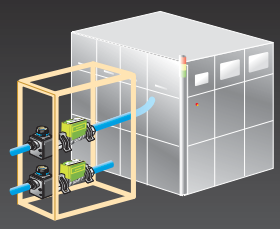

仕 様 Specifications

型　　式	RNV		
オリフィス径	φ4	φ6	φ11
最大流量係数(Cv値)	0.505	1.105	2.279
適 用 流 体	工業用水・水		
流 体 温 度	0～75℃（凍結及び結露なきこと）		
周 囲 温 度	0～40℃（凍結及び結露なきこと）		
最高使用圧力	1.0MPa		
ボディ材質	PPS / SUS304		
配 管 口 径	R3/8 or クイック継手Ｐ14　（受注生産：Rc3/8）		
質　　量	220g （クイック継手×クイック継手の場合）		

注 文 形 式 Order form

RNV [オリフィス径] — [IN側 アダプタ] — [OUT側 アダプタ] — [固定ブラケット]

オリフィス径	IN側 アダプタ	OUT側 アダプタ	固定ブラケット
04 (5L)	1 R 3/8	1 R 3/8	B 有
06 (10L)	2 Q 14	2 Q 14	空欄 無
11 (30L)			

※オプションで禁油処理も承ります。

例 RNV06-1-2

株式会社 リガルジョイント
REGAL JOINT CO., LTD.
〒252-0331 神奈川県相模原市南区大野台1-9-49
TEL 042-756-7411　FAX 042-752-2004
URL http://www.rgl.co.jp
1-9-49 Onodai Minami-ku Sagamihara-shi Kanagawa Japan 252 0331
Tel +81-42 756 7411　Fax +81-42 752 2004