REGAL JOINT®

水フィルター/昇圧ポンプ

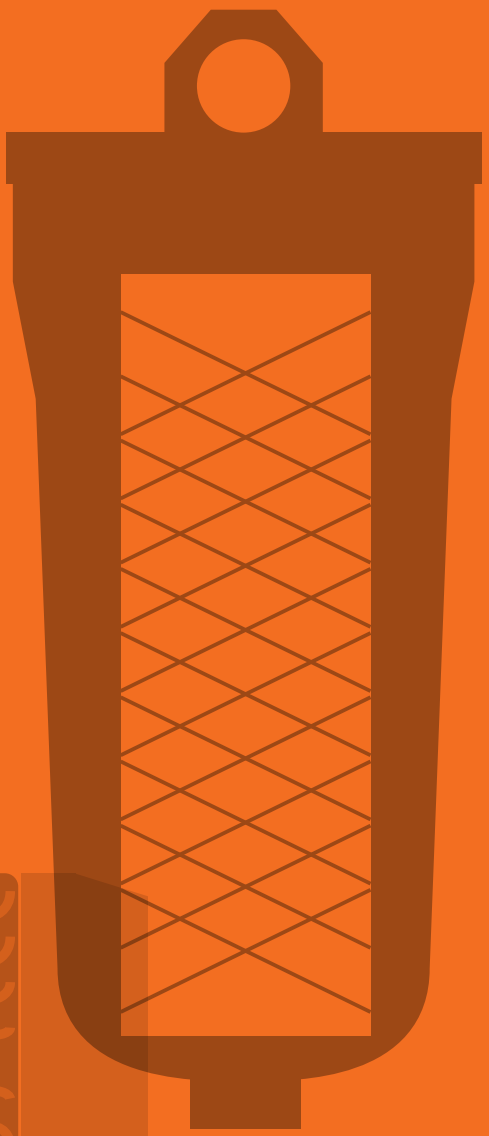

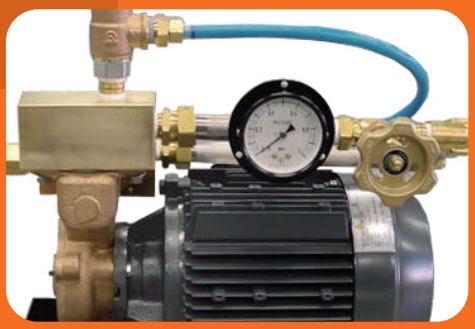

水フィルター「1Fシリーズ」

水フィルター１Fシリーズでは、配管内の流体をフィルターカートリッジに通す事でゴミ(金属片、砂塵、シールテープ等)を除去。さらに、透明なプラスチックハウジングで内部の汚れを一目で監視できる。

特　　長

- ハウジングが透明のため、流体内のゴミ、空気の混入がチェックできる。
- メンテナンス時、配管を外さずにフィルターカートリッジの交換ができる。
- フィルターカートリッジは、国産品、輸入品を問わず使用可能。
- ヘッド材質は樹脂とステンレスの２種類。
- 専用スタンドは１連、２連の２タイプ。

仕　　様

型　　式	1F
	1F-1
	1F-2
最高使用圧力	0.79MPa　（at 20℃）
流 体 温 度	5～40℃
接 続 口 径	I N　Rc3/4
	OUT　Rc3/4

組み込み使用例

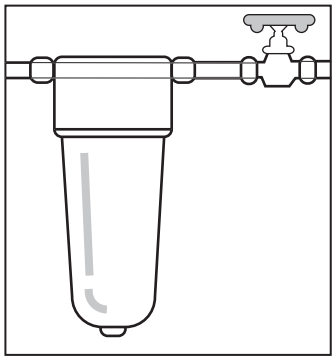

自立型使用例

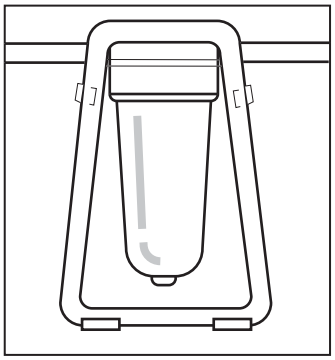

注　　意

透明AS樹脂は、経年変化(変色、ひずみ等)を起こすことがありますので、使用圧力を0.3MPa以下に抑えていただくことでより長い期間ご使用いただけます。

寸　法　図

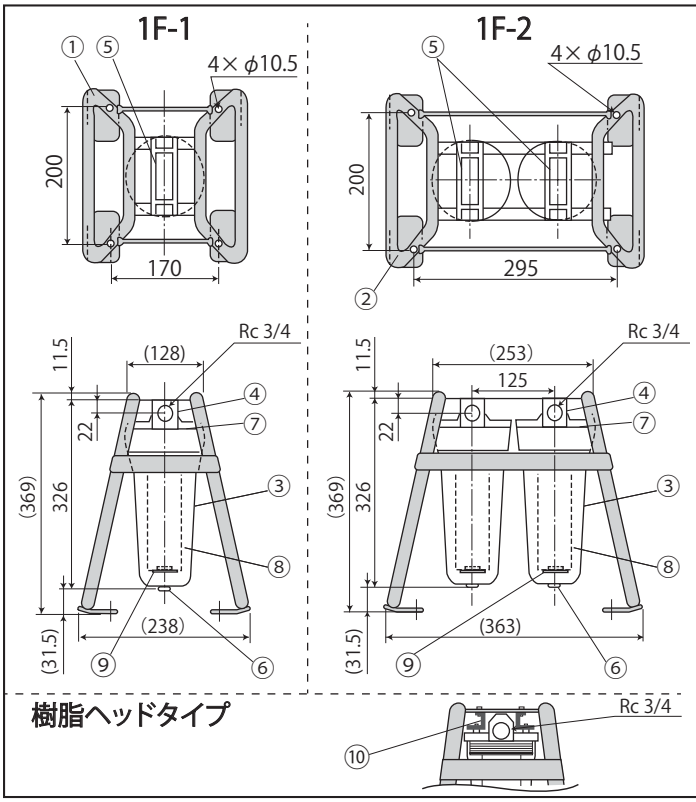

No.	主要備品	数量 1F	1F-1	1F-2	材質
①	1F-1 用スタンド		1		鉄(グレー色塗装)
②	1F-2 用スタンド			1	鉄(グレー色塗装)
③	ハウジング	1	1	2	透明強化AS樹脂
④	ヘッド	1	1	2	強化特殊ABS樹脂 SUS304
⑤	フィルター銘板		1	2	アルミニウム SUSヘッドタイプのみ
⑥	ドレンプラグ	1	1	2	ABS樹脂
⑦	Dパッキン	1	1	2	EPDM (オプション：フッ素ゴム)
⑧	フィルターカートリッジ(全長250㎜)	1	1	2	ポリプロピレン
⑨	フィルターシェル(Tパッキン)	1	1	2	ABS樹脂
⑩	取り付け金具(2個1セット)		1	2	鉄(グレー色塗装) 樹脂ヘッドタイプのみ

オプション(別売)

・フィルターレンチ　型式：SK-5　　裏面参照

注文形式

● ご注文に際しましては、次の事項をご指示ください。

※ フィルターカートリッジのみのご注文も承ります。
詳細はフィルターカートリッジカタログをご参照ください。

水フィルター型式 ― カートリッジ型式

例　1F-1-EX-50

型　式	パーツ構成 (記号A～Jはパーツリスト参照)
1F	(スタンドなし) 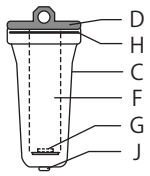
1F-1	(スタンドあり) 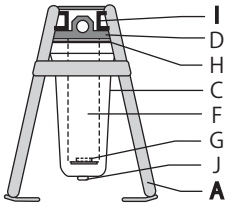
1F-2	(スタンドあり、2連) 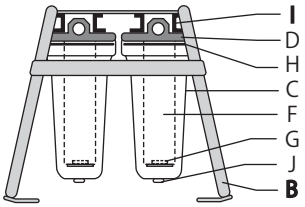
1FS	(スタンドなし、SUSヘッド) 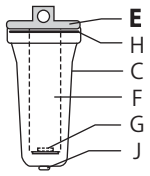
1F-1S	(スタンドあり、SUSヘッド) 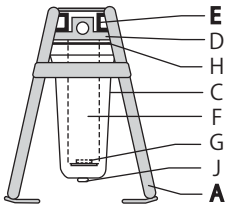
1F-2S	(スタンドあり、2連、SUSヘッド) 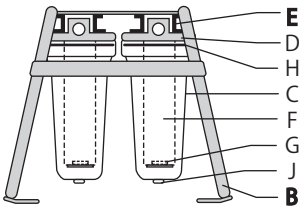

パーツリスト

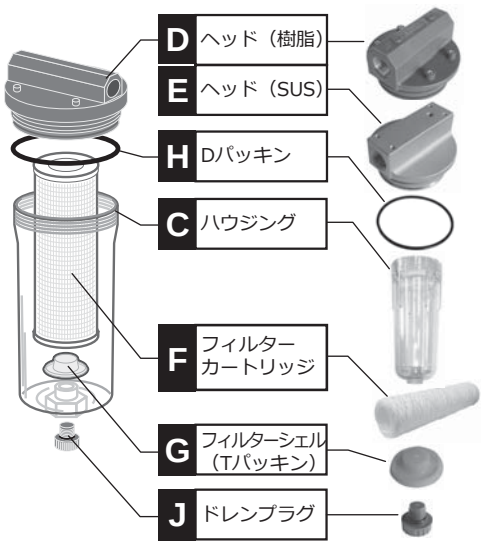

型　式	濾過精度
EX-1	1μm
EX-5	5μm
EX-10	10μm
EX-25	25μm
EX-50	50μm
EX-75	75μm ＊
EX-100	100μm
EX-150	150μm
EX-200	200μm

＊75μmのみ外筒
(ポリエチレンカバー)付
があります。
型式：HT-75でご注文ください。
詳細はフィルターカートリッジ
カタログをご参照ください。

樹脂ヘッドの場合は
【I】取り付け金具が必要です

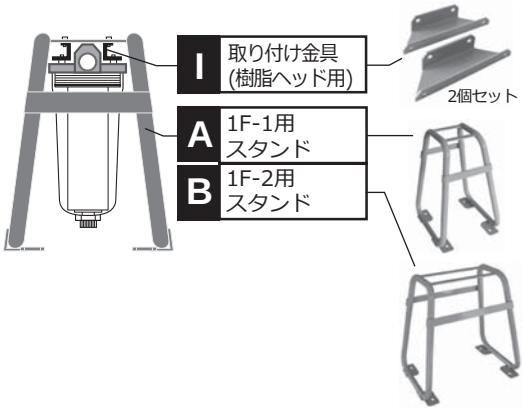

オプション(別売)

フィルターレンチ
(フィルタークランプ)

メンテナンスの際、スムーズにハウジングを取り外すことができます。

●ヘッド（樹脂）に関する注意事項
配管取付の際には、配管の油分を十分除去のうえ、必ずテフロンのシールテープをご使用ください。他の液体シール材等をご使用されますとクラックの発生原因となる場合がございますので、使用の際はシール材メーカーとご相談のうえ、ご使用くださるようお願いいたします。

※ 納期等、不明点がございましたら営業までお気軽にお問い合わせください。
※ 性能改善のため、形状、仕様を予告なく変更する場合がありますのでご了承ください。

株式会社 リガルジョイント
〒252-0331 神奈川県相模原市南区大野台1-9-49
TEL 042-756-7411　FAX 042-752-2004
URL http://www.rgl.co.jp

マイクロシリア　フィルターカートリッジ

特　　長

- 濾過精度、流量、ロングライフのバランスがとれたデプスタイプ(深層濾過方式)の糸巻きフィルターカートリッジ。
- フィルターの外層は密度が低く、内層に進むにつれ密度が高くなる密度勾配を有しており、液体中の粒子を効率よく除去し、長い炉材寿命を実現。
- 幅広い濾過精度から選択可能。

仕　　様

寸　法	外 径	61.0mm
	内 径	29.5mm
最高使用圧力		0.49 MPa (at 20℃)
最高使用温度		60℃
濾　　材		ポリプロピレン

用　途

・一般工業用水の濾過
・化学薬品の濾過
・各種溶剤の濾過　　等

注 文 形 式

● ご注文に際しましては、次の事項をご指示ください。

① カートリッジ全長　② 型式と濾過精度

125L	125mm
*250L	250mm
500L	500mm
750L	750mm

EX

1μm
3μm
5μm
10μm
25μm
50μm
*75μm
100μm
150μm
200μm

例 500L－EX－10μm

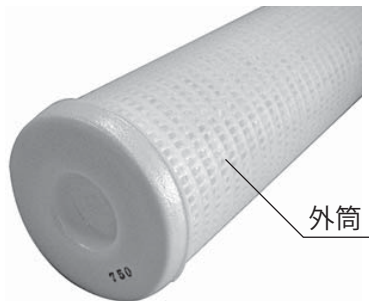

外筒 (ポリエチレンカバー)

＊カートリッジ全長：250L (250㎜)、濾過精度：75μmのみ外筒 (ポリエチレンカバー) 付があります。
250L－HT－75μmでご注文ください。
また、価格に関しましては、営業までお問い合わせください。

例 250L－HT－75μm

マイクロチャコール　フィルターカートリッジ

特　　長

● 流体との接触頻度が高く吸着スピードの速い繊維状活性炭と比表面積の大きな粒状活性炭を適度に混合した吸着タイプのフィルターカートリッジ。
● 処理流量を確保しつつ高い吸着性能を発揮。
●流速が速くても高い吸着性能をもっているため、高流量によりロングライフを実現、ランニングコストを低減。
● 活性炭の微粉発生が極めて少ないので、前処理洗浄が容易。
● 食品添加物の規格基準（厚労省告示第370号）に適合しているので、食品関連用途にも安心して使用可能。

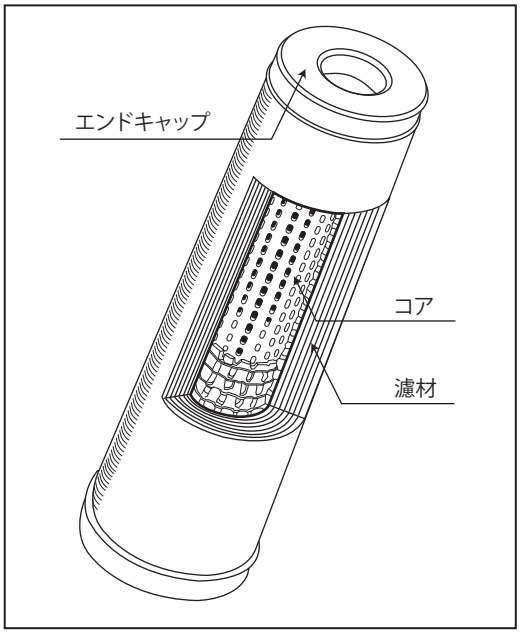

仕　　様

寸　法	全　長	125mm/250mm/500mm/750mm
	外　径	67.0mm
	内　径	27.0mm
材　質	濾　材	繊維状活性炭、ヤシ殻活性炭
	コ　ア	ポリプロピレン
	エンドキャップ	発泡ポリエチレン
最高使用圧力		0.49 MPa (at 20℃)
最高使用温度		60℃
性　能	濾過流量条件	10L/min、通水量40,000L （水、25℃、250L-MCK-S12使用）
	残留塩素除去	原水2.0ppm→0.4ppm以下※

※特定の条件下で得られた代表値であり、保障値ではありません。

用　　途

・水中の遊離塩素の除去
・液体中の有機色素、臭気の除去
・表面処理液の有機物除去
・その他

注 文 形 式

● ご注文に際しましては、次の事項をご指示ください。

① カートリッジ全長　② 型式　③ 活性炭種類

125L	125㎜
250L	250㎜
500L	500㎜
750L	750㎜

MCK

S12

例 250L－MCK－S12

フィルターハウジング　＜UHフレッシャー＞

仕　　様

型　式	UH-125	UH-165・200	UH-250	UH-500	UH-750
	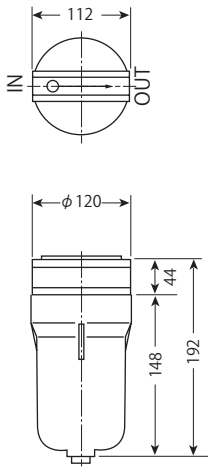	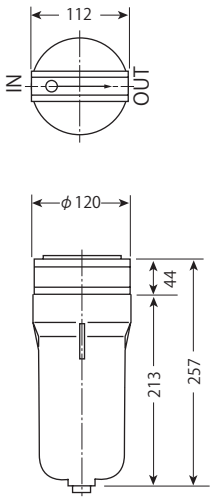	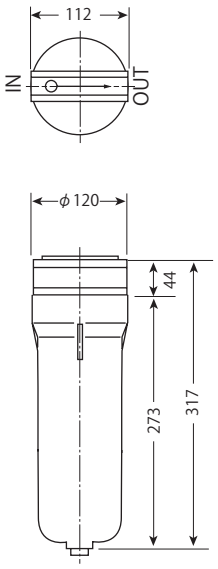	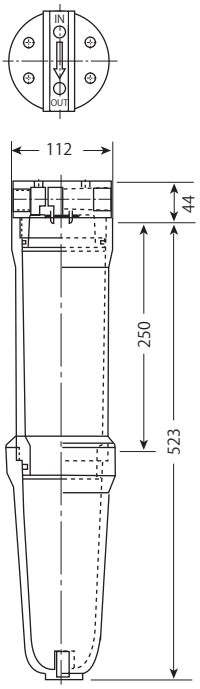	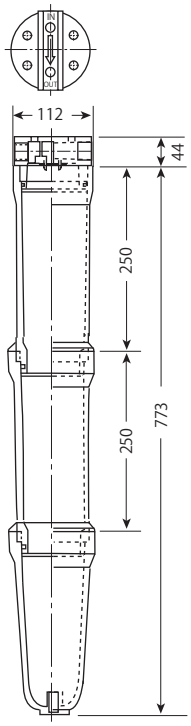
対応フィルター カートリッジサイズ	直径60㎜～70㎜ 長さ125㎜	直径60㎜～70㎜ 長さ165または200㎜	直径60㎜～70㎜ 長さ250㎜	直径60㎜～70㎜ 長さ500㎜	直径60㎜～70㎜ 長さ750㎜
最高使用圧力	0.5MPa				
使 用 温 度	0～40℃				
接 続 口 径	Rc 3/4、Rc 1/2				
ハウジングの色(材質)	透明（AS樹脂）※				
本 体 重 量	660g	730g	930g	1,810g	2,680g

※ UH-250のみ、ハウジングの色が不透明(AS樹脂orABS樹脂)を用意しております。
ご注文に関しましては、営業までお問い合わせください。

注 文 形 式

型　式

UH－ カートリッジの長さ －

125	125㎜
165	165㎜
200	200㎜
250	250㎜
500	500㎜
750	750㎜

オプション

オプション部品(右図参照)

B	ブラケット用 ボス付	N	ホースニップル ２個付
R	ブラケット付 (鉄製クロームメッキ)	V	エアー抜き プラグ付
R2	ブラケット付 (ステンレス製)	L	フィルターガイド リブなし
I	インサート付		

※ オプションを希望の際は、型式の後に
上記の記号を明記してください。(順不同)

例 UH－125

オプション部品

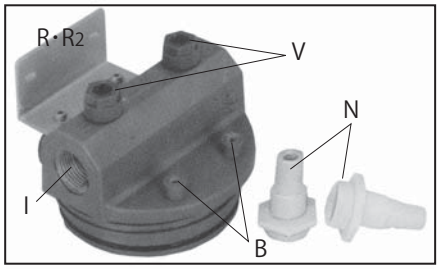

フィルターハウジング　<UPフレッシャー>

仕　　様

型　式	UP-250-01	UP-250-02	UP-500-01	UP-500-02
	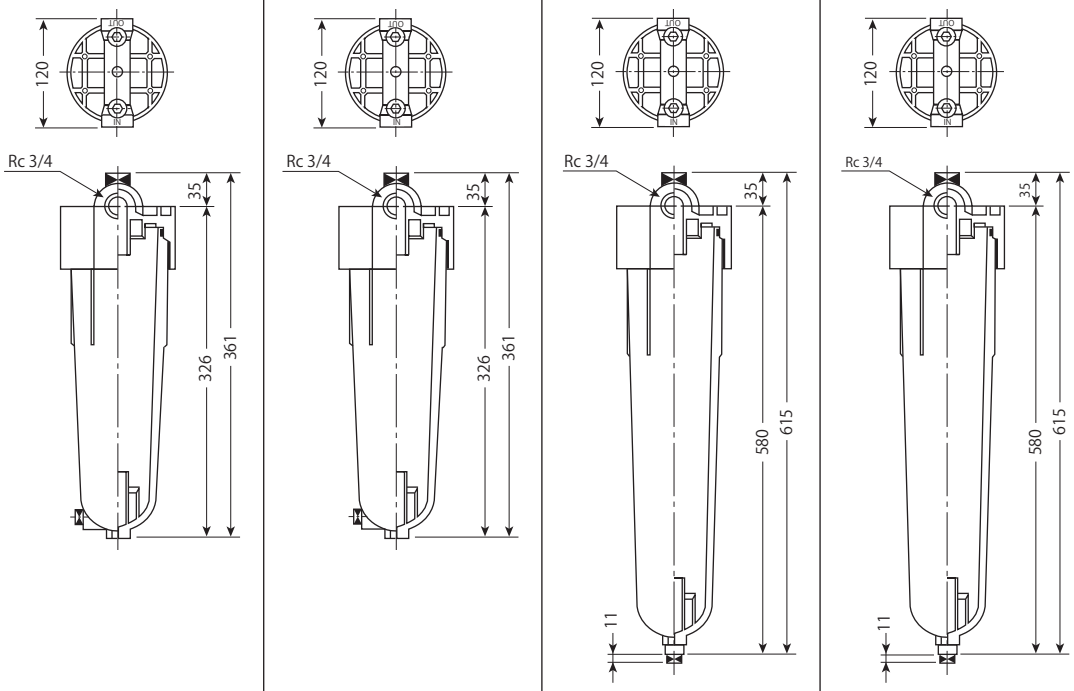			
対応フィルター カートリッジサイズ	直径60㎜～70㎜ 長さ250㎜		直径60㎜～70㎜ 長さ500㎜	
最高使用圧力	0.5MPa			
使 用 温 度	0～60℃			
接続口径	Rc 3/4			
本体重量	814g	817g	1180g	1180g

注 文 形 式

型　式

UP-250
UP-500

—— カートリッジタイプ ——

01	フラットシール カートリッジタイプ
02	Oリングシール カートリッジタイプ （222-Oリング付）

※ Oリング材質は共に
EPR　シリコングリース付(TSK550)

オプション

Oリング材質 — オプション部品

S	シリコン
F	フッ素ゴム (シリコングリース付 TSK550)

R2	SUS304 ブランケット付
D	真下ドレイン 1/4"PS付

※ オプションを希望の際は、型式の後に上記の記号を明記してください。
※ オプション部品の詳細につきましては、営業までお問い合わせください。

例 UP-250－01

※ 納期等、不明点がございましたら営業までお気軽にお問い合わせください。
※ 性能改善のため、形状、仕様を予告なく変更する場合がありますのでご了承ください。

株式会社 リガルジョイント
〒252-0331 神奈川県相模原市南区大野台1-9-49
TEL 042-756-7411　FAX 042-752-2004
URL http://www.rgl.co.jp

昇圧ポンプユニット

特　　長

- 冷却水、供給水などの水圧が不足の場合、昇圧して圧力・流量の確保をする。
- IN・OUTを接続するだけで簡単に目的の圧力に調整することが可能。

ユニットに使用するポンプには、以下の特長があります。

- 接液部は材質がBsBM（C3604）とSUSであるため、錆びの発生はありません。
- 一段の羽根車で高圧力が得られ、渦巻きポンプを越える高効率運転により、ランニングコストの低減になります。
- 機械的接触やポンプ内部での圧力変動による騒音がなく、運転音は渦巻きポンプと同等です。

※ 上写真は、型式32KPD15Z（台座付き）の商品です。

仕　　様

型　　式	32KPD15Z（台座付き）	32KPD15Z（ケース付き）	20KPD04Z
外観寸法 ※	幅280×奥行430×高さ420（mm）	幅262×奥行465×高さ400（mm）	幅200×奥行340×高さ350（mm）
塗装（ケース）		マンセルNo.　N−8.0 ハンマーネット	
適用流体	水・工業用水	水・工業用水	水・工業用水
昇圧能力	0.2〜0.8MPa	0.2〜0.8MPa	0.2〜0.7MPa
許容押込圧力	0.2MPa	0.2MPa	0.2MPa
圧力調整弁	グローブ型ニードルバルブ　DH−12D	ニードルバルブ　DH−32D	グローブ型ニードルバルブ　DH−12D
圧 力 計	0〜1.0MPa	0〜1.5MPa	0〜1.0MPa
昇圧ポンプ	過流モートルポンプ	過流モートルポンプ	過流モートルポンプ
	モートル仕様　1.5kW　三相2極	モートル仕様　1.5kW　三相2極	モートル仕様　0.4kW　三相2極
	最大揚程　80m（50Hz）	最大揚程　80m（50Hz）	最大揚程　67m（50Hz）
安全装置	＜安全逃し弁＞　設定圧力　0.7MPa	＜安全逃し弁＞　設定圧力　0.8MPa	＜安全逃し弁＞　設定圧力　0.7MPa
配管接続	Rc1/2	Rc1/2	Rc1/2
定格電源	AC200V　50/60Hz	AC200V　50/60Hz	AC200V　50/60Hz
定格電流	7.5A	7.5A	2.0A

※ 外観寸法値は、参考値となります。

注 文 形 式

お客様の仕様に合わせた設計・製造を致します。注文方法・価格に関しては、営業までご相談下さい。

※ 納期等、不明点がございましたら営業までお気軽にお問い合わせ下さい。
※ 性能改善のため、形状、仕様を予告なく変更する場合がありますのでご了承下さい。

株式会社 リガルジョイント
〒252-0331 神奈川県相模原市南区大野台1-9-49
TEL 042-756-7411　FAX 042-752-2004
URL http://www.rgl.co.jp