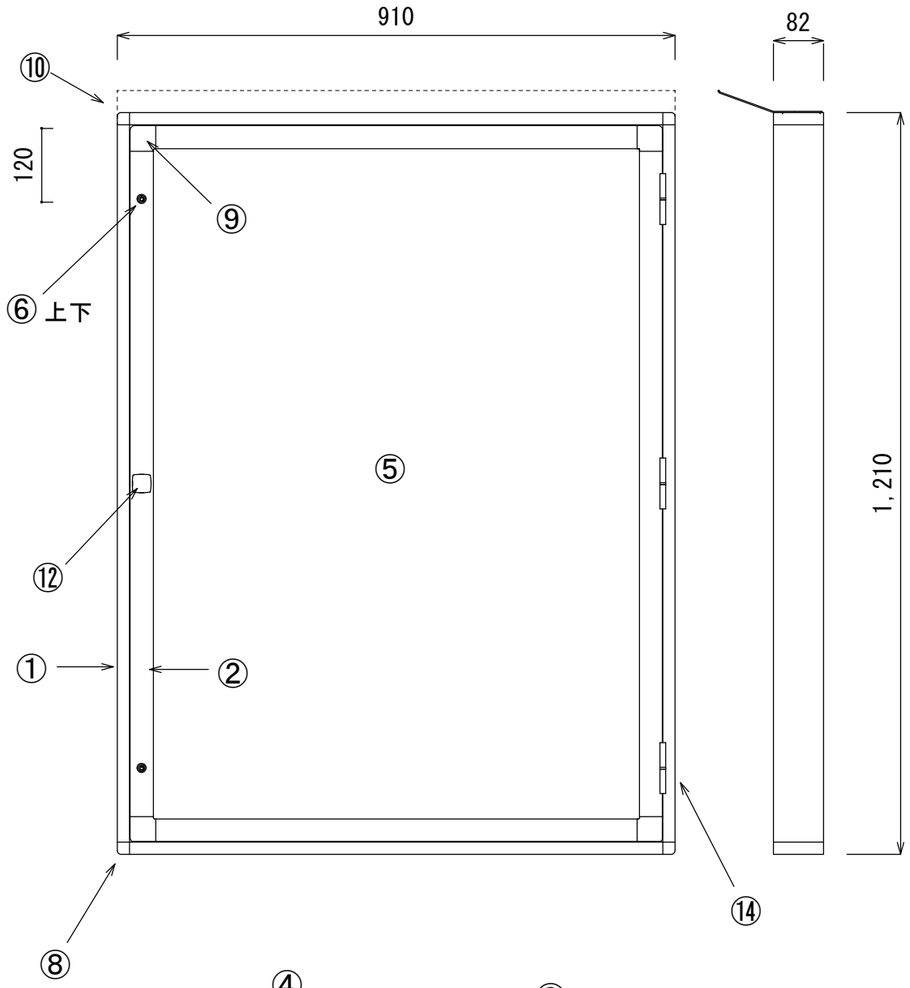

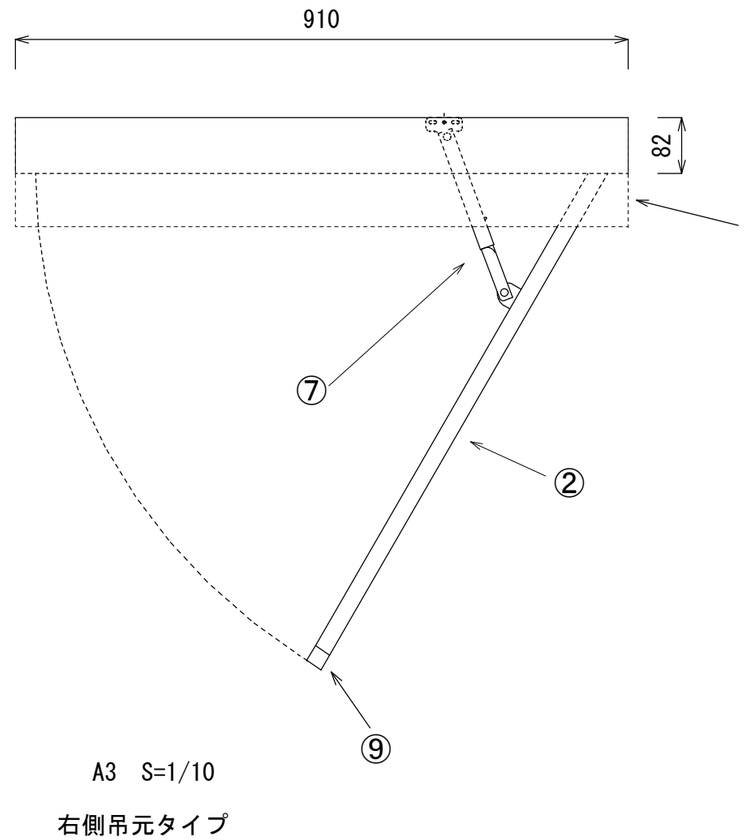

A3 S=1/10

右側吊元タイプ

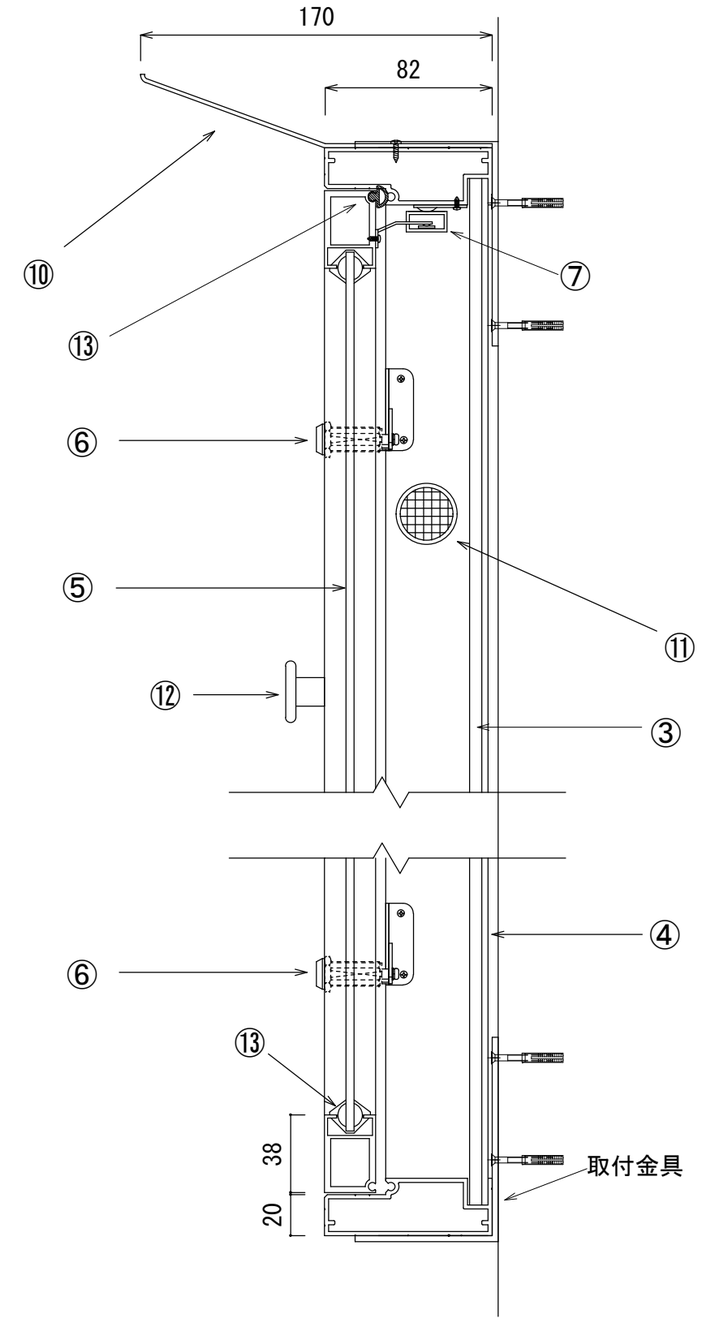

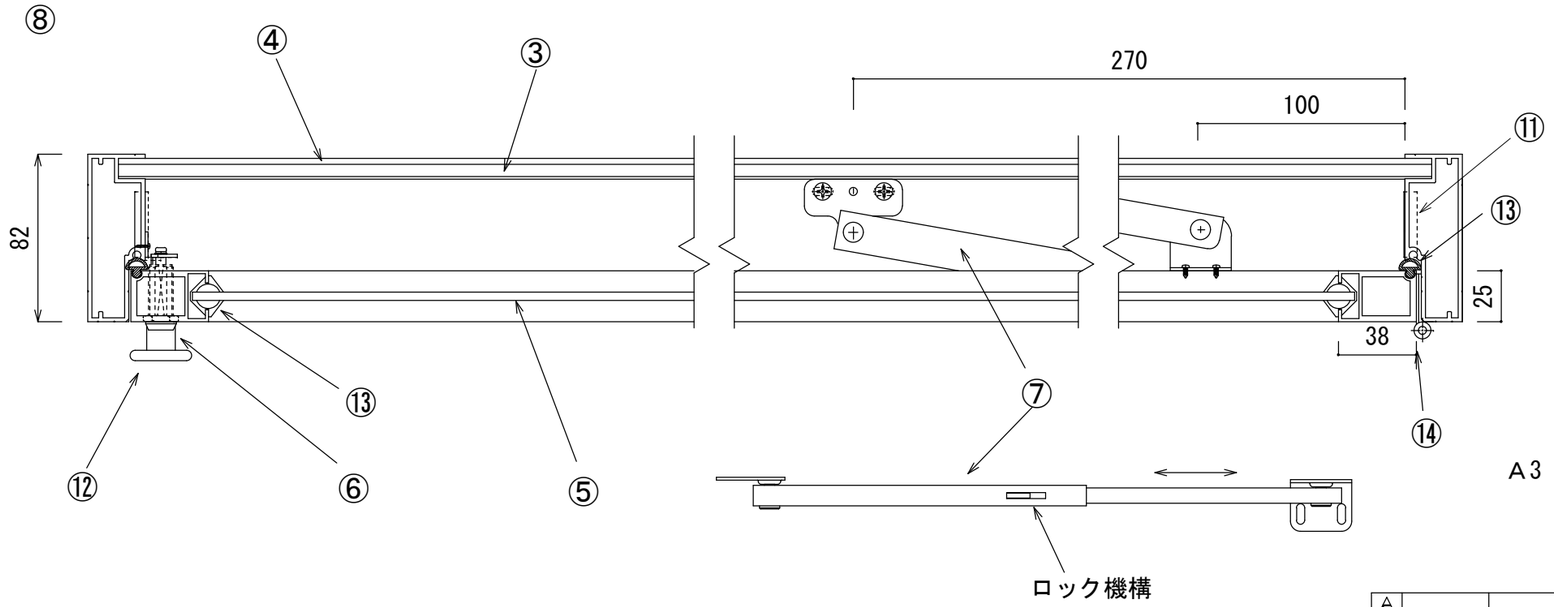

A3 S＝1/3

符号	名称	数	仕様	符号	名称	数	仕様
⑦	ジャバラ	1	SUSワンタッチ	⑭	蝶番	3	SUS製
⑥	鍵	2	カムロック錠	⑬	防水パッキン		ゴム製
⑤	ガラス	1	4mm強化	⑫	引き手ノブ	1	ダイキャスト
④	裏板	1	3mmアルミ複合板	⑪	換気口	1	樹脂製
③	掲示板面	1	押しピンタイプ	⑩	ひさし	1	アルミ押出材
②	扉フレーム枠	1	アルミ押出材	⑨	内枠コーナー	4	ダイキャスト
①	本体外枠	1	アルミ押出材	⑧	外枠コーナー	4	ダイキャスト

			承認	検図
5				
4				
3				
2			設計	製図
1				
／	年月日			

図名	D-82型　屋外掲示板	年月日	
		尺度	1/10, 1/3
		単位	m／m

屋外掲示板　HUS-34S (B)横開き型　H1210×W910

図番　　A3