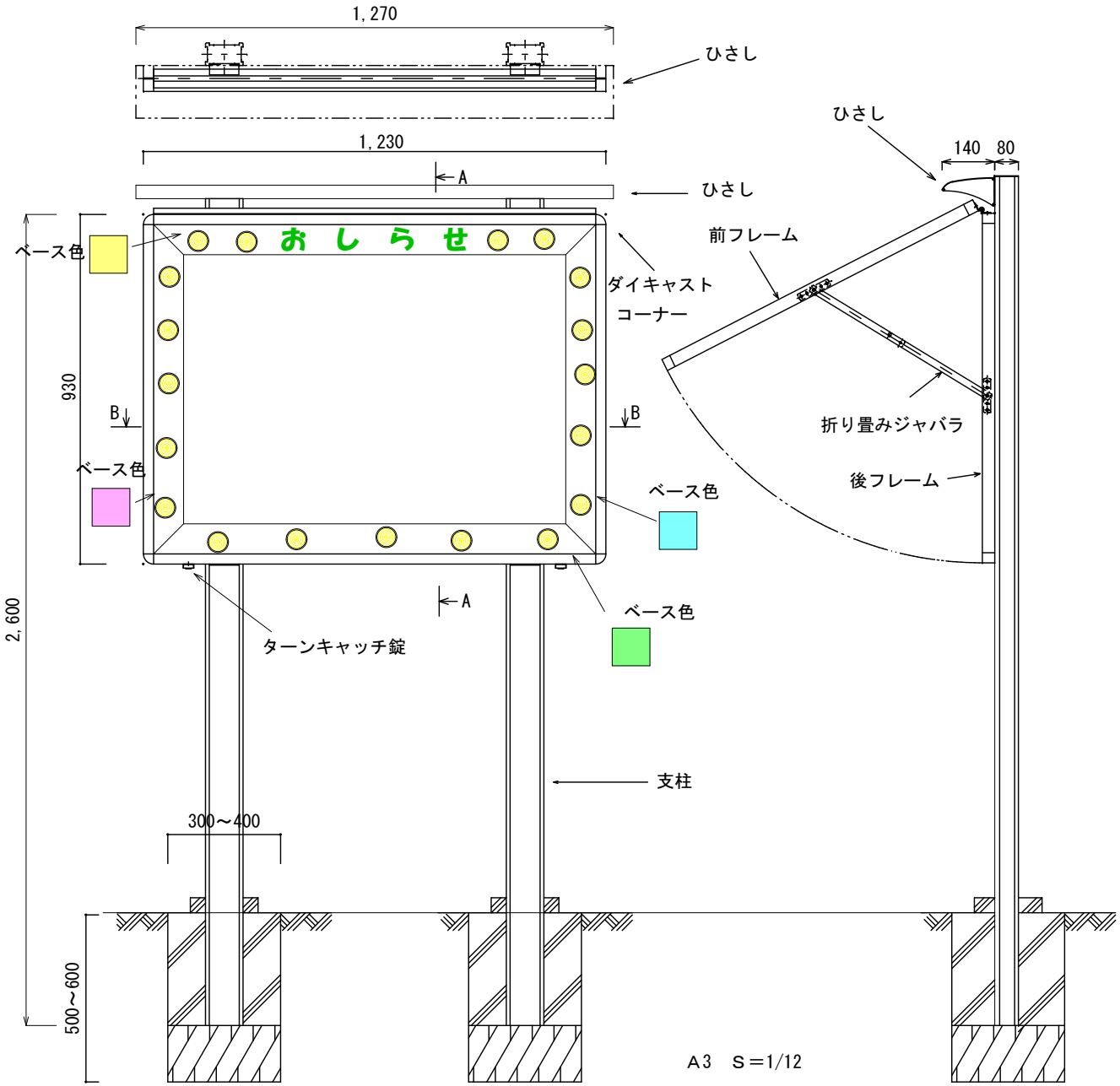

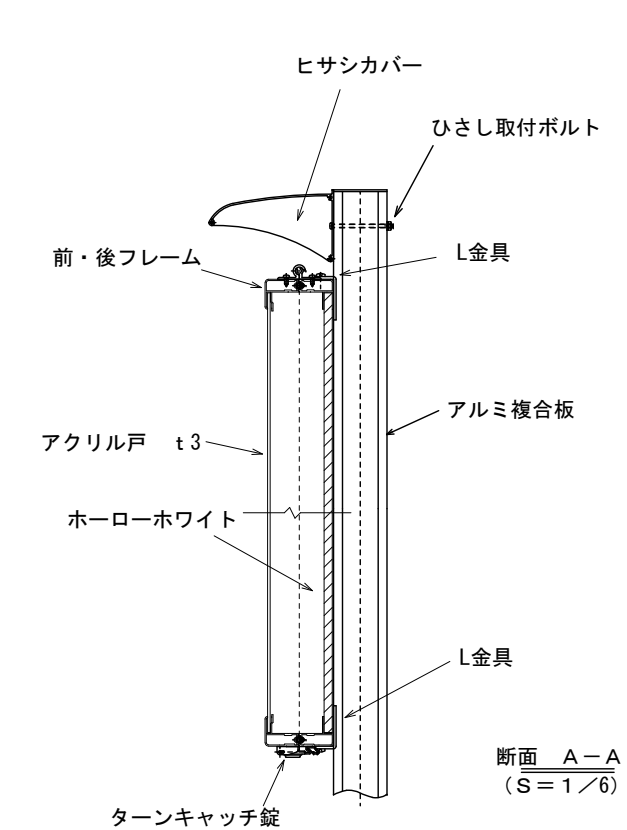

断面　A－A
（S＝1／6）

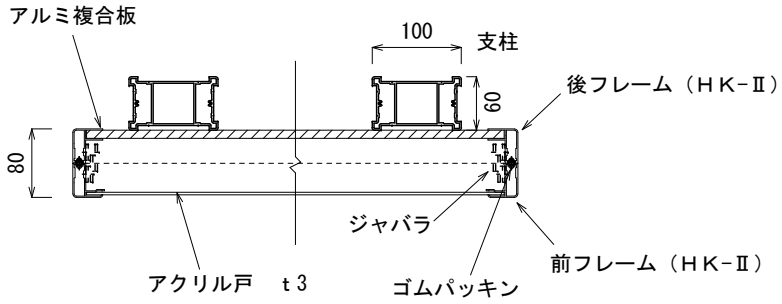

断面　B－B
（S＝1／6）

注！　パネルはイメージです実際の図柄とは少し異なります

シートの図柄は写真を参考にして下さい

			承認	検図	符号	名　称	数量	材　質	備　考
5									
4					図番	アルミ製屋外掲示板組立図		年月日	
3						HK－Ⅱ型　自立		尺度	1/12,1/6
2			設計	製図				単位	m／m
1									
／	年月日	変更内容					図番	HC－DW80	A3

幼児用屋外掲示板　930×1230　自立型