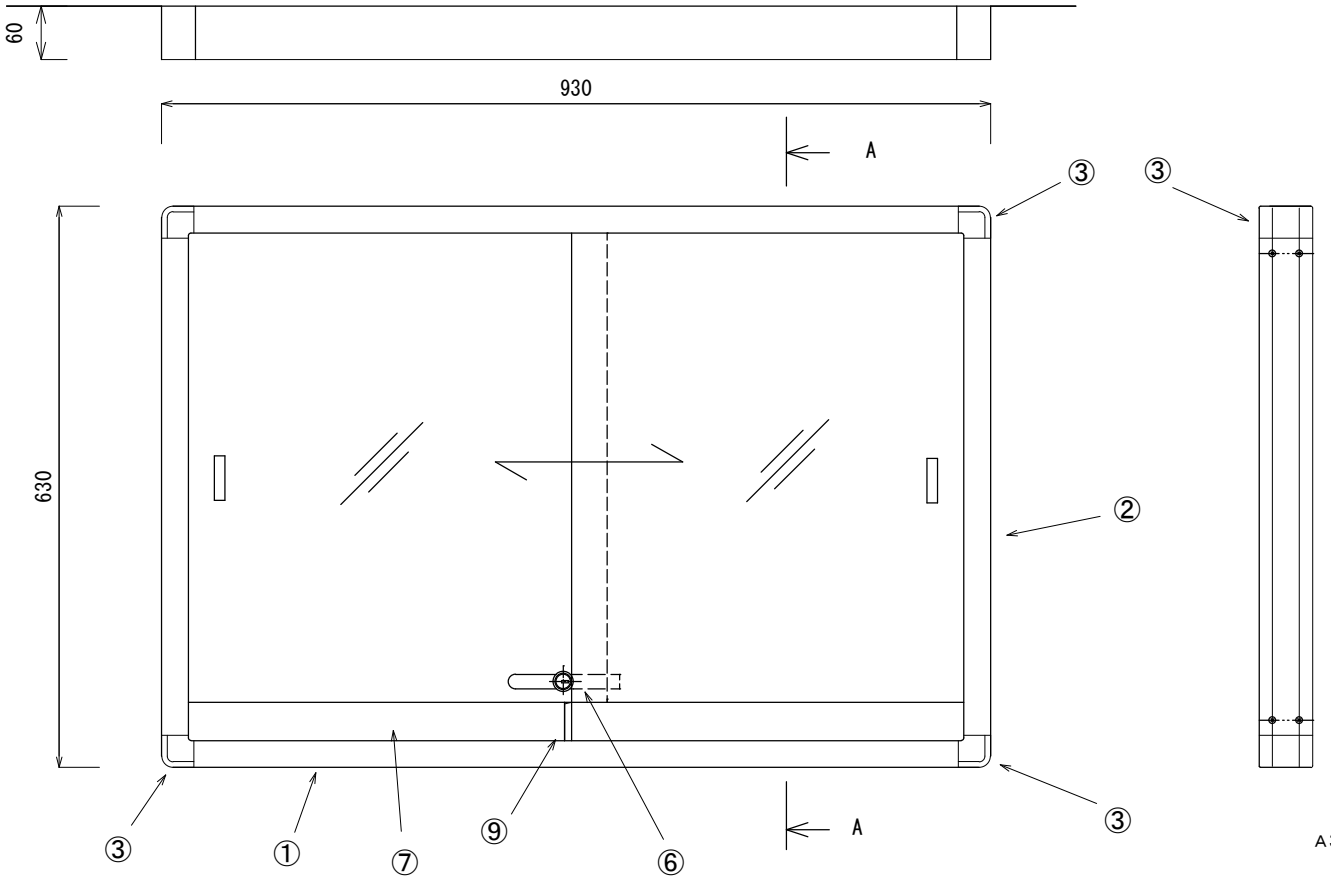

A3　S＝1/6

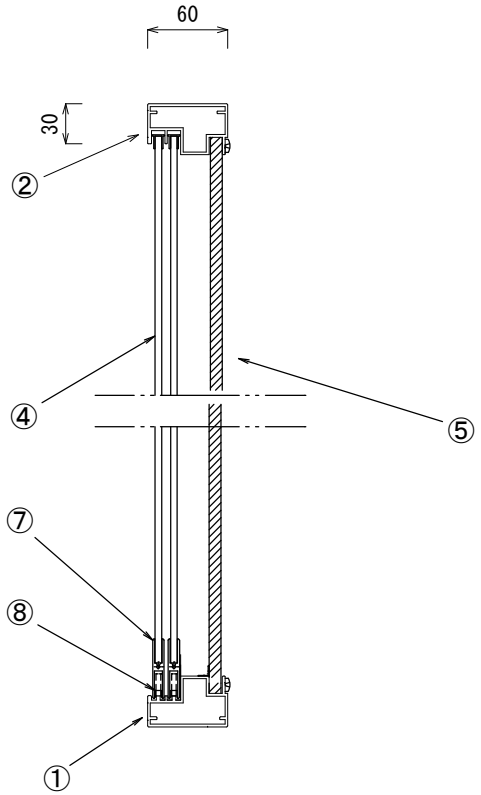

断面　A－A

（S＝1／4）

16				
15				
14				
13				
12				
11	コーナー金具取付ビス	1式	M4×8　皿小ネジ（SUS）	
10	アルミFB	1組	t2×20	
9	戸当りストッパー	4	ABS	
8	戸　車	4	樹脂製（ナイロン）	
7	袴	1組	アルミ型材	
6	鍵	1	シリンダー錠	
5	掲　示　面	1	t9ビニールクロス押しピンタイプ	
4	ガ　ラ　ス	2枚	厚さ　5mmガラス（透明）	
3	コーナー金具	4	アルミダイキャスト	
2	上部、側面兼用枠	3	アルミ型材	
1	下　部　枠	1	アルミ型材	
符号	名　　称	数量	材　　質	備　考

5			承認	検図
4				
3				
2			設計	製図
1				
／	年月日	変更内容		

図名	アルミ製屋外掲示板組立図	年月日	
	D－60型（壁付仕様）	尺度	1/10,1/5
		単位	m／m
図番	HC－DW110		A3

スリム掲示板　D-60　630×930　シリンダー錠　壁付