折りたたんだテーブルの戻し方

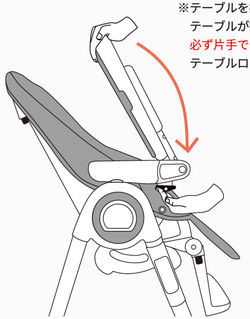

※テーブルを持たずにテーブルロック解除レバーを押すと
テーブルが勢いよく戻ってしまい、大変危険ですので、
必ず片手でテーブルを持って、
テーブルロック解除レバーを押してください。

テーブルロック解除レバー
本体右側のアームレストの下に
黒いテーブルロック解除レバーが
あります。そのレバーを上に押した状態で
テーブルを戻します。

⚠注意

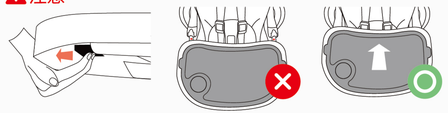

テーブルを下ろした後はテーブル裏のレバーを引いた状態で、
テーブルを赤い丸が見えない位置まで挿しこみ、固定されたか必ず確認してください。

テーブル収納方法

テーブルを使わない場合はテーブル保管フックを使った収納が可能です。

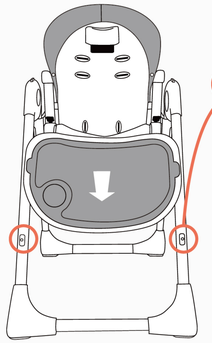

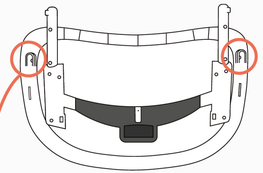

後ろ側のフレーム下段にあるテーブルフックと
テーブル裏にあるフックを合わせて、
上から挿しこみます。

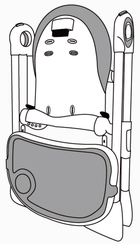

テーブル保管フックで収納した図

※左右どちらかのフックを先にはめると
うまくはまりませんので、できるだけ平行に、
できるだけ同時に挿し込んでください。
※挿し込むのに力が必要な場合があります。

５点式安全ベルト

※５点式安全ベルトはお子様の安全を守るためのものになります。
お子様が座る際は必ずベルトを装着してください。

５点式安全ベルト着脱方法

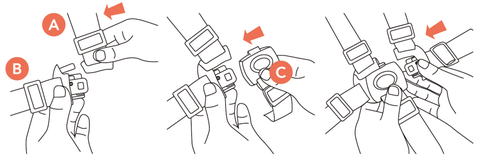

肩ベルト側の A と腰ベルト側の B を図のように挿しこみます。
挿しこんだものを合わせたまま C に入れ、必ずカチッと音がするまで挿しこみます。
反対側も同じようにしてベルトをご使用ください。

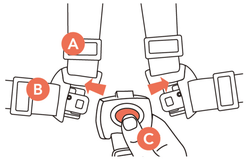

ベルトを外す際は C の中央にある
ボタンを押すと自動で外れます。
※AとBのベルトは自動で外れませんので、
手動で外してください。

５点式安全ベルト高さ調節方法(2段階調節)

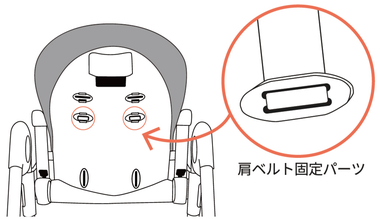

・シート後ろ側の肩ベルト固定パーツを取外します。
・ベルトを固定パーツごと穴に入れ、シートカバーも通してシートの前側に出します。
この時固定パーツをななめにすると出し入れしやすくなります。
※固定パーツはしっかり固定されていますので、取り外す際は怪我をしないよう
お気をつけください。
・ご希望の高さの穴に肩ベルト固定パーツを入れ、シートの後ろ側で固定します。

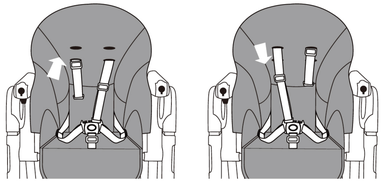

背もたれ角度調節

背もたれは**5段階**で角度調節が可能です。

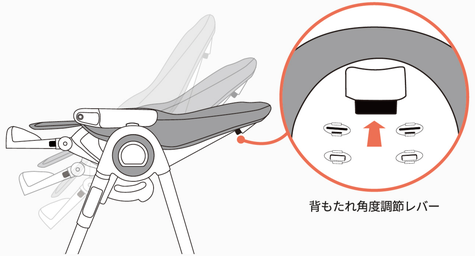

背もたれ角度調節レバー

・背もたれを倒す時、戻す時は必ずシート後ろ側の背もたれ角度調節レバーを
矢印の方向に押し上げた状態で調節してください。
・各段階ごとにカチッと音がするので、
音がしたところでレバーを離すようにしてください。

角度及び使用例

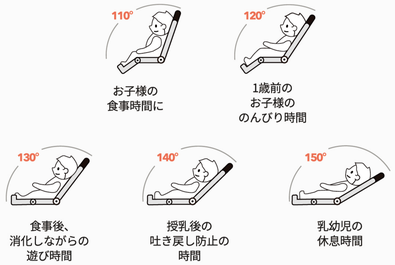

正しい状態
背もたれ角度調節後、
カチッと音がして
背もたれ角度調節レバーが
しっかり出ているか
必ず確認してください。

間違った状態
背もたれ角度調節後、
カチッと音がせず、
背もたれ角度調節レバーが
中に入り込んだ状態だと
お子様が座った後にいきなり後ろに
倒れることがあり、とても危険です。

足置き角度調節

足置きは**3段階**の調節が可能です。

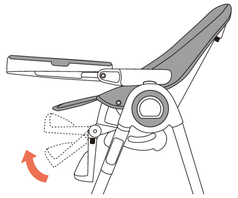

・足置きを上にあげる時は
そのまま足置きを持ち上げてください。
カチッと音がする箇所で止めてください。

・足置きを下にさげる時は足置き上部の
左右にある足置き角度調節ボタンを矢印の
方向に押し下げたまま足置きを下ろします。

シート高さ調節

注意

お子様が座っている時はシートの高さ調節を絶対に行わないでください。

シートの高さは**6段階**の調節が可能です。

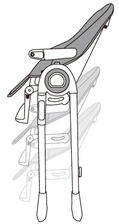

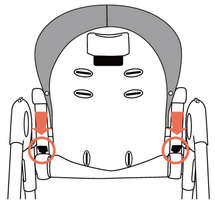

・シートの高さを調節する際は
フレームはたたんだ状態で調節するのが
望ましいです。
(フレームを広げた状態で高さ調節をすると
シートの上げ下げがスムーズにできません。)

・シート後ろ側にある
シート高さ調節ボタンを
２カ所同時に矢印の方向に
押した状態で高さを調節します。

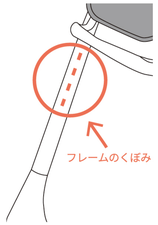

フレームの内側に6段階分のくぼみがあります。
高さ調節をしながらフレームをのぞき込み、
くぼみの位置で手を離して調節してください。
※シートの高さ調節はお子様が
座っていない状態で行ってください。

注意

シートの高さを調節した後は、
お子様を座らせる前にシートが
固定されているか必ず確認してください。

SMORbi
Premium Babycare

ハイ＆ローのびのびマルチチェア
取扱説明書

※取扱説明書を必ず読み、読んだ後は保管してください。

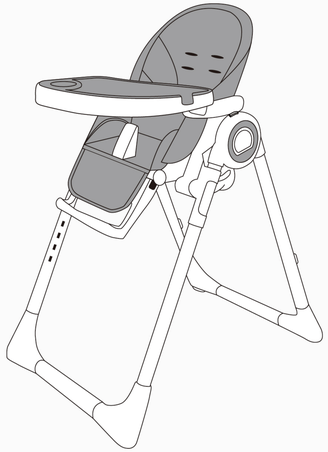

YouTube
SMORbi公式
YOUTUBEチャンネル

商品使用方法を
動画にてより詳しく
ご案内しています！

Instagram
@smorbi_jp

限定イベントや
商品レビューが
ご確認頂けます！

LINE
SMORbi公式LINE
商品使用相談サービス

チャットでお気軽に
お問い合わせください。
(ビデオ通話相談：要予約)

商品説明書
QRコード

株式会社スモルビ
TEL 03-6777-4884
MAIL info@smorbi.co.jp

スモルビ公式ショップ www.smorbi.jp
スモルビ楽天市場店　スモルビヤフー店　スモルビwowma店

⚠ 警告：使用上の注意

下記を守らないと「死亡や重症を負う可能性がある内容」です。

- 生後60カ月未満の乳幼児が使用する製品ですので、必ず保護者が付き添い、乳幼児を座らせたまま一人で放置しないでください。
- 必ずすべてのベルトを正しく装着してください。
- 用途（お子様を座らせること）以外には使用しないでください。
- 同時に２人以上のお子様を座らせないでください。
- 水平、平坦な安全な場所で使用してください。
- 座った状態でいすを傾けないでください。特に、ダイニングテーブルなどを蹴ると、その反動で後方に転倒する恐れがあります。
- 暖炉、電気ヒーター、ガストーブなど火気の近くで使用しないでください。火災・やけどの原因になります。
- 座面及び足置きにお子様を立たせないでください。
- お子様が座っている時は座面の高さ調節をしないでください。
- お子様を座らせたまま、いすを移動しないでください。
- 外から力を加えると転倒の危険性があります。幼児がよじ登ったり、外から手をかけたり、押したりしないように注意してください。
- 座面にタオルや毛布等を敷いての使用はお子様が滑り降ちる可能性がありますので、使用しないでください。
- いすは転倒防止のため、他の家具やおもちゃ、カーテン、ブラインドの紐、電気コードなどから離して置いてください。付属テーブルを使わず、直接ダイニングテーブルで食事する時以外は家具から離してください。
- 説明書通りに使用してください。
- 生後6カ月頃（腰がすわって）からご使用ください。
- 本製品は体重20kg未満のお子様が座ることができます。
- 組立や調節は必ず保護者の方が行ってください。
- 各部分に緩みがないことを確認してからご使用ください。
- お子様がいす、テーブルから身体を乗り出さないように注意してください。
- いすに直射日光または熱が当たらないように注意してください。
- 万が一、本体、付属品、部品が一部でも破損した場合にはご使用にならないでください。
- フローリング等床材の材質によっては床に傷や跡がつく恐れがありますので、カーペットなどの敷物等を敷いてご使用ください。
- 本体に付属している梱包材（ビニール等）は窒息等の事故につながる恐れがあります。お子様の手の届かない場所で保管するか廃棄してください。

お手入れ方法

- ベビーチェアのシートカバーはシートの汚れや毀損を最小限にするため、生活防水加工が施されており、別途洗濯をしなくてもウェットティッシュや濡れ布巾などでの掃除が可能です。
- シートカバーは生地の特性上、洗濯できません。
- シートカバーが汚れた際は汚れた部位をウェットティッシュや濡れ布巾で拭き取り、十分に乾かしてからご使用ください。
- 直射日光の当たらない場所で保管してください。
- アイロン及び乾燥機のご使用は製品の変形、破損の恐れがあるためお控えください。
- 食事トレーは食器洗い乾燥機、電子レンジの使用はできません。
- テーブルが汚れた際はウェットティッシュや濡れ布巾で拭き取った後、十分に乾かしてからご使用ください。
- フレームについたホコリや汚れなどはそのまま放置しないで、必ず拭き取ってください。拭き取りにはよく絞ったぬれタオルを使用してください。
- 拭き取りにはシンナー、ベンジンなど揮発性の溶剤を使用しないでください。

商品名：	スモルビ ハイ＆ローのびのびマルチチェア
サイズ：	幅54cm(フレーム)×奥行70cm×高さ100cm、シート幅35cm (広げた場合：高さはシートの位置が一番高い時) 幅54cm(フレーム)×奥行28cm×高さ84cm (畳んだ場合：高さはフレームの高さ)
素材：	スチール、ポリプロピレン、ポリウレタン
重量：	7.75kg(テーブル含む)、6.45kg(テーブル除く)
推奨使用月齢：	6～60カ月（体重20kg程度まで）
製造国：	中国

※製品包装時についた小さい傷や汚れはウェットティッシュなどで拭くと消えます。これは不良交換の事由に該当しませんのでご了承ください。

各部名称

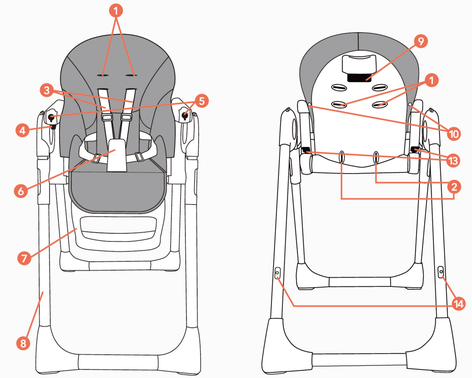

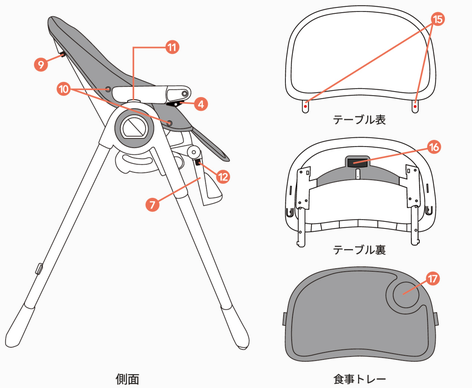

1. 肩ベルト高さ調節穴（2段階調節）
2. 腰ベルト固定穴
3. 5点式安全ベルト
4. テーブルロック解除レバー
5. テーブル挿しこみ口
6. すべり止めガード
7. 足置き
8. フレーム
9. 背もたれ角度調節レバー
10. シートカバー固定フック（4カ所）
11. 折畳み用ボタン（左右2カ所）
12. 足置き角度調節ボタン（左右2カ所）
13. シート高さ調節ボタン（左右2カ所）
14. テーブル収納フック（左右2カ所）
15. テーブル連結部分（左右2カ所）
16. テーブルレバー
17. ドリンクホルダー

広げ方及びたたみ方

広げ方

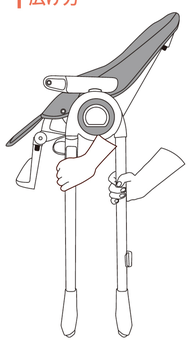

前後両方のフレームを持ち、右の図の矢印の方向に引っ張って広げます。

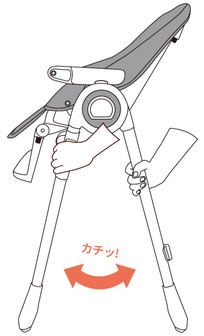

必ずカチッと音がするまで前後両方のフレームを広げてください。

※シートの高さはどの高さでも広げることが可能です。
※広げてから、シートの高さを調節するとスムーズに調節できないので、広げる前に高さを調節するようにしてください。

たたみ方

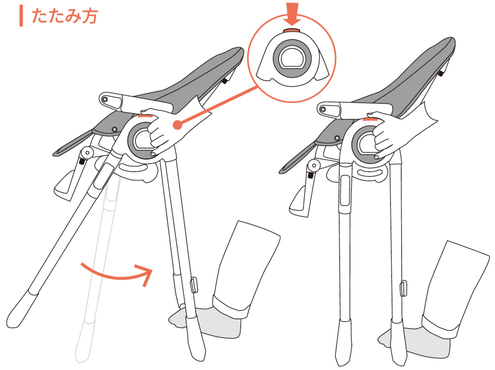

左右にある丸い部分の折畳み用ボタンを両手で握り、後ろ側のフレームを足で固定します。
その状態で矢印の方向に引いて、前側のフレームを後ろ側フレームに引き寄せます。

前側のフレームをしっかり引き寄せてください。

テーブル機能

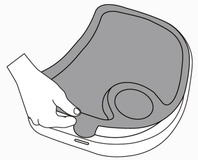

- テーブルはテーブル本体と食事トレーの2種類があります。食事の際はテーブルの上に食事トレーをつけると後片付けやお手入れが容易です。
- 食事トレーは両サイドのフックを片方持ち上げるとテーブルから取り外せます。
- 食事トレーを取り付ける時はテーブルの上に置いて、両サイドのフックをはめ込みます。

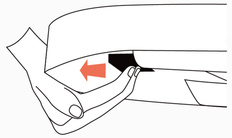

- テーブルの着脱、位置調節の際は必ずテーブル裏にあるレバーを矢印の方向に引いた状態で行ってください。

※テーブルの位置調整は必ずテーブル裏のレバーを引いた状態で行ってください。テーブル裏のレバーを引かないで、テーブルを引っ張ると故障の原因となります。

テーブルの挿しこみ・取外し方

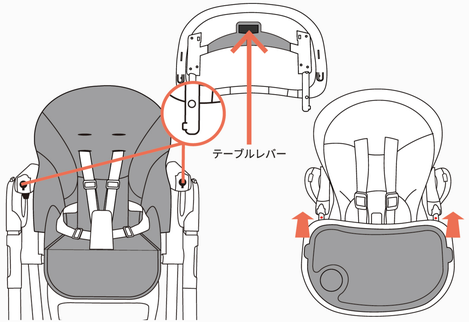

- テーブル裏のレバーを引いた状態でアームレスト先端にある、テーブル挿しこみ口にテーブル連結部分を挿しこみます。

※連結部分の赤い丸が真上を向いた状態で挿しこんでください。

- テーブルを一番奥まで挿しこみます。
- テーブル裏のレバーから手を離し、テーブルを引っ張って、きちんと固定されているか確認してください。
- テーブルを取り外す際はテーブル裏のレバーを引いた状態でテーブルを引き抜きます。

注意

テーブルがちゃんと固定されていないと、お子様がテーブルを押すと落下したり、怪我をする恐れがありますので、必ずテーブルが固定されているか確認してください。

テーブルの位置調整

テーブルはお子様の成長などに合わせて**2段階**の位置調節が可能です。

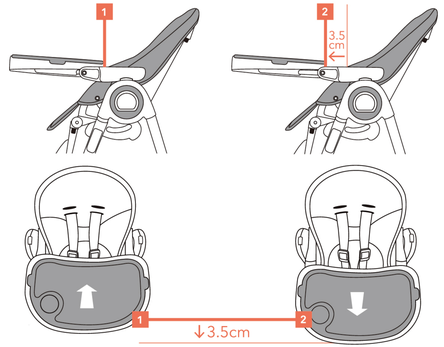

第一段階
テーブルを一番奥まで挿しこんだ状態

第二段階
一番奥から3.5cm手前になった状態。

※テーブルを第一段階にする場合はテーブル裏のレバーを引いた状態で行ってください。
※第一段階→第二段階に調節する場合はテーブルの引き始めのみ、テーブル裏のレバーを引き、テーブルが動き出したらレバーから手を放し、カチッと音がする部分を探して調節してください。
※第二段階はテーブルの先端がアームレストに少しかかるくらいの赤い丸が見えない位置になります。
赤い丸が見えてはいけませんのでご注意ください。
※テーブルを第二段階に位置した場合、テーブルの重さでテーブルが少し前に傾いて見えますが、こちらは不良ではございません。食べ物がこぼれることはございませんのでご安心ください。

注意

テーブルがちゃんと固定されていないと、お子様がテーブルを押すと落下したり、怪我をする恐れがありますので、位置調節後には必ずテーブルが固定されているか確認してください。

テーブルの折りたたみ方

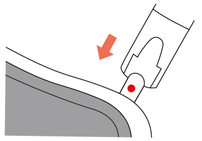

- テーブルを折りたたむ際はテーブル裏のレバーを引いた状態でテーブルを赤い丸が見える位置まで引き抜きます。

- テーブルを矢印の方向に持ち上げます。

この時、テーブルを引き抜きすぎるとテーブルが外れてしまいますので、必ず赤い丸が見えたところで引き抜きを止めてください。