ハット曲げ金物取付け説明書【トラスビス固定】

有限会社 上手工作所

1

天板を裏返し、取付けたい
位置に脚を当て、
『ハット曲げ金具』を
あてがってください。

その際、天板の端から、
30mm 以上の距離
（α,βの距離）を取って
ください。

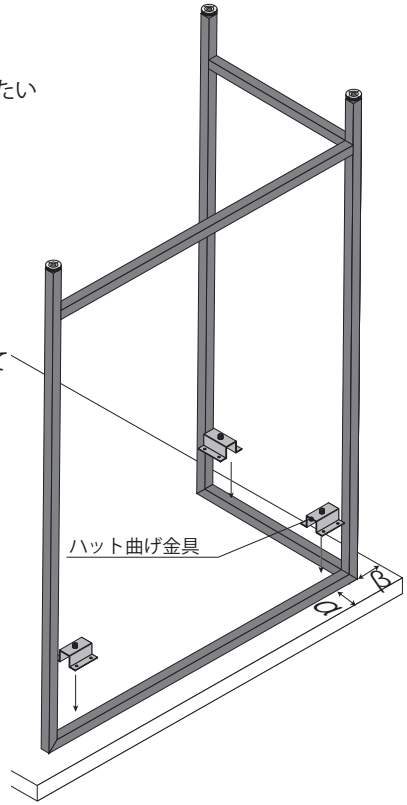

2

トラスビスで、『ハット曲げ金具』と
天板を固定します。
※必要に応じて、割れを防ぐため下穴を
　開けてください。

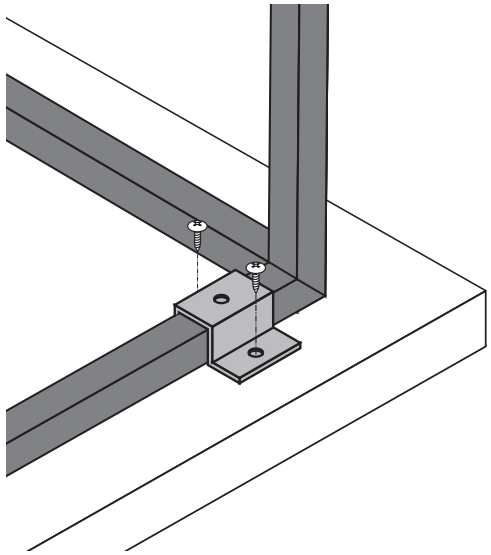

3

六角レンチで、六角穴ボルトを締め、
天板と脚をしっかり固定してください。
※必要以上に回さないでください。
　ネジ山が壊れる場合があります。

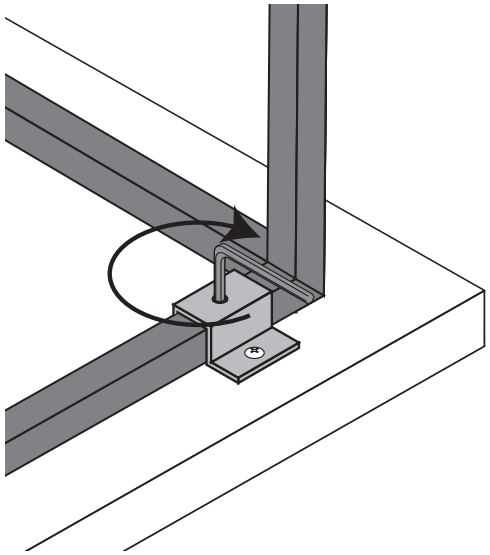

⚠ 取付に関するご注意

- ■ 取付けの際は、説明書（本紙）をご確認の上、正しく施工してください。
  また取付けの後に、必ず安全を確認をしてください。
- ■ 屋外および水のかかる場所には使用しないでください。
- ■ 木製以外の天板には取付けられません。
- ■ 板厚が 30 ㎜以上である事を確認してください。
- ■ 本紙の説明図と実際の脚形状が異なる場合があります。（本紙説明図は 13 角 L 字脚）

2023.06

お問合せ先　有限会社 上手工作所
TEL. 072-743-9092
www.jo-zu-works.com