天吊り・壁付け両用シェルフ

有限会社 上手工作所

1

ブラケットの上下を確認します。すり鉢状の サラ穴加工（写真参照）がある面を下向きにしてお使いください。

同梱品（ブラケット 1 つにつき）

	Sサイズ	Mサイズ	Lサイズ
㋐ ブラケット固定金物	×2	×2	×3
㋑ ブラケット固定用ビス	×4	×4	×6
㋒ 六角レンチ	×1	×1	×1
㋓ 棚板固定用ビス	×4	×6	×6

※L サイズには固定金物が必要個数より多く同梱されている場合があります（取り付け用途の違いによる）

2

下地（間柱・または 12mm 以上の合板）を確認ます。位置を決め、㋐の固定金物をブラケット本体にはめ込ます。用途により 固定金物の固定位置が異なりますので右図を参照し、㋑の固定用ビスで固定してください。水平器などを使って垂直を確かめてから取り付けてください。

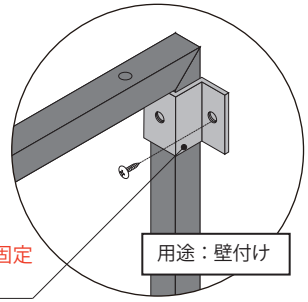

固定金物 取り付け箇所

用途：壁付け

Sサイズ　2 箇所
Mサイズ　2 箇所
Lサイズ　3 箇所

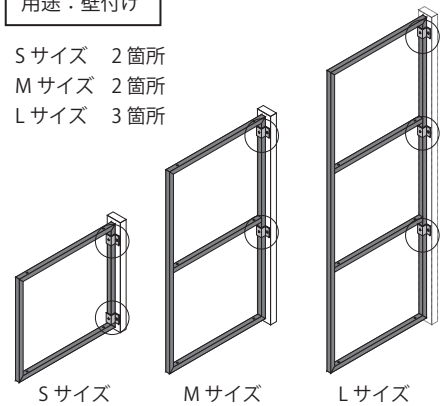

用途：天付け

Sサイズ　2 箇所
Mサイズ　2 箇所
Lサイズ　2 箇所

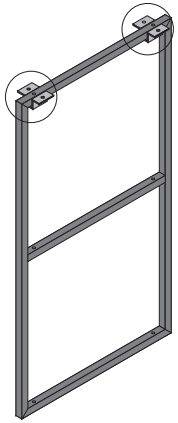

3

2 本目からのブラケットは水平・垂直を確認し、距離は最大 900mm 以内に取り付けてください。

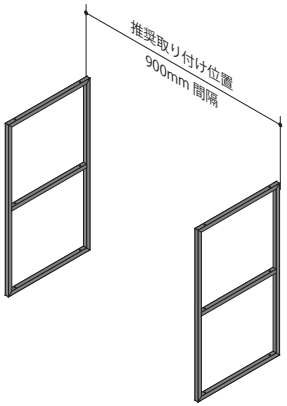

4

ブラケット固定金物のくぼみネジを六角ボルトで締めます。グラつきが無いようにしっかりと締めこんでください。

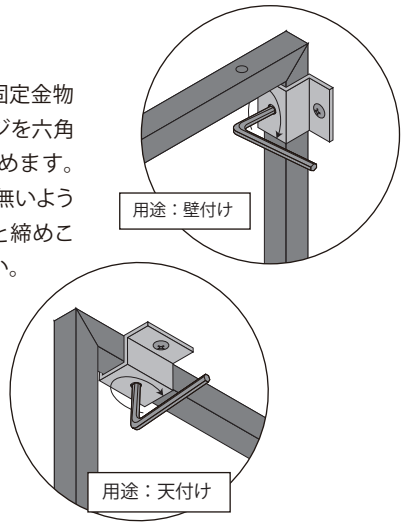

5

棚板を乗せ、付属のビスで裏から固定します。（棚板は別売り）

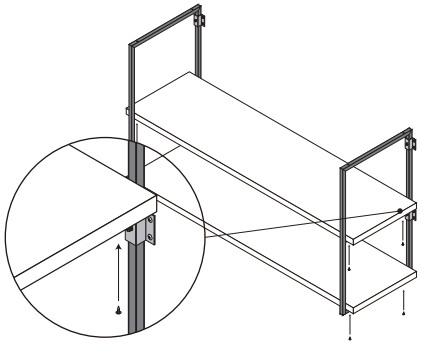

2023.06

取付に関するご注意

- 説明書（本紙）をご確認の上、正しく施工してください。取付けの後には必ず安全を確認をしてください。
- 屋外および水のかかる場所には使用しないでください。
- 必ず下地（間柱または 12mm 以上の合板）のある壁面・または天井面に固定してください。
- 棚板には均等に物を乗せてください。また、乗せすぎないでください。

お問合せ先　有限会社 上手工作所
TEL. 072-743-9092
www.jo-zu-works.com