組み立て簡単な mini デッキ キュート シリーズ

# ダブル F デッキ組立説明書

組立説明書は大事に保管してください。

■各色共通組立説明書

この度は本製品をお買い上げいただき、誠にありがとうございます。
組立前に説明書をよくご覧のうえ、平らな場所で組み立ててください。

## 部品表

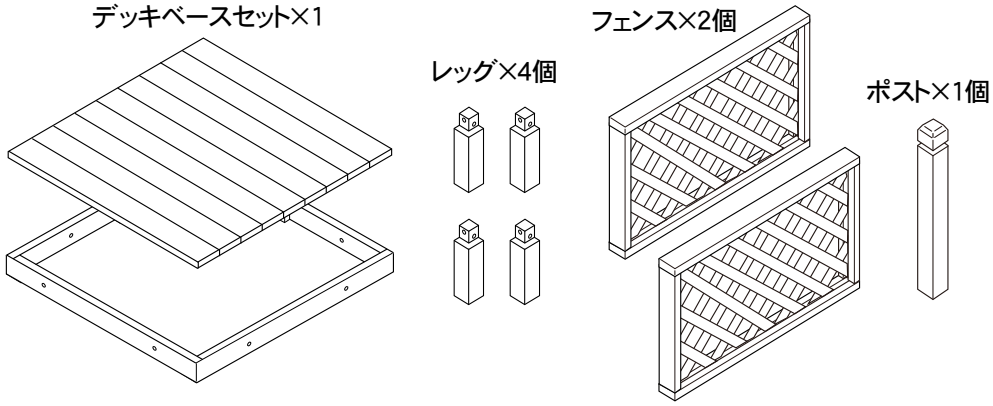


**レッグ固定用ボルトナット**

(φ8×70mm)×8個
ワッシャー　×16個
ナット　　×8個

**デッキベース連結用ボルトナット**

(φ8×50mm)×2個
ワッシャー　×4個
ナット　　×2個

**フェンス用ビスφ4×45mm**

デッキへの取付用×8本
ポストへの取付用×2個
フェンス同士の連結用×2個

## 組立手順

※木製品ですのでソリやネジレによる誤差があります。
　ピタリと合わない場合は少しずらして取り付けてください。

① 図Aのようにレッグをベースの角に合わせてボルトでベースと 固定します。仮止で固定をしてすべてのレッグを取り付け終わったらボルトを本締めします。
② ベースの角に合うようにプレートを置きます。
③ 図Bのようにフェンスとポストを取り付けます。フェンスにはビス用の下穴があいています。
④ 最後にがたつきがないか確認をして完成です。

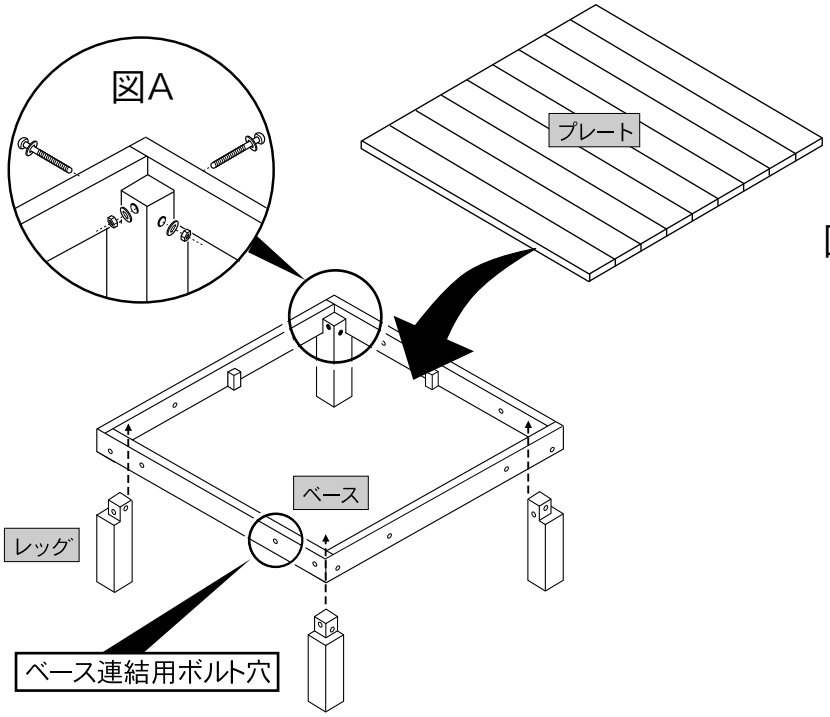


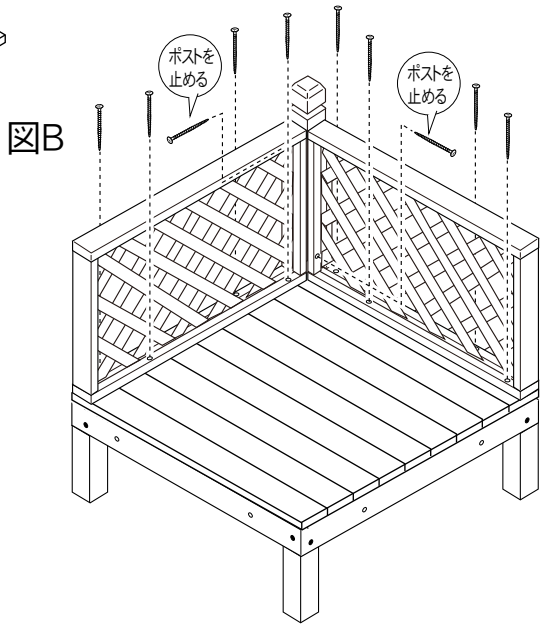


### デッキを連結する場合

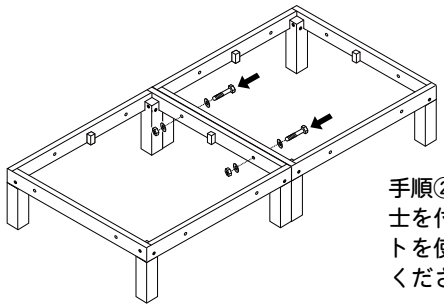

手順②の前にベース同士を付属の連結用ボルトを使用して連結してください。

### フェンスを連結する場合

付属の連結用ビスを使用して連結してください。

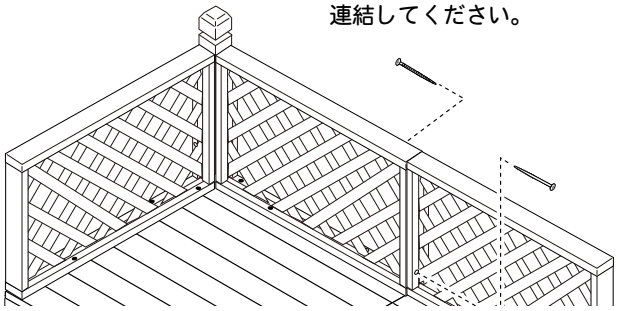

MEDE IN CHINA 2013.03.09 aks

組み立て簡単な mini デッキ キュート シリーズ

# シングルF デッキ組立説明書

組立説明書は大事に保管してください。

■各色共通組立説明書

この度は本製品をお買い上げいただき、誠にありがとうございます。
組立前に説明書をよくご覧のうえ、平らな場所で組み立ててください。

## 部品表

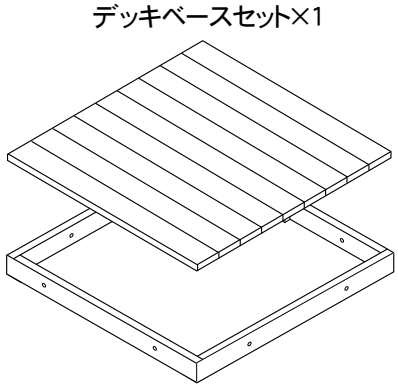


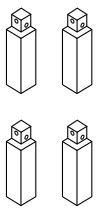


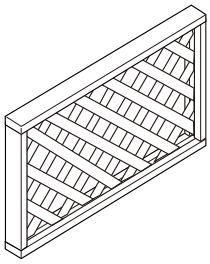


**レッグ固定用ボルトナット**

(φ8×70mm)×8個
ワッシャー　×16個
ナット　　×8個

**デッキベース連結用ボルトナット**

(φ8×50mm)×3個
ワッシャー　×6個
ナット　　×3個

**フェンス用ビスφ4×45mm**

デッキへの取付用×4本
フェンス同士の連結用×2個

## 組立手順

※木製品ですのでソリやネジレによる誤差があります。
　ピタリと合わない場合は少しずらして取り付けてください。

① 図Aのようにレッグをベースの角に合わせてボルトでベースと 固定します。仮止で固定をしてすべてのレッグを取り付け終わったらボルトを本締めします。
② ベースの角に合うようにプレートを置きます。
③ 図Bのようにフェンスを取り付けます。
　フェンスにはビス用の下穴があいています。
④ 最後にがたつきがないか確認をして完成です。

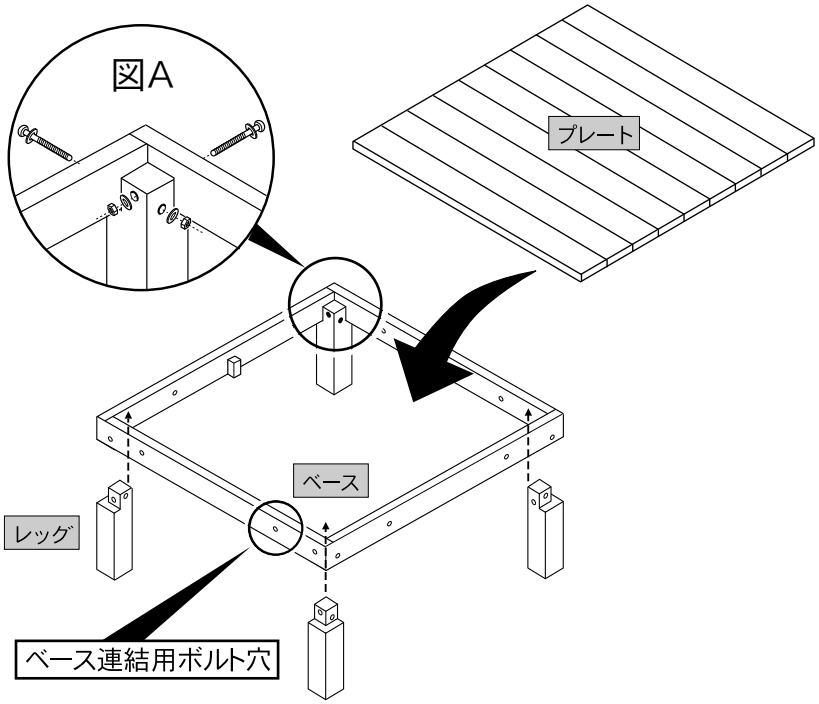


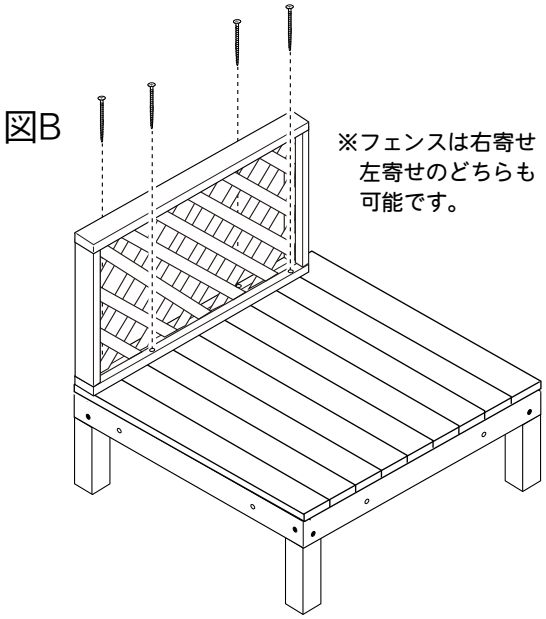


※フェンスは右寄せ
左寄せのどちらも
可能です。

### デッキを連結する場合

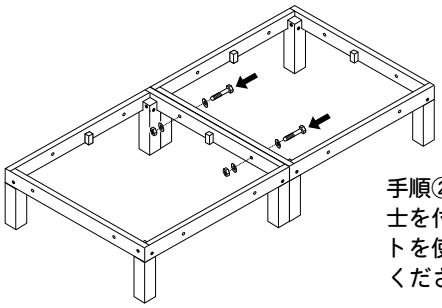

手順②の前にベース同士を付属の連結用ボルトを使用して連結してください。

### フェンスを連結する場合

付属の連結用ビスを使用して連結してください。

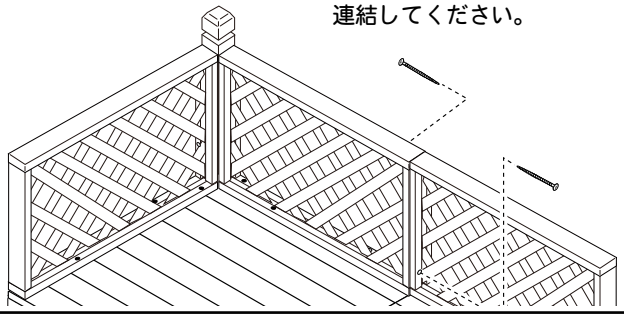

MEDE IN CHINA　2013.03.09 aks

組み立て簡単な mini デッキ キュート シリーズ

# オープンデッキ組立説明書

組立説明書は大事に保管してください。

■各色共通組立説明書

この度は本製品をお買い上げいただき、誠にありがとうございます。
組立前に説明書をよくご覧のうえ、平らな場所で組み立ててください。

## 部品表

デッキベースセット×1

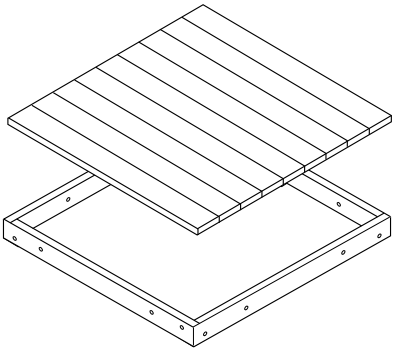

レッグ×4個

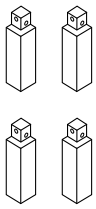

レッグ固定用ボルトナット

(φ8×70mm)×8個
ワッシャー　×16個
ナット　　×8個

デッキベース連結用ボルトナット

デッキを連結する場合に使用します。

(φ8×50mm)×3個
ワッシャー　×6個
ナット　　×3個

## 組立手順

※木製品ですのでソリやネジレによる誤差があります。
　ピタリと合わない場合は少しずらして取り付けてください。

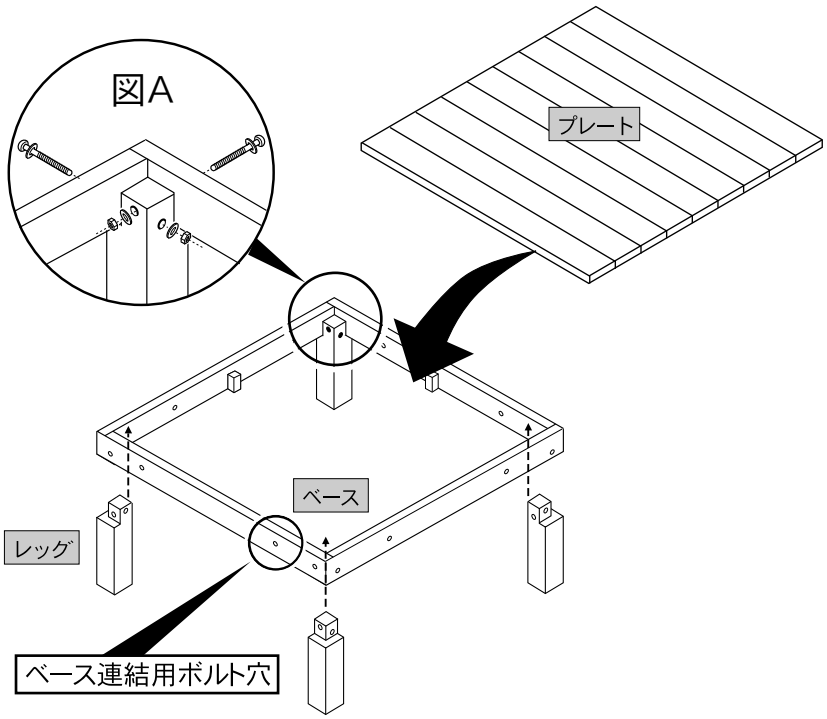


① 図Aのようにレッグをベースの角に合わせてボルトでベースと 固定します。仮止で固定をしてすべてのレッグを取り付け終わったらボルトを本締めします。
② ベースの角に合うようにプレートを置きます。
③ 最後にがたつきがないか確認をして完成です。

完成イメージ図

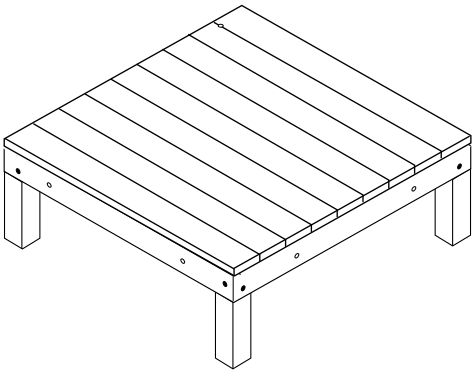

### デッキを連結する場合

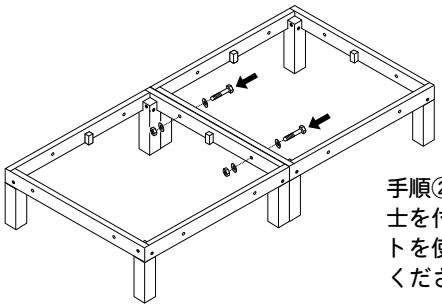

手順②の前にベース同士を付属の連結用ボルトを使用して連結してください。

MEDE IN CHINA 2013.03.09 aks

組立説明書は大事に
保管してください。

組み立て簡単なminiデッキ キュートシリーズ

# ステップ組立説明書

■各色共通組立説明書

この度は本製品をお買い上げいただき、誠にありがとうございます。
組立前に説明書をよくご覧のうえ、平らな場所で組み立ててください。

## 部品表

踏み板×1個

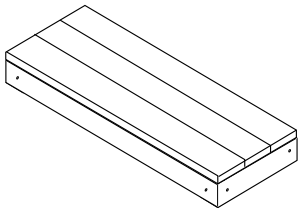

レッグ×4個

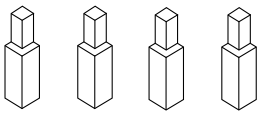

レッグ固定用ビス

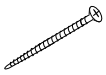

(φ4×45mm)×8個

## 組立手順

※木製品ですのでソリやネジレによる誤差があります。
　ピタリと合わない場合は少しずらして取り付けてください。

図A

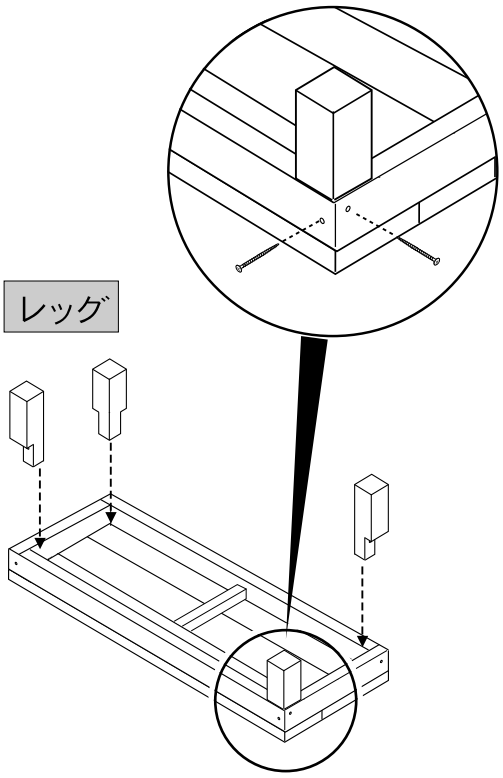


① 踏み板を裏返し、図Aのようにレッグを
角に合わせ、ビスでベースに固定します。

※ビスはゆっくりと締めてください。
一気に締め込みますと、ビスや商品が破損
することがありますのでご注意ください。

② がたつきがないか確認をして完成です。

完成イメージ図

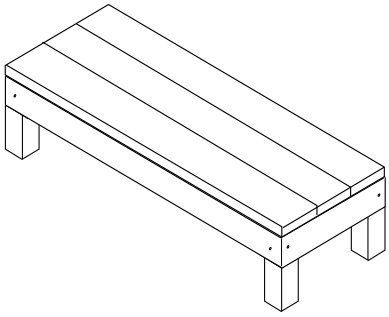

MADE IN CHINA
2015.08.19 aks

# ■デッキキュート 収納ボックス 組立説明書

旭興進株式会社

この度は弊社商品をお買い上げいただきまして誠にありがとうございます。
この組立取扱説明書をよくお読みいただき、正しくお使いください。
また、本書は組立後も大切に保管してください。

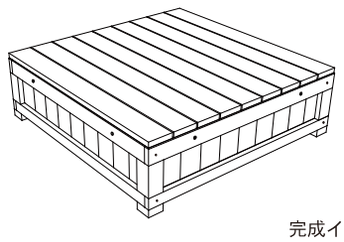

完成イメージ図

## 組立・ご使用上の注意

- 部材が全て揃っているかご確認ください。
- 組立説明書に従って、各部品を正しい位置に取り付けてください。
- 組立時、部材に傷がつかないようにダンボール、毛布などを敷いた上で組立作業を行ってください。
- 商品は平らな安定した場所でご利用ください。

## ■ 部材

| | | |
|---|---|---|
| (A) 床板 | 1 | |
| (B) 側板 1 | 2 | |
| (C) 側板 2 | 2 | |
| (D) 底板 1 | 1 | 突起有り |
| (E) 底板 2 | 1 | |
| (F) ボルト | 3 | M8×50mm ※連結用 連結をしない場合は使用しません。 |
| (G) ねじ | 8 | Φ3.5×40mm |

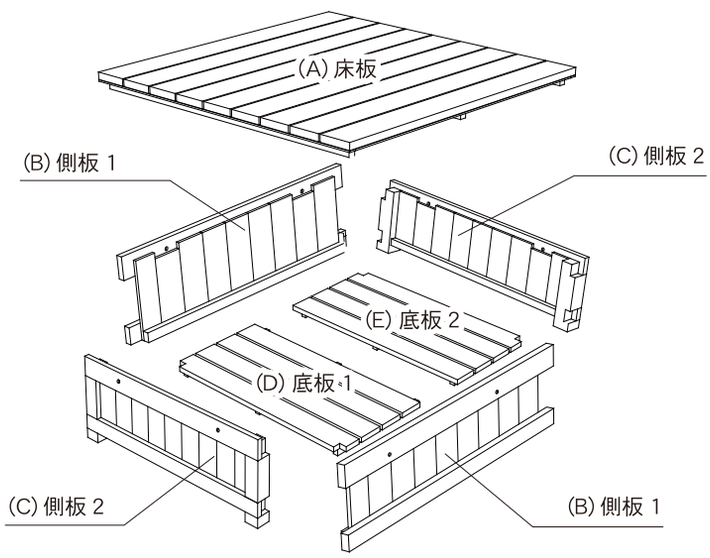


## ■ 組立手順

**1** (B) 側板 1 と (C) 側板 2 を組み立てます。
※(G) ねじ 8 本で組み立てます。

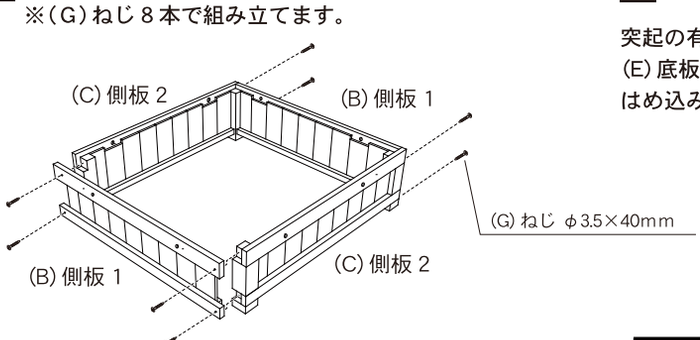


**2** 底板をはめます。

突起の有る (D) 底板 1、(E) 底板 2 の順番にはめ込みます。

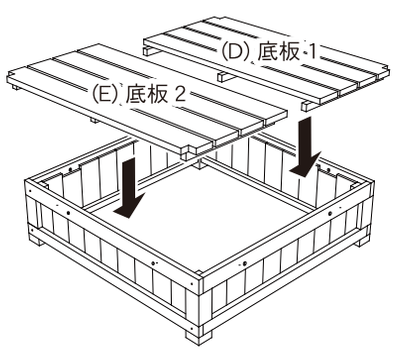


**3** (A) 床板をのせて完成です。

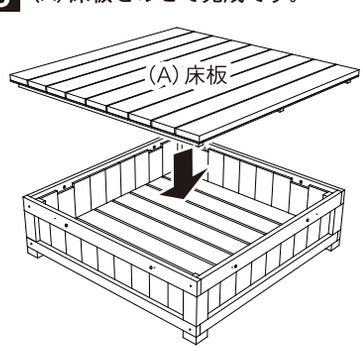


床板裏面は
防水シート貼です。
(材質：リノリウム)

※完全な防水を保証するものではありません。

### デッキを連結する場合

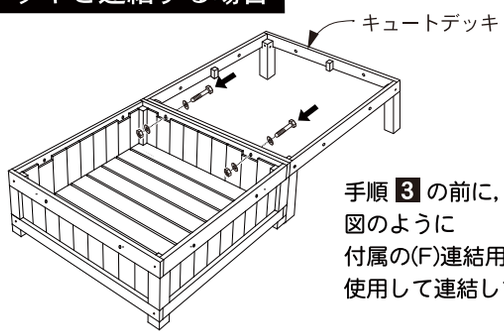


手順 **3** の前に,
図のように
付属の(F)連結用ボルトを
使用して連結してください。

MEDE IN CHINA

20141225