【オーディオテクニカ】

「 AT-PEQ3 」

ACアダプタ変更

製品概要

型番：AT-PEQ3

製品名：フォノイコライザー　※VM/MM専用

https://www.audio-technica.co.jp/product/AT-PEQ3



ACアダプタ変更

現行品：リニアトランス式DC15V/300mA出力
変更品：スイッチング式DC18V/1A出力

現行品



変更品

関連する変更

①本体印刷　電源入力部表示（15V→18V）



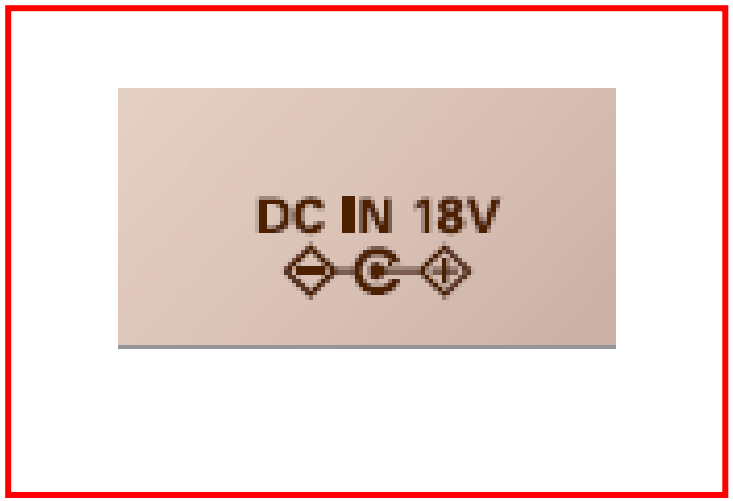

関連する変更

②PKG　製品画像、アイコン、テクニカルデータ



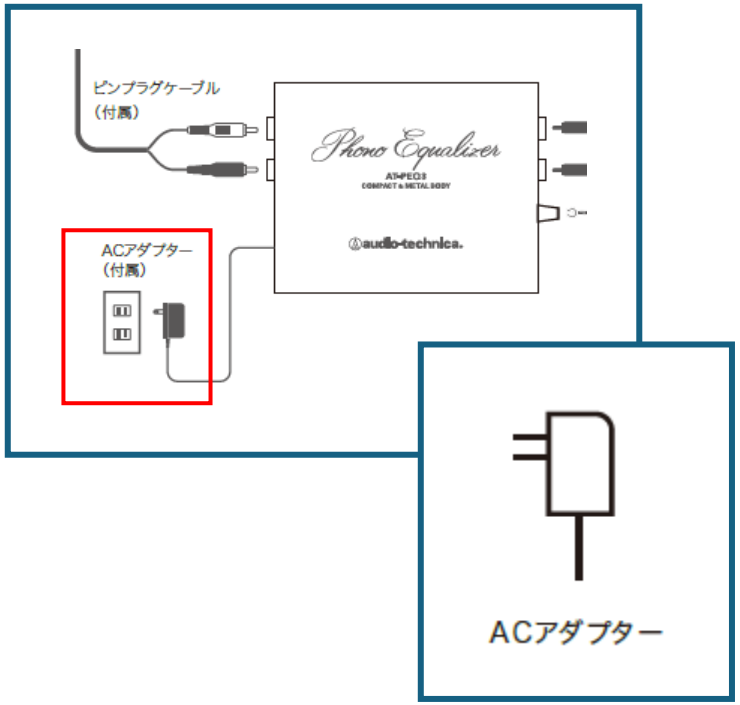

テクニカルデータ

入力インピーダンス	：47kΩ
入力感度	：5mV(1kHz)
定格出力	：280mV(1kHz)
最大許容入力	：60mV
ゲイン	：35dB
SN比	：80dB(JIS-A)
RIAA偏差 (20~20,000Hz)	：±0.5dB
消費電流	：20mA
電源	：DC15V 300mA(付属のACアダプター使用、日本国内専用)
外形寸法	：70mm×92mm×30mm(W×D×H)(突起部除く)
質量	：約160g(本体のみ)
付属品	：ピンプラグケーブル(1.0m)、ACアダプター(AD-LA1503AG)

＊LINE出力のみのターンテーブルやMC型のカートリッジを取り付けたターンテーブルには使用できません。

中の取扱説明書を必ずお読みのうえ、正しくご使用ください。

関連する変更

③取扱説明書（日本語のみ）

■ 各部の名称と機能

ご使用になる前に、図を参考に本製品の各部をご確認ください。

入力(IN)側　　出力(OUT)側

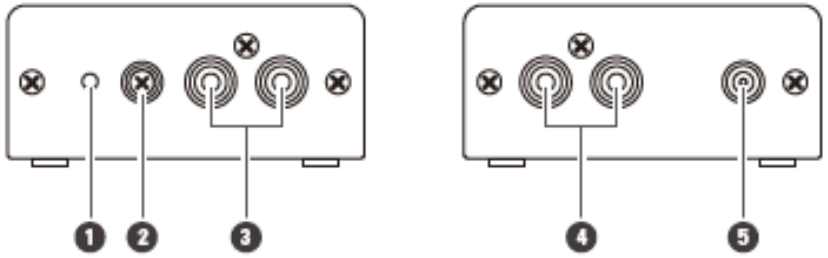

❶ 電源インジケーター
ACアダプターを家庭用コンセント(AC100V)に差し込むと電源がオンになり、点灯します。

❷ GND端子
ターンテーブルにアース線がついている場合には接続します。

❸ 入力端子
ターンテーブルの出力ケーブルを接続します。

❹ 出力端子
付属のピンプラグケーブルでアンプなどの入力端子(AUX端子など)と接続します。
- 本製品を接続した端子に合わせて、アンプの入力切換スイッチを切り換えてください。

❺ DC入力端子(DC IN 18V)
付属のACアダプターを接続します。付属のACアダプター以外は使用しないでください。

■ テクニカルデータ

入力インピーダンス	47kΩ
入力感度	5mV(1kHz)
定格出力	280mV(1kHz)
最大許容入力	60mV
ゲイン	35dB
SN比	80dB(JIS-A)
RIAA偏差 (20~20,000Hz)	±0.5dB
電源	DC18V 1A(付属のACアダプター使用、日本国内専用)
消費電流	28mA
外形寸法	70mm×92mm×30mm(W×D×H)(突起部除く)
質量	約160g(本体のみ)
付属品	ピンプラグケーブル(1.0m)、ACアダプター(UN31B-1810)

改良のため予告なく変更することがあります。

ユーザーサービス対応

・WEBサイト/サポート/部品販売ページに以下注記を記載

お知らせ

本製品のACアダプターは、2026年7月より**「出力 DC18V」**の
仕様へ変更いたしました。
ご使用の製品によっては、本体のDC入力端子付近に
「DC15V」と表示されている場合がありますが、
仕様変更後のACアダプターで安全に動作することは検証済みです。
ご使用の製品が**「DC15V」**と表示されていても、
故障や性能への影響はございませんので問題なくご使用いただけます。

