INSTRUCTIONS

FOR 1 1/8" OR 1 3/4" DOOR PANELS TO 30 LBS. (13.6K)

www.johnsonhardware.com

1825 Series
FOLDING DOOR HARDWARE

1. レールは枠の端から 19mm 奥に取り付けてください。
隙間隠しを使用する場合は、隙間隠しから 10mm ほど空けて付けてください。31m ビスを使用。
レールに付いています#1713 はドアを開けた時のストッパーです。位置を調整してお使いください。不要の場合は
レールから外してください。

2. ジャムブラケット#1861 は 31mm 平ビスと 19mm 平ビスを使用してレールの位置に合わせて竪枠と床に固定し
て下さい。白いプラスチックのキャップをはめ込んで支点の位置を調整してください

3. ピボット#1801 2個をドアの上の穴の中にしっかりと入れてください。#1807 はブラケット#1861 の側にきます。

4. ドアの取り付けは、床用ピボット#1807 をブラケット#1861 の中に入れ、レール用ピボット#1801 を
レールに付いているソケット#1810 の中とレールの溝に差し込んでください。高さの調整はドアを持ち
上げながら床用ピボットのナットを回してください。横方向はソケットのビスを緩めて調整ください。

5. 茶色のスナッパー#1812(ダブルドアは#1814)を
先にレールにはめ込んでからその中にスプリングを
入れてドアを閉めたときの戸当たりとして使用してください。

6. 木製ノブは 45mm ビスを使い、取り付けてください。
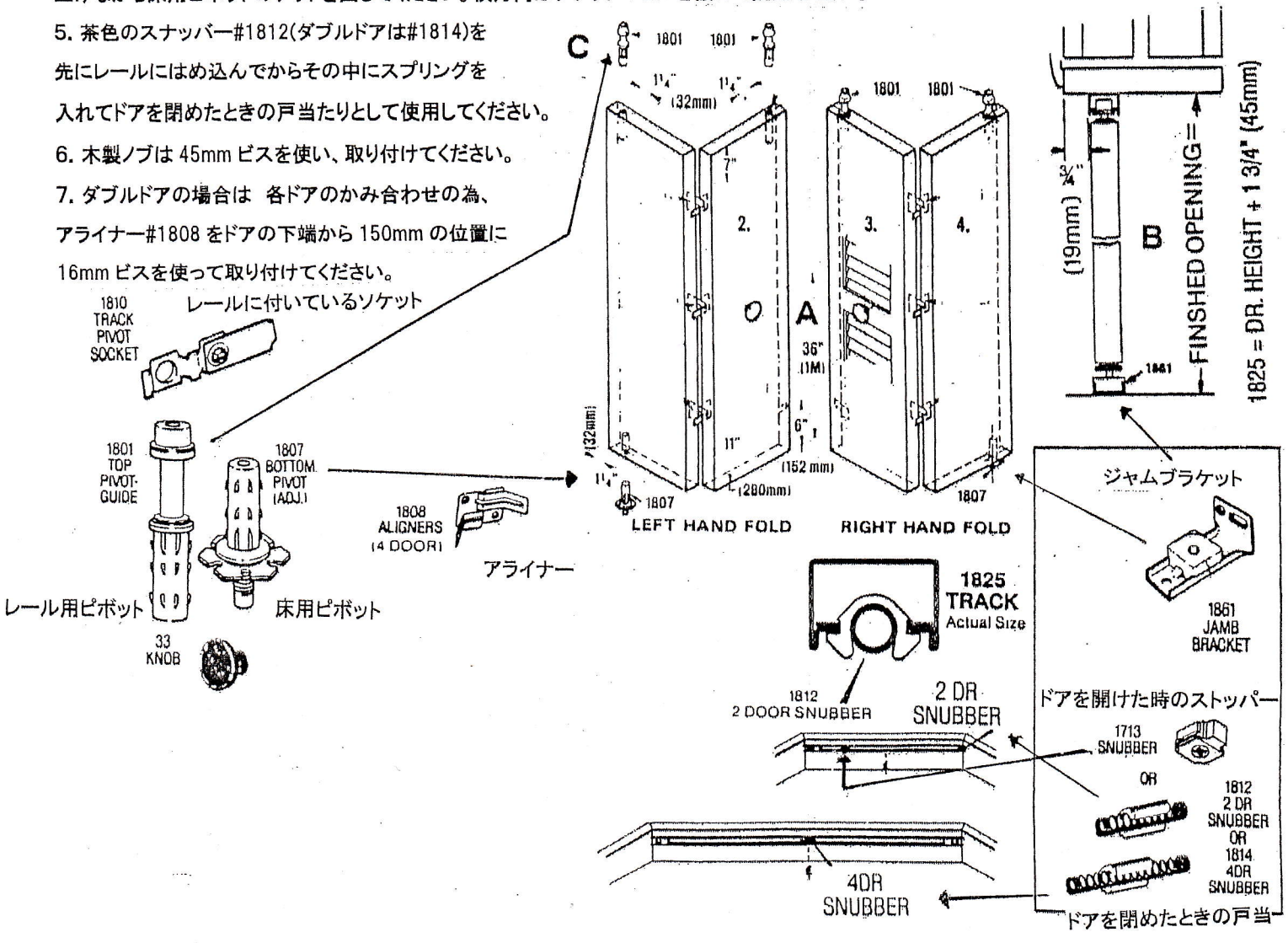
7. ダブルドアの場合は 各ドアのかみ合わせの為、
アライナー#1808 をドアの下端から 150mm の位置に
16mm ビスを使って取り付けてください。