乾太くん専用キャビネット　関連資料

キャビネット取付寸法図・乾燥機位置寸法図

キャビネット+乾燥機

【乾燥機 ： 9kg/6kgタイプ】（　）は排湿管セットΦ80を使用した時の寸法です。
＜ ＞寸法は6kgタイプの寸法です。

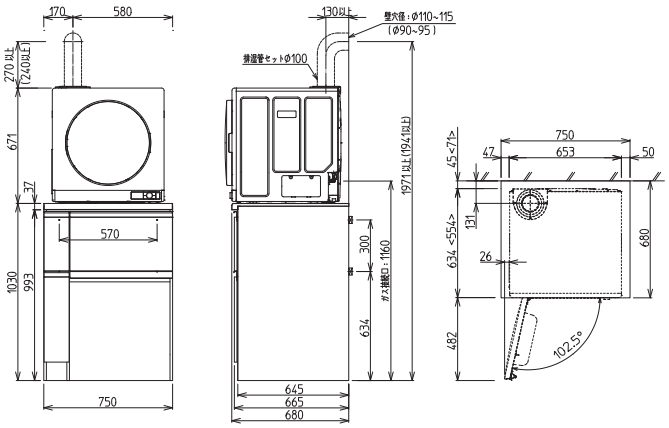

【乾燥機 ： 8kg/5kg/3kgタイプ】（　）は排湿管セットΦ80を使用した時の寸法です。
＜ ＞寸法は5kgタイプ・［ ］寸法は3kgタイプの寸法です。

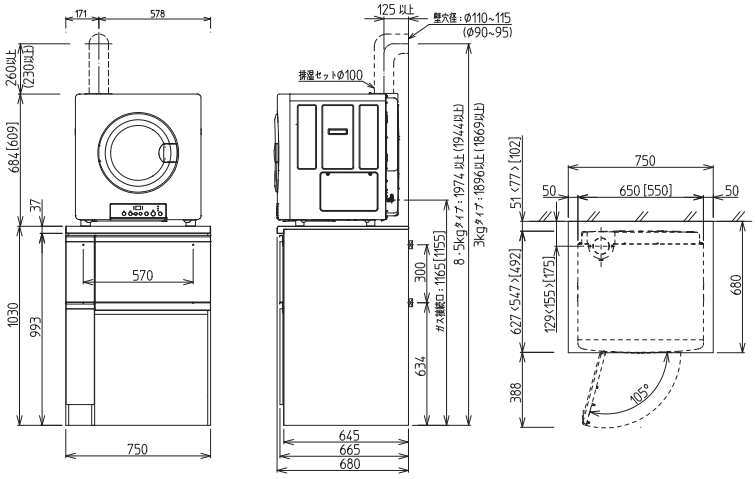

収納有効寸法図（周辺収納）

乾太くん専用キャビネット

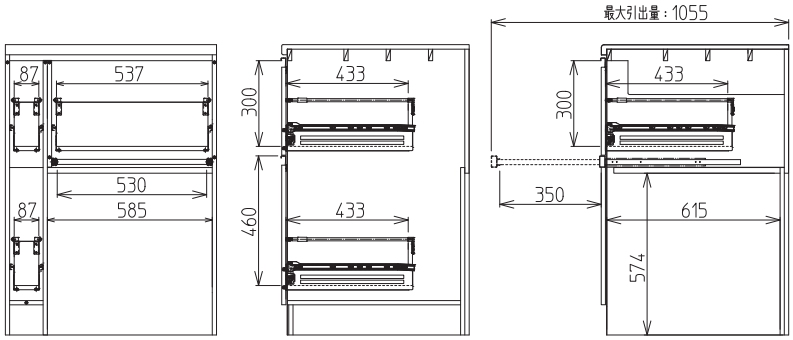

■耐荷重
【カウンター ： 60kg】　【引き出し ： 12kg】　【スライドカウンター ： 15kg】