金属製ロフトはしご　シンプルラダー　10段

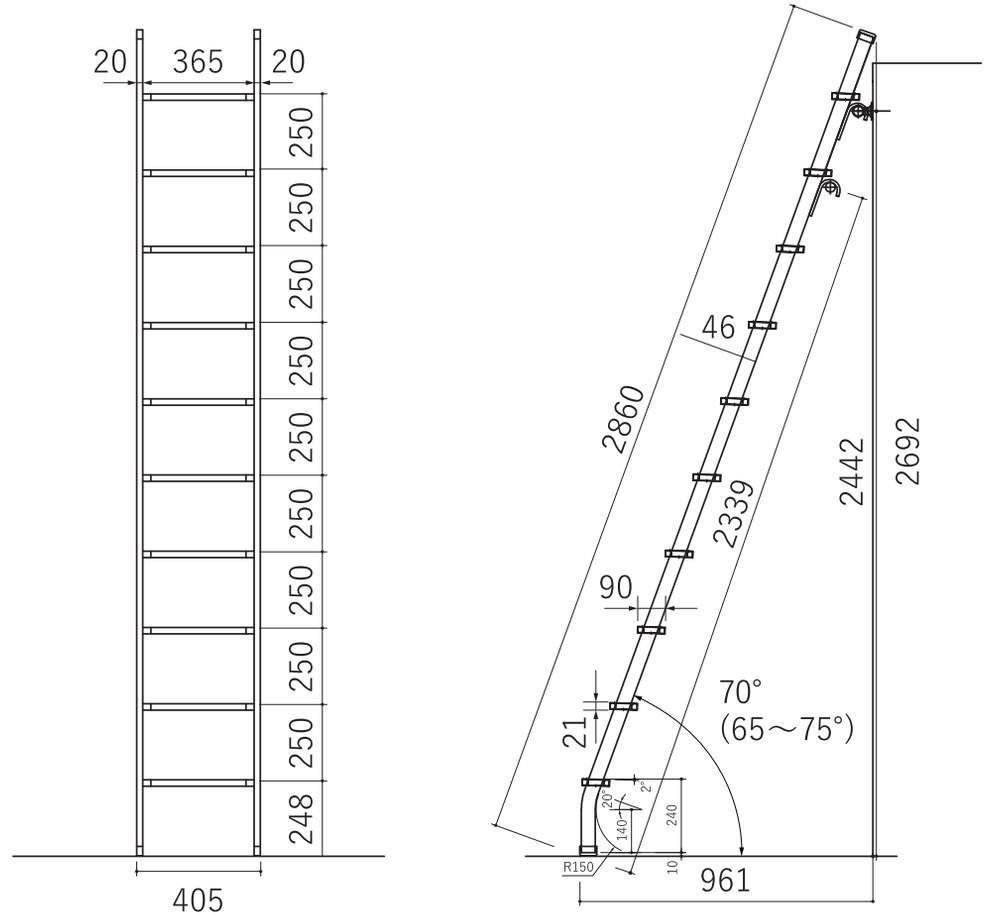

北欧の森®

https://www.hokuonomori.net