木製ロフトはしご メザニンラダー専用金具

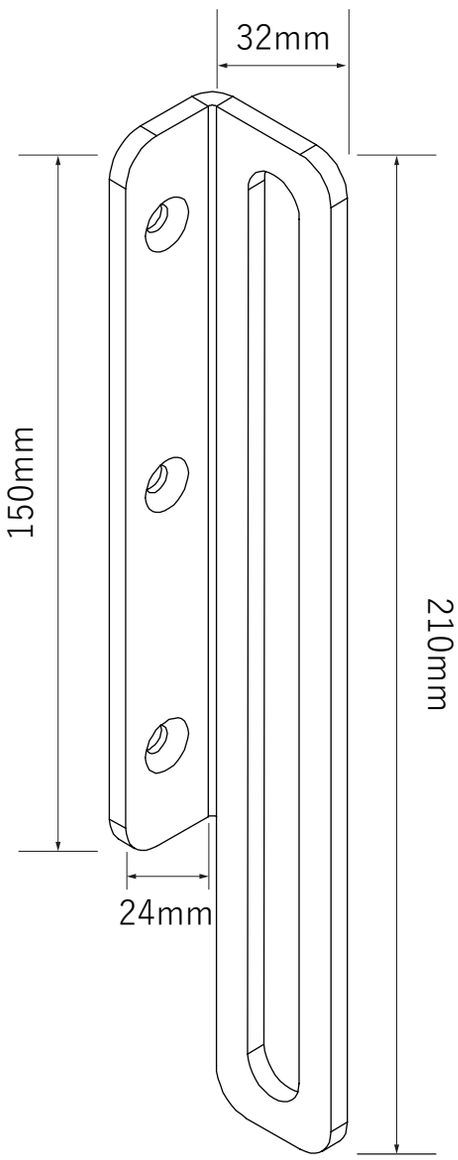

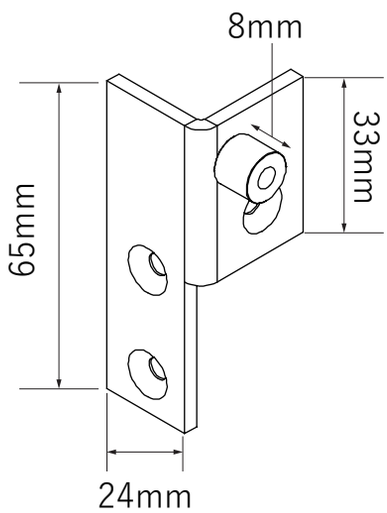

北欧の森®

https://www.hokuonomori.net